		PAGINA Page Seite
MODULO MOTORIZZATO RADIALE Radial driven tool Radial angetriebenes Werkzeug	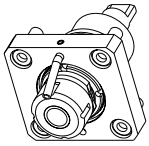	BGL010.1.00
MODULO MOTORIZZATO RADIALE Radial driven tool Radial angetriebenes Werkzeug	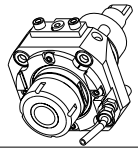	BGL010.1.01
MODULO MOTORIZZATO RADIALE MTSK Radial MTSK driven tool Radial MTSK angetriebenes Werkzeug	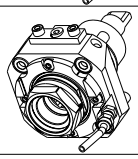	BGL010.1.01.K
MODULO MOTORIZZATO RADIALE ALTA PRESSIONE Radial driven tool high pressure Radial angetriebenes Werkzeug hochdruck	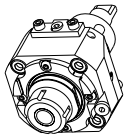	BGL010.1.20
MODULO MOTORIZZATO RADIALE MAGGIORATO Radial reinforced driven tool Radial angetriebenes Werkzeug vergroessert	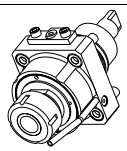	BGL020.1.00
MODULO MOTORIZZATO RADIALE DISASSATO IN Z 36mm Radial driven tool re-directed in Z by 36mm Radial angetriebenes Werkzeug achsversetzt in Z um 36mm	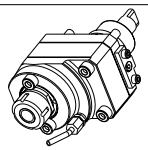	BGL030.1.10
MODULO MOTORIZZATO RADIALE RIDOTTO I=2:1 DISASSATO IN Z 36mm Radial geared-down I=2:1 driven tool re-directed in Z by 36mm Radial angetriebenes Werkzeug untersetzt I=2:1 achsversetzt in Z um 36mm	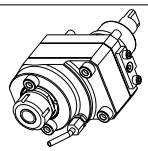	BGL030.1.20
MODULO MOTOR. RADIALE MOLTIPLICATO I=1:2 DISASSATO IN Z 45mm Radial geared-up I=1:2 driven tool re-directed in Z by 45mm Radial angetriebenes Werkzeug uebersetzt I=1:2 achsversetzt in Z um 45mm	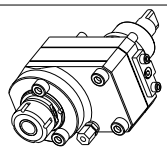	BGL030.1.30
MODULO MOTORIZZATO RADIALE DISASSATO IN Y 45mm Radial driven tool re-directed in Y by 45mm Radial angetriebenes Werkzeug achsversetzt in Y um 45mm	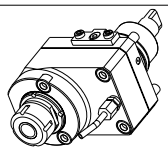	BGL040.1.10
MODULO MOTORIZZATO RADIALE MOLTIPLICATO I = 1:5,625 Radial geared-up I=1:5.625 driven tool Radial angetriebenes Werkzeug uebersetzt I=1:5.625	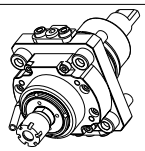	BGL060.1.00
MODULO MOTORIZZATO RADIALE 2 USCITE IN Y Radial single side twin head driven tool in Y Radial angetriebenes Werkzeug 2 Ausgaenge in Y	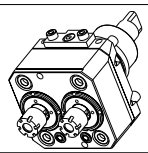	BGL080.1.00
MODULO MOTORIZZATO RADIALE 2 USCITE IN Y MOLTIPLICATO I=1:2 Radial geared-up I=1:2 single side twin head driven tool in Y Radial angetriebenes Werkzeug 2 Ausgaenge in Y uebersetzt I=1:2	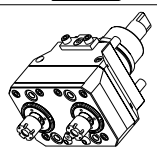	BGL080.1.10

		PAGINA Page Seite
MODULO MOTORIZZATO RADIALE 2 USCITE IN Y MOLTIPLICATO I=1:2 Radial geared-up I=1:2 single side twin head driven tool in Y Radial angetriebenes Werkzeug 2 Ausgaenge in Y uebersetzt I=1:2	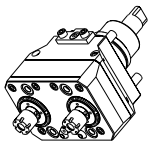	BGL080.1.20
MODULO MOTORIZZATO RADIALE 2 USCITE IN Z MOLTIPLICATO I=1:2 Radial geared-up I=1:2 twin head driven tool in Z Radial angetriebenes Werkzeug 2 Ausgaenge in Z uebersetzt I=1:2	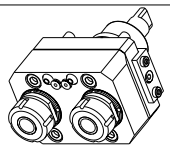	BGL090.1.00
MODULO MOTORIZZATO RADIALE DISASSATO 30mm ORIENTABILE ±30° Radial ±30° adjustable angle driven tool re-directed by 30mm Radial angetriebenes Werkzeug schwenkbar ±30° achsversetzt um 30mm	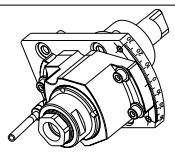	BGL135.1.00
MODULO MOTORIZZATO ASSIALE H=70mm Axial driven tool H=70mm Axial angetriebenes Werkzeug H=70mm		BGL150.1.10
MODULO MOTORIZZATO ASSIALE H=70mm Axial driven tool H=70mm Axial angetriebenes Werkzeug H=70mm	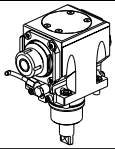	BGL150.1.11
MODULO MOTORIZZATO ASSIALE MTSK H=70mm Axial MTSK driven tool H=70mm Axial MTSK angetriebenes Werkzeug H=70mm	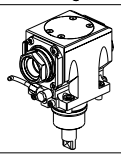	BGL150.1.11.K
MODULO MOTORIZZATO ASSIALE H=100mm Axial driven tool H=100mm Axial angetriebenes Werkzeug H=100mm	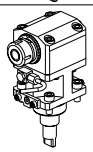	BGL150.1.20
MODULO MOTORIZZATO ASSIALE H=100mm Axial driven tool H=100mm Axial angetriebenes Werkzeug H=100mm	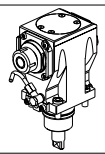	BGL150.1.21
MODULO MOTORIZZATO ASSIALE MTSK H=100mm Axial MTSK driven tool H=100mm Axial MTSK angetriebenes Werkzeug H=100mm		BGL150.1.21.K
MODULO MOTORIZZATO ASSIALE MAGGIORATO H=80mm Axial reinforced driven tool H=80mm Axial angetriebenes Werkzeug vergroessert H=80mm	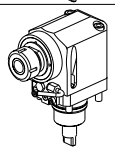	BGL170.1.10
MODULO MOTORIZZATO ASSIALE MAGGIORATO H=100mm Axial reinforced driven tool H=100mm Axial angetriebenes Werkzeug vergroessert H=100mm		BGL170.1.20
MODULO MOTORIZZATO ASSIALE ARRETRATO H=78mm Axial rear-set driven tool H=78mm Axial angetriebenes Werkzeug zurueckversetzt H=78mm	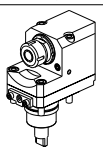	BGL180.1.10

		PAGINA Page Seite
MODULO MOTORIZZATO ASSIALE ARRETRATO H=108mm Axial rear-set driven tool H=108mm Axial angetriebenes Werkzeug zurueckversetzt H=108mm	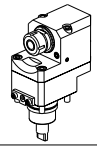	BGL180.1.20
MODULO MOTORIZZATO ASSIALE RIDOTTO I=2:1 Axial geared-down I=2:1 driven tool Axial angetriebenes Werkzeug untersetzt I=2:1		BGL190.1.10
MODULO MOTORIZZATO ASSIALE MOLTIPLICATO I=1:2 H=70mm Axial geared-up I=1:2 driven tool H=70mm Axial angetriebenes Werkzeug uebersetzt I=1:2 H=70mm	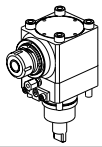	BGL200.1.10
MODULO MOTORIZZATO ASSIALE MOLTIPLICATO I=1:2 H=100mm Axial geared-up I=1:2 driven tool H=100mm Axial angetriebenes Werkzeug uebersetzt I=1:2 H=100mm		BGL200.1.20
MODULO MOTORIZZATO ASSIALE MOLTIPLICATO I=1:5,625 H=70mm Axial geared-up I=1:5.625 driven tool H=70mm Axial angetriebenes Werkzeug uebersetzt I=1:5.625 H=70mm	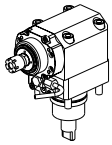	BGL210.1.10
MODULO MOTORIZZATO ASSIALE MOLTIPLICATO I=1:5,625 H=100mm Axial geared-up I=1:5.625 driven tool H=100mm Axial angetriebenes Werkzeug uebersetzt I=1:5.625 H=100mm	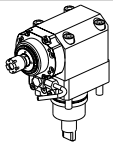	BGL210.1.20
MODULO MOTOR. ASSIALE PER POLIGONATURA INTERNA H=70mm Axial driven tool for internal polygon-making H=70mm Axial angetriebenes Werkzeug fuer interne Facettierung H=70mm	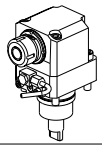	BGL230.1.10
MODULO MOTOR. ASSIALE PER POLIGONATURA INTERNA H=100mm Axial driven tool for internal polygon-making H=100mm Axial angetriebenes Werkzeug fuer interne Facettierung H=100mm	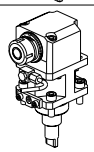	BGL230.1.20
MODULO MOTOR. ASSIALE MTSK PER POLIGONATURA INTERNA H=70mm Axial MTSK driven tool for internal polygon-making H=70mm Axial MTSK angetriebenes Werkzeug fuer interne Facettierung H=70mm	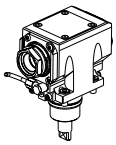	BGL231.1.10.K NEW
MODULO MOTOR. ASSIALE MTSK PER POLIGONATURA INTERNA H=100mm Axial MTSK driven tool for internal polygon-making H=100mm Axial MTSK angetriebenes Werkzeug fuer interne Facettierung H=100mm	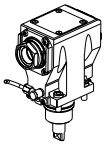	BGL231.1.20.K NEW
MODULO MOTORIZZATO ASSIALE BISPORGENTE H=70mm Axial opposite face twin driven tool H=70mm Axial angetriebenes Werkzeug halb vorspringend H=70mm	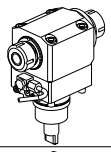	BGL240.1.10
MODULO MOTORIZZATO ASSIALE BISPORGENTE H=70mm Axial opposite face twin driven tool H=70mm Axial angetriebenes Werkzeug halb vorspringend H=70mm	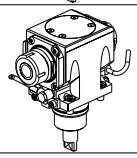	BGL240.1.11

		PAGINA Page Seite
MODULO MOTORIZZATO ASSIALE BISPORGENTE H=100mm Axial opposite face twin driven tool H=100mm Axial angetriebenes Werkzeug halb vorspringend H=100mm		BGL240.1.20
MODULO MOTORIZZATO ASSIALE BISPORGENTE H=100mm Axial opposite face twin driven tool H=100mm Axial angetriebenes Werkzeug halb vorspringend H=100mm	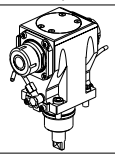	BGL240.1.21
MODULO MOTORIZZATO ASSIALE 2 USCITE IN Y H=70mm Axial single side twin head driven tool in Y H=70mm Axial angetriebenes Werkzeug 2 Ausgange in Y H=70mm	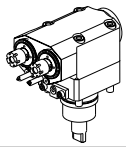	BGL260.1.10
MODULO MOTORIZZATO ASSIALE 2 USCITE IN Y H=100mm Axial single side twin head driven tool in Y H=100mm Axial angetriebenes Werkzeug 2 Ausgange in Y H=100mm	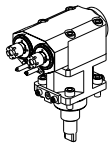	BGL260.1.20
MODULO MOTORIZZ. ASSIALE 2 USCITE IN Y MOLTIPLICATO I=1:2 H=70mm Axial geared-up I=1:2 single side twin head driven tool in Y H=70mm Axial angetriebenes Werkzeug 2 Ausgange in Y uebersetzt I=1:2 H=70mm	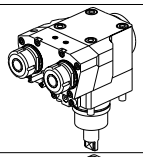	BGL261.1.10
MODULO MOTORIZZ. ASSIALE 2 USCITE IN Y MOLTIPLICATO I=1:2 H=100mm Axial geared-up I=1:2 single side twin head driven tool in Y H=100mm Axial angetriebenes Werkzeug 2 Ausgange in Y uebersetzt I=1:2 H=100mm	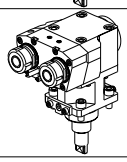	BGL261.1.20
MODULO MOTORIZZATO ORIENTABILE 0-90° 0-90° adjustable angle driven tool Angetriebenes Werkzeug schwenkbar 0-90°	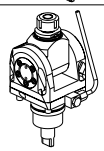	BGL330.1.00
MODULO MOTORIZZATO ORIENTABILE ±90° CON NONIO DIGITALE ±90° adjustable angle driven tool with digital display Angetriebenes Werkzeug schwenkbar ±90° mit digital display	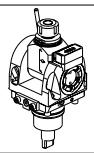	BGL333.1.01 NEW
MODULO MOTORIZZATO ORIENTABILE ±90° ±90° adjustable angle driven tool Angetriebenes Werkzeug schwenkbar ±90°	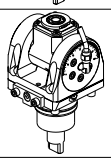	BGL335.1.00
MODULO MOTORIZZATO ORIENTABILE ±90° CON NONIO DIGITALE ±90° adjustable angle driven tool with digital display Angetriebenes Werkzeug schwenkbar ±90° mit digital display	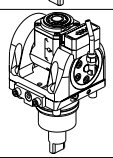	BGL335.1.01 NEW
MODULO MOTORIZZATO ORIENTABILE ±90° MOLTIPLICATO I=1:2 ±90° adjustable angle driven tool geared-up I=1:2 Angetriebenes Werkzeug schwenkbar ±90° uebersetzt I=1:2	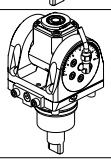	BGL336.1.00
MODULO MOTOR. ORIENTABILE +/-90° MOLTIPL. I=1:2 CON NONIO DIGITALE +/-90° adjustable angle driven tool geared-up I=1:2 with digital display Angetriebenes Werkzeug schwenkbar +/-90° uebersetzt I=1:2 mit digital display	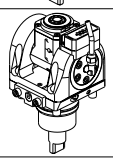	BGL336.1.01 NEW

		PAGINA Page Seite
MODULO MOTORIZZATO PORTACREATORE Driven gear hobber Angetriebenes Zahnradwaelzfras-Werkzeug	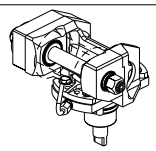	BGL340.1.00
MODULO MOTORIZZATO PORTACREATORE RADIALE Radial driven gear hobber Radial angetriebenes Zahnradwaelzfras-Werkzeug	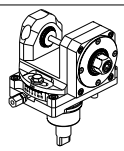	BGL340.1.30
MODULO MOTORIZZATO ASSIALE MTSK PER POWER SKIVING H=85mm Axial MTSK driven tool for Power Skiving H=85mm Axial MTSK angetriebenes Werkzeug fuer Power Skiving H=85mm	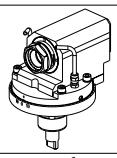	BGL350.1.00.K NEW
MODULO MOTORIZZATO ASSIALE ANGOLARE ±180° Axial ±180° adjustable angle driven tool Axial angetriebenes Werkzeug schwenkbar ±180°	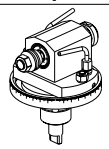	BGL355.1.00
MODULO MOTORIZZATO ORIENTABILE 0-90° ARRETRATO 0-90° adjustable angle rear-set driven tool Angetriebenes Werkzeug schwenkbar 0-90°zurueckversetzt	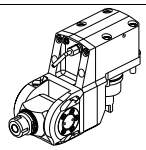	BGL356.1.00
MODULO MOTORIZZATO ANGOLARE 45° FISSO 45° Fixed angle driven tool Angetriebenes Werkzeug 45° Fixwinkel	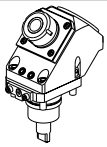	BGL357.1.00
MODULO MOTORIZZATO INCLINEVOLE ±15° IN Y ±15° Y axis adjustable angle driven tool Angetriebenes Werkzeug kippbar ±15°in Y	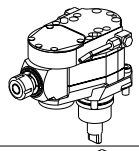	BGL358.1.00
MODULO MOTORIZZATO PER VITI SENZA FINE Driven tool for worm screws Angetriebenes werkzeug fuer schrauben ohne ende	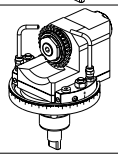	BGL359.1.00
MODULO MOTORIZZATO STOZZATORE CORSA 50mm H=85mm Slotting driven tool 50mm stroke H=85mm Keilnutenstossmaschine 50mm Hub H=85mm	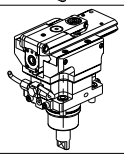	BGL360.1.00
MODULO MOTORIZZATO STOZZATORE CORSA 25mm H=85mm Slotting driven tool 25mm stroke H=85mm Keilnutenstossmaschine 25mm Hub H=85mm	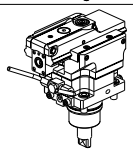	BGL360.1.01
MODULO MOTORIZZATO STOZZATORE CORSA 50mm H=100mm Slotting driven tool 50mm stroke H=100mm Keilnutenstossmaschine 50mm Hub H=100mm	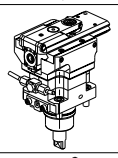	BGL360.1.10
MODULO MOTORIZZATO STOZZATORE CORSA 25mm H=100mm Slotting driven tool 25mm stroke H=100mm Keilnutenstossmaschine 25mm Hub H=100mm	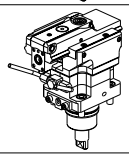	BGL360.1.11

		PAGINA Page Seite
MODULO MOTORIZZATO PER LUNETTA RETRATTILE (TAGLIA 1) Driven toolholder for sliding steady rest (Size 1) Luenettenwerkzeug zurueck versetzte Version (Groesse 1)	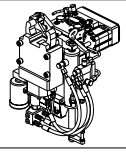	BGL363.1.00
INTERFACCIA PER MODULI BIGLIA H=30mm Biglia tooling adapter cartridge H=30mm Adapter Patrone fuer Biglia Werkzeuge H=30mm	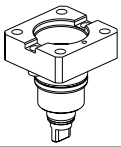	BGL385.1.00

		PAGINA Page Seite
PORTAUTENSILE RADIALE SINGOLO QD=20mm / QD=3/4" Radial single static tool QD=20mm / QD=3/4" Radial Single-Werkzeughalter QD=20mm / QD=3/4"	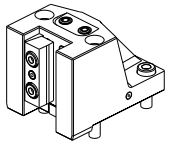	BGL420.1.00
PORTAUTENSILE RADIALE SINGOLO QD=25mm / QD=1" Radial single static tool QD=25mm / QD=1" Radial Single-Werkzeughalter QD=25mm / QD=1"	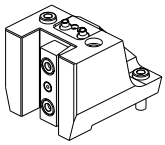	BGL423.1.00
PORTAUTENSILE RADIALE SINGOLO QD=32mm Radial single static tool QD=32mm Radial Single-Werkzeughalter QD=32mm	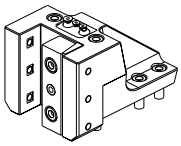	BGL426.1.00
PORTAUTENSILE RADIALE SINGOLO ARRETRATO QD=20mm / QD=3/4" Radial single rear set static tool QD=20mm / QD=3/4" Radial Single-Werkzeughalter zurueckversetzt QD=20mm / QD=3/4"	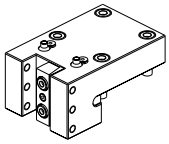	BGL430.1.00
PORTAUTENSILE RADIALE SOVRAPPOSTO QD=20mm / QD=3/4" Radial single side twin static tool QD=20mm / QD=3/4" Radial Werkzeughalter ueberlagert QD=20mm / QD=3/4"	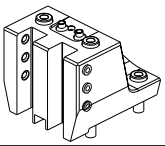	BGL440.1.00
PORTAUTENSILE RADIALE DOPPIO QD=20mm / QD=3/4" Radial double static tool QD=20mm / QD=3/4" Radial Doppel-Werkzeughalter QD=20mm / QD=3/4"	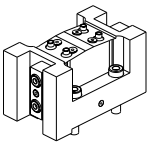	BGL450.1.00
PORTAUTENSILE RADIALE DOPPIO SOVRAPPOSTO QD=20mm / QD=3/4" Radial double side twin static tool QD=20mm / QD=3/4" Radial Doppel-Werkzeughalter ueberlagert QD=20mm / QD=3/4"	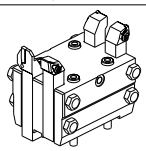	BGL460.1.00
PORTAUT. RADIALE SINGOLO PER CONTROMANDRINO QD=20mm / QD=3/4" Radial single static tool sub spindle side QD=20mm / QD=3/4" Radial Single-Werkzeughalter fuer Gegenspindel QD=20mm / QD=3/4"	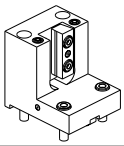	BGL480.1.00
PORTAUTENSILE RADIALE PER LAMA Radial blade holder Radial Abstechhalter	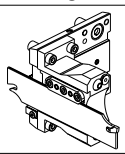	BGL520.1.01
PORTAUTENSILE RADIALE PER LAMA CON LUBRIFICAZIONE INTERNA Radial blade holder with internal coolant Radial Abstechhalter mit Innenkuehlung		BGL520.1.05
PORTAUTENSILE ASSIALE SINGOLO QD=20mm / QD=3/4" Axial single static tool QD=20mm / QD=3/4" Axial Single-Werkzeughalter QD=20mm / QD=3/4"	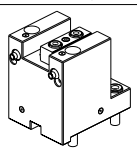	BGL550.1.00

		PAGINA Page Seite
PORTAUTENSILE ASSIALE SINGOLO QD=32mm Axial single static tool QD=32mm Axial Single-Werkzeughalter QD=32mm	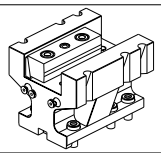	BGL554.1.00
PORTAUT. ASS. PER BARENO Ø40mm/Ø50mm/Ø60mm/Ø2"/Ø1 1/2" H=80mm Axial single boring bar holder Ø40mm/Ø50mm/Ø60mm/Ø2"/Ø1 1/2" H=80mm Axial Bohrhalter Ø40mm/Ø50mm/Ø60mm/Ø2"/Ø1 1/2" H=80mm	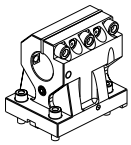	BGL593.1.10
PORTAUTENSILE ASS. PER BARENO Ø32mm/Ø40mm/Ø1 1/4"/Ø1 1/2" H=80mm Axial single boring bar holder Ø32mm/Ø40mm/Ø1 1/4"/Ø1 1/2" H=80mm Axial Bohrhalter Ø32mm/Ø40mm/Ø1 1/4"/Ø1 1/2" H=80mm	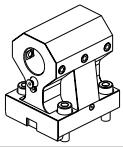	BGL630.1.10
PORTAUTENSILE ASS. PER BARENO Ø32mm/Ø40mm/Ø1 1/4"/Ø1 1/2" H=100mm Axial single boring bar holder Ø32mm/Ø40mm/Ø1 1/4"/Ø1 1/2" H=100mm Axial Bohrhalter Ø32mm/Ø40mm/Ø1 1/4"/Ø1 1/2" H=100mm	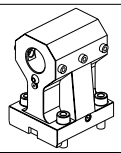	BGL630.1.20
PORTAUTENSILE ASSIALE ARRETR. PER BARENO Ø32mm/Ø40mm/Ø1 1/4"/Ø1 1/2" Axial rear set boring bar holder Ø32mm/Ø40mm/Ø1 1/4"/Ø1 1/2" Axial Bohrhalter zurueckversetzt Ø32mm/Ø40mm/Ø1 1/4"/Ø1 1/2"	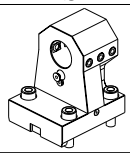	BGL840.1.10
PORTAUTENSILE ASSIALE PER BARENO 2+2 POSIZIONI Ø25mm / Ø1" Axial 2+2 position boring bar holder Ø25mm / Ø1" Axial Bohrhalter 2+2 Positionen Ø25mm / Ø1"	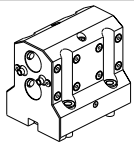	BGL874.1.00
PORTAUTENSILE ASSIALE PER BARENO 2+2 POSIZIONI Ø25mm / Ø1" Axial 2+2 position boring bar holder Ø25mm / Ø1" Axial Bohrhalter 2+2 Positionen Ø25mm / Ø1"	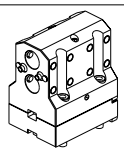	BGL874.1.10
PORTAUTENSILE ASSIALE PER BARENO 3+3 POSIZIONI Ø25mm / Ø1" Axial 3+3 position boring bar holder Ø25mm / Ø1" Axial Bohrhalter 3+3 Positionen Ø25mm / Ø1"	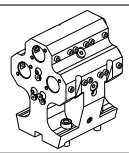	BGL914.1.00
PORTAUTENSILE ASSIALE PER BARENO 4+4 POSIZIONI Ø20mm / Ø3/4" Axial 4+4 position boring bar holder Ø20mm / Ø3/4" Axial Bohrhalter 4+4 Positionen Ø20mm / Ø3/4"	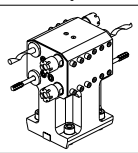	BGL924.1.00
PORTAUTENSILE ASSIALE PER BARENO 8 POSIZIONI Ø20mm / Ø3/4" Axial 8 position boring bar holder Ø20mm / Ø3/4" Axial Bohrhalter 8 Positionen Ø20mm / Ø3/4"	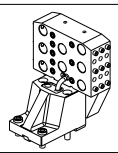	BGL933.1.00
CONTROPUNTA PER CONTROMANDRINO Tailstock for subspindle Gegenspitz fuer Gegenspindel	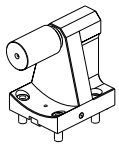	BGL950.1.00

		PAGINA Page Seite
MODULO MOTORIZZATO RADIALE Radial driven tool Radial angetriebenes Werkzeug	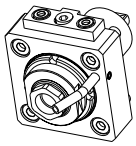	BGL010.2.00
MODULO MOTORIZZATO RADIALE MTSK Radial MTSK driven tool Radial MTSK angetriebenes Werkzeug	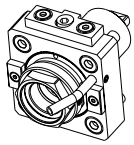	BGL010.2.00.K NEW
MODULO MOTORIZZATO RADIALE MAGGIORATO Radial reinforced driven tool Radial angetriebenes Werkzeug vergroessert	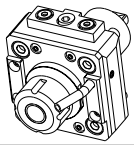	BGL020.2.00
MODULO MOTORIZZATO RADIALE DISASSATO IN Z 36mm Radial driven tool re-directed in Z by 36mm Radial angetriebenes Werkzeug achsversetzt in Z um 36mm	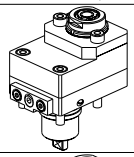	BGL030.2.10
MODULO MOTORIZZ. RADIALE MOLTIPLICATO I=1:2 DISASSATO IN Z 36mm Radial geared-up I=1:2 driven tool re-directed in Z by 36mm Radial angetriebenes Werkzeug uebersetzt I=1:2 achsversetzt in Z um 36mm	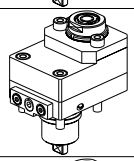	BGL030.2.30
MODULO MOTORIZZ. RADIALE MOLTIPLICATO I=1:3 DISASSATO IN Z 36mm Radial geared-up I=1:3 driven tool re-directed in Z by 36mm Radial angetriebenes Werkzeug uebersetzt I=1:3 achsversetzt in Z um 36mm	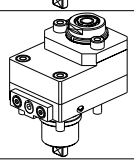	BGL030.2.50
MODULO MOTORIZZATO RADIALE 2 USCITE IN Y Radial single side twin head driven tool in Y Radial angetriebenes Werkzeug 2 Ausgaenge in Y	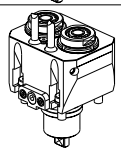	BGL080.2.00
MODULO MOTORIZZATO ASSIALE H=70mm Axial driven tool H=70mm Axial angetriebenes Werkzeug H=70mm	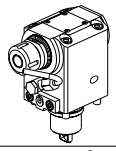	BGL150.2.10
MODULO MOTORIZZATO ASSIALE H=50mm Axial driven tool H=50mm Axial angetriebenes Werkzeug H=50mm	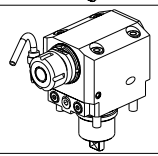	BGL150.2.20
MODULO MOTORIZZATO ASSIALE H=40mm Axial driven tool H=40mm Axial angetriebenes Werkzeug H=40mm	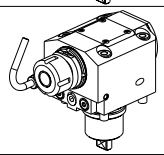	BGL150.2.30
MODULO MOTORIZZATO ASSIALE ARRETRATO Axial rear-set driven tool Axial angetriebenes Werkzeug zurueckversetzt	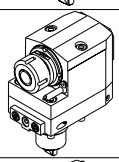	BGL180.2.10
MODULO MOTORIZZATO ASSIALE ARRETRATO MTSK Axial MTSK rear-set driven tool Axial MTSK angetriebenes Werkzeug zurueckversetzt	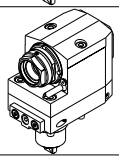	BGL180.2.10.K NEW

		PAGINA Page Seite
MODULO MOTORIZZATO ASSIALE ARRETRATO MOLTIPLICATO I=1:2 Axial geard-up I=1:2 rear-set driven tool Axial angetriebenes Werkzeug uebersetzt I=1:2 zurueckversetzt	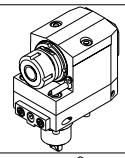	BGL225.2.10
MODULO MOTORIZZATO ASSIALE ARRETRATO MOLTIPLICATO I=1:3 Axial geard-up I=1:3 rear-set driven tool Axial angetriebenes Werkzeug uebersetzt I=1:3 zurueckversetzt	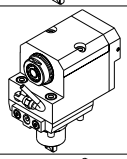	BGL226.2.10
MODULO MOTORIZZATO ASSIALE 2 USCITE IN Y H=70mm Axial single side twin head driven tool in Y H=70mm Axial angetriebenes Werkzeug 2 Ausgange in Y H=70mm	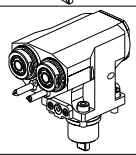	BGL260.2.10
MODULO MOTORIZZATO ORIENTABILE ±90° ±90° adjustable angle driven tool Angetriebenes Werkzeug schwenkbar ±90°	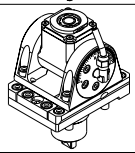	BGL335.2.00
MODULO MOTORIZZATO ORIENTABILE ±90° ±90° adjustable angle driven tool Angetriebenes Werkzeug schwenkbar ±90°	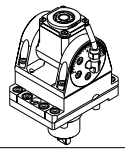	BGL335.2.10
MODULO MOTORIZZATO PORTACREATORE Driven gear hobber Angetriebenes Zahnradwaelzfraes-Werkzeug	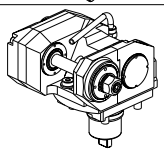	BGL340.2.20
MODULO MOTORIZZATO STOZZATORE CORSA 25mm H=70mm Slotting driven tool 25mm stroke H=70mm Keilnutenstossmaschine 25mm Hub H=70mm	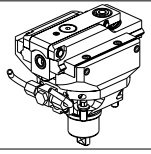	BGL360.2.02 NEW
PORTAUTENSILE RADIALE PER LAMA Radial blade holder Radial Abstechhalter	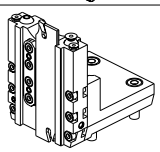	BGL520.2.00
PORTAUTENSILE RADIALE PER LAMA Radial blade holder Radial Abstechhalter	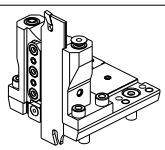	BGL520.2.10

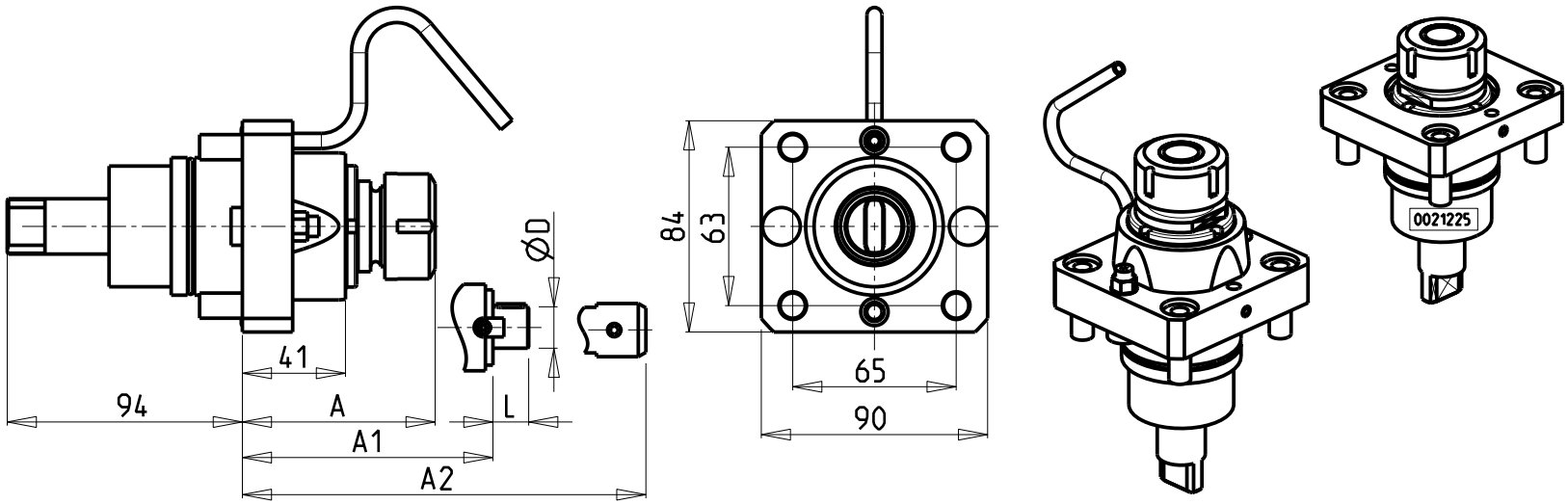

ATTENZIONE - ATTENTION - ACHTUNG
- FINO AD ESAURIMENTO SCORTE
- clearance sale
- solange vorrat

• Chiave inclusa
• Key included
• Schluessel inbegriffen

Cod. MT	Cod. BIGLIA	Mandrino Spindle Spindel	I	RPM	Coppia Max Max Torque Max Drehmoment	Lubrificazione est. Ext. coolant Aussenkuehlung	A	A1	A2	D	L	CHIAVI NON INCLUSE Keys not included Schluessel nicht einbegriffen	
0021025	T134-00058	ER25	1:1	6000	50Nm	X	76.66	-	-	-	-	CHSTER25	0100000
0021132	T134-00061	ER32	1:1	6000	50Nm	X	92.16	-	-	-	-	CHSTER32	0100000
0021225	T134-00049	ER25 CORTO SHORT KURZ	1:1	6000	50Nm	X	47.16	-	-	-	-	CHSTER25	0100000_1
0021310		WELDON 10	1:1	6000	50Nm	X	-	-	79	-	-		
0021416		WELDON 16	1:1	6000	50Nm	X	-	-	79	-	-		
0020720	T134-00066	WELDON 20	1:1	6000	50Nm	X	-	-	94.5	-	-		
0021617	T134-00050	Ø16x17	1:1	6000	50Nm	X	-	55.5	-	16	17	CH_VTCROCE_M08 •	0100000
0022750	T134-00067	Ø27x50	1:1	6000	50Nm	X	-	58	-	27	50	CH_VTCROCE_M12 •	0100000
0022733		Ø27x33	1:1	6000	50Nm	X	-	57	-	27	33	CH_VTCROCE_M12 •	0100000

BIGLIA
MOD: B301/445/470/501(Y-S)/510/545/550/565/650/658/1200/446/465/745/765
B750/1250 16 ST. - BV210/315

MODULO MOTORIZZATO RADIALE
Radial driven tool
Radial angetriebenes Werkzeug

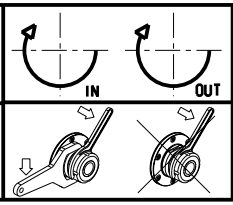

M.T. srl
Via Casino Albini 480
Tel. 0541/956034-957884
Fax 0541/956341
47842 S. GIOVANNI IN M. (RN)
e-mail: mtma@mtmarchetti.com
http://www.mtmarchetti.com

PRODUZIONE MODULI ROTANTI

PAGINA BGL010-1-00

03/2015

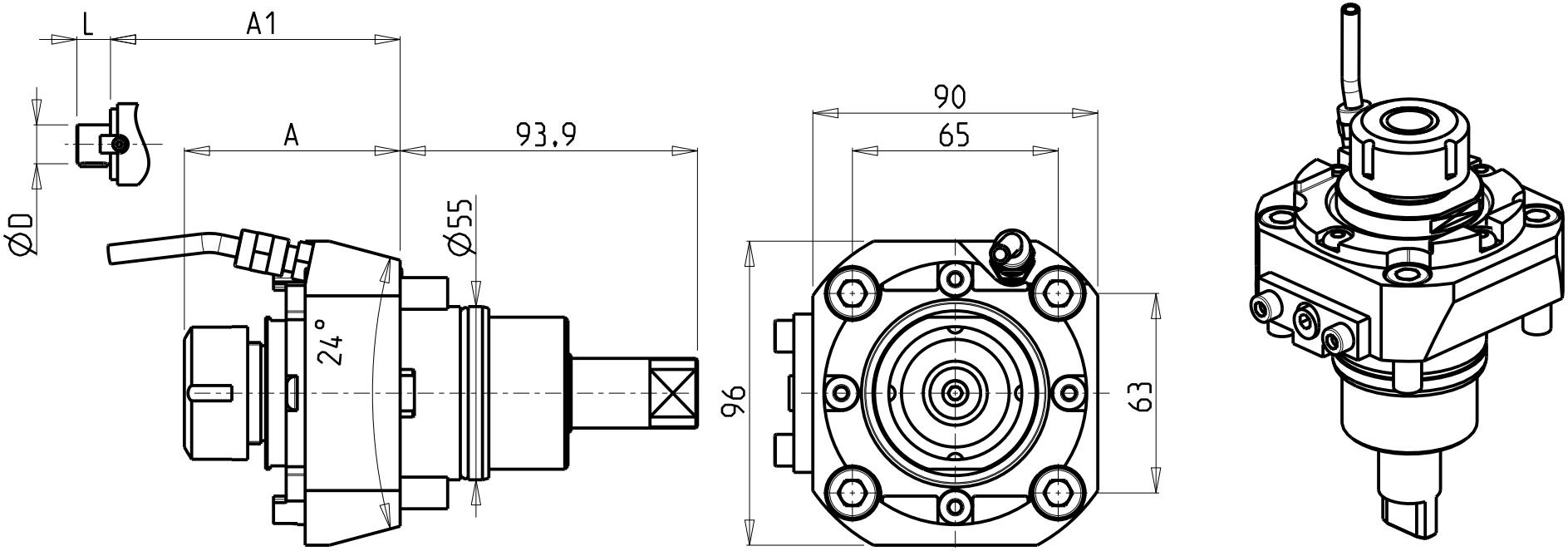

- Chiave inclusa
- Key included
- Schluessel inbegriffen

Cod. MT	Mandrino Spindle Spindel	I	RPM	Coppia Max Max Torque Max Drehmoment	Lubr.interna Coolant through Innenkuehlung	Lubrificazione est. Ext. coolant Aussenkuehlung	A	A1	D	L	CHIAVI NON INCLUSE Keys not included Schluessel nicht einbegriffen	
BGL0230125	ER25	1:1	6000	50Nm		X	68.16	-	-	-	CHSTER25	OKU0650004 •
BGL0230132	ER32	1:1	6000	50Nm		X	71.16	-	-	-	CHSTER32	OKU0650004 •
BGL0230225	ER25	1:1	6000	50Nm	P=30bar	X	76.16	-	-	-	CHSTER25	OKU0650004 •
BGL0230232	ER32	1:1	6000	50Nm	P=30bar	X	79.16	-	-	-	CHSTER32	OKU0650004 •
BGL0230516	Ø16x17	1:1	6000	50Nm		X	-	45	16	17	CH_VTCROCE_M08 •	OKU0650004 •
BGL0230522	Ø22x19	1:1	6000	50Nm		X	-	45	22	19	CH_VTCROCE_M10 •	OKU0650004 •
BGL0230527	Ø27x21	1:1	6000	50Nm		X	-	47.5	27	21	CH_VTCROCE_M12 •	OKU0650004 •

BIGLIA
MOD: B301/445/470/501(Y-S)/510/545/550/565/650/658/1200/446/465/745/765
B750/1250 16 ST. - BV210/315

MODULO MOTORIZZATO RADIALE
Radial driven tool
Radial angetriebenes Werkzeug

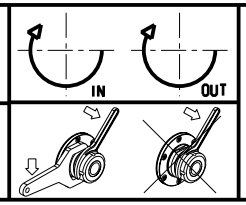

M.T. srl
Via Casino Albini 480
Tel. 0541/956034-957884
Fax 0541/956341
47842 S. GIOVANNI IN M. (RN)
e-mail: mtma@mtmarchetti.com
http://www.mtmarchetti.com

PRODUZIONE MODULI ROTANTI

03/2015

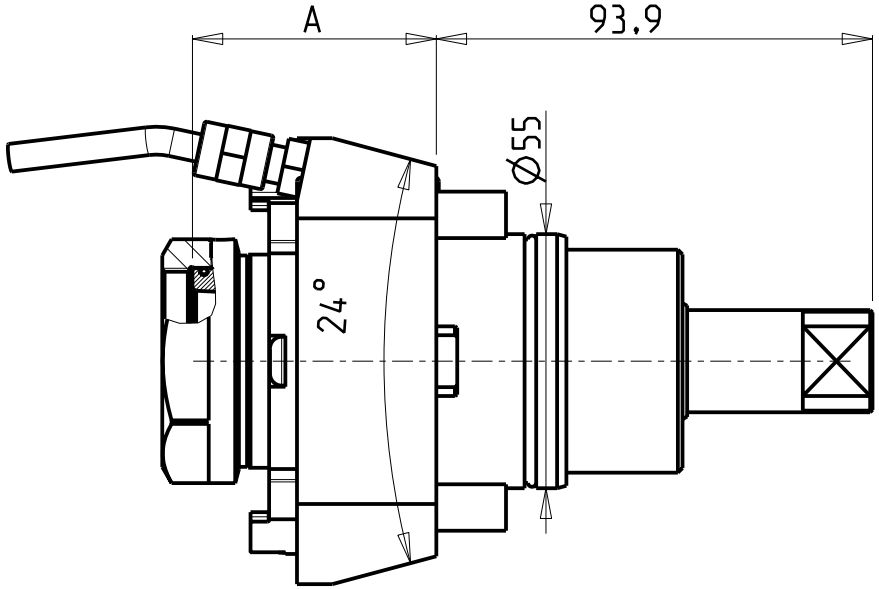

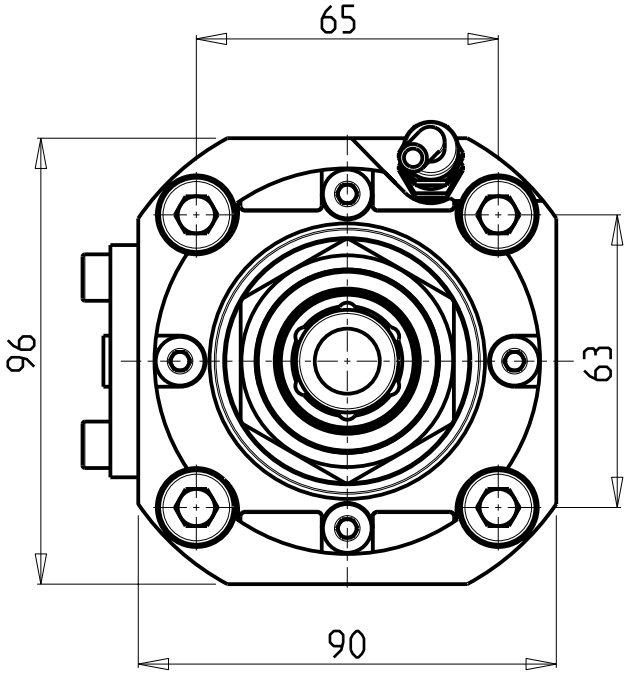

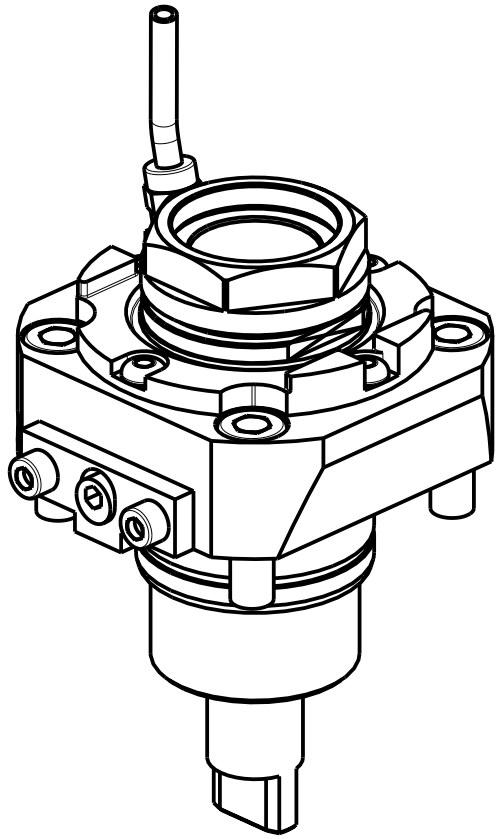

PER PORTAUTENSILI MODULARI MTSK-40 VEDI PAG. TBL300-1-40
FOR MTSK-40 QUIK CHANGE TOOLHOLDERS CLAMPINGS SEE PAGE TBL300-1-40
FUER MTSK-40 MODULARE WERKZEUGAUFNAHMEN SIEHE SEITE TBL300-1-40

Cod. MT	Mandrino Spindle Spindel	I	RPM	Coppia Max Max Torque Max Drehmoment	Lubr.interna Coolant through Innenkuehlung	Lubrificazione est. Ext. coolant Aussenkuehlung	A	CHIAVI NON INCLUSE Keys not included Schluessel nicht einbegriffen	
BGL0160140	MTSK-40	1:1	6000	50Nm		X	52.5	CHUB46	OKU0650004 •
BGL0160240	MTSK-40	1:1	6000	50Nm	P=30bar	X	60.5	CHUB46	OKU0650004 •

• Chiave inclusa
• Key included
• Schluessel inbegriffen

BIGLIA
MOD: B301/445/470/501(Y-S)/510/545/550/565/650/658/1200/446/465/745/765
B750/1250 16 ST. - BV210/315

MODULO MOTORIZZATO RADIALE MTSK
Radial MTSK driven tool
Radial MTSK angetriebenes Werkzeug

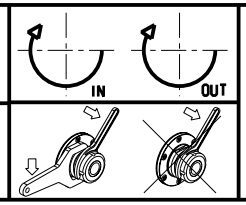

M.T. srl
Via Casino Albini 480
Tel. 0541/956034-957884
Fax 0541/956341
47842 S. GIOVANNI IN M. (RN)
e-mail: mtma@mtmarchetti.com
http://www.mtmarchetti.com

PRODUZIONE MODULI ROTANTI

03/2015

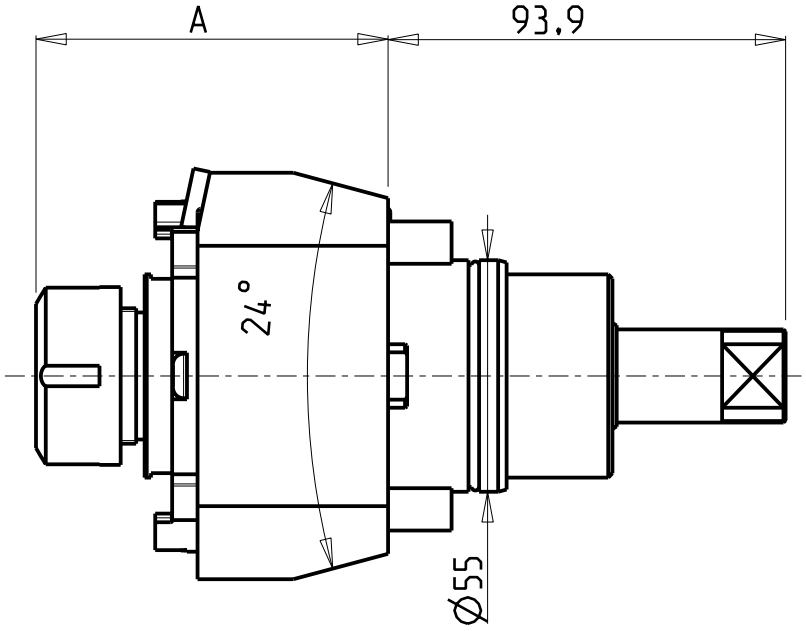

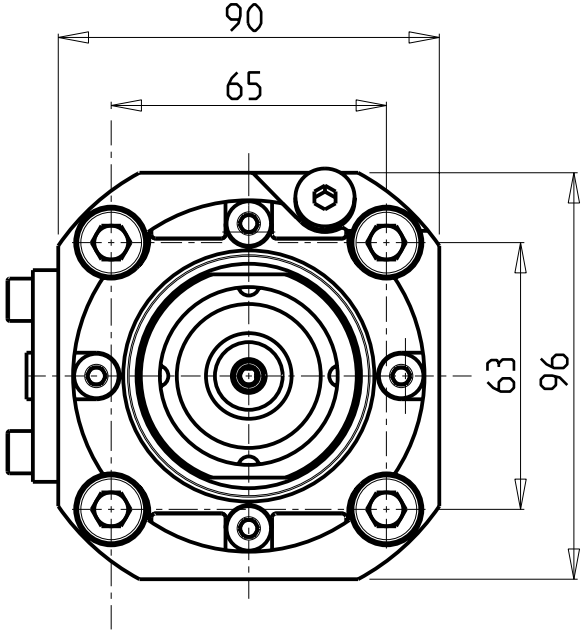

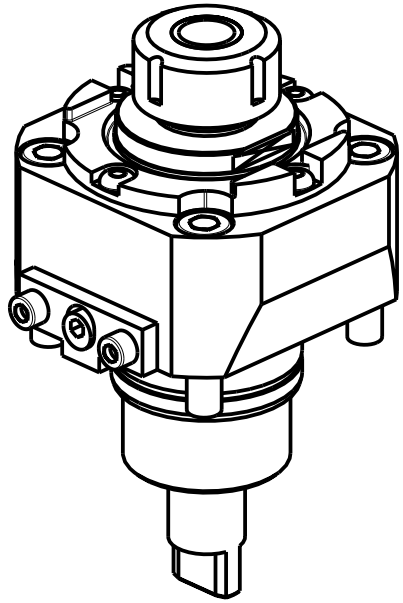

Cod. MT	Mandrino Spindle Spindel	I	RPM	Coppia Max Max Torque Max Drehmoment	Lubr.interna Coolant through Innenkuehlung	Lubrificazione est. Ext. coolant Aussenkuehlung	A	CHIAVI NON INCLUSE Keys not included Schluessel nicht einbegriffen	
BGL0290125	ER25	1:1	6000	50Nm	P=70bar	X	83.16	CHSTER25	OKU0650004 •
BGL0290132	ER32	1:1	6000	50Nm	P=70bar	X	86.16	CHSTER32	OKU0650004 •

• Chiave inclusa
• Key included
• Schluessel inbegriffen

BIGLIA

MOD: B301/445/470/501(Y-S)/510/545/550/565/650/658/1200/446/465/745/765 - B750/1250 16 ST.

MODULO MOTORIZZATO RADIALE ALTA PRESSIONE
Radial driven tool high pressure
Radial angetriebenes Werkzeug hochdruck

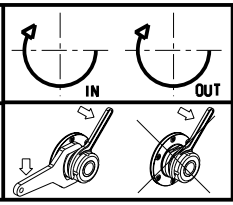

M.T. srl
Via Casino Albini 480
Tel. 0541/956034-957884
Fax 0541/956341
47842 S. GIOVANNI IN M. (RN)
e-mail: mtma@mtmarchetti.com
http://www.mtmarchetti.com

PRODUZIONE MODULI ROTANTI

MT

PAGINA BGL010-1-20

03/2015

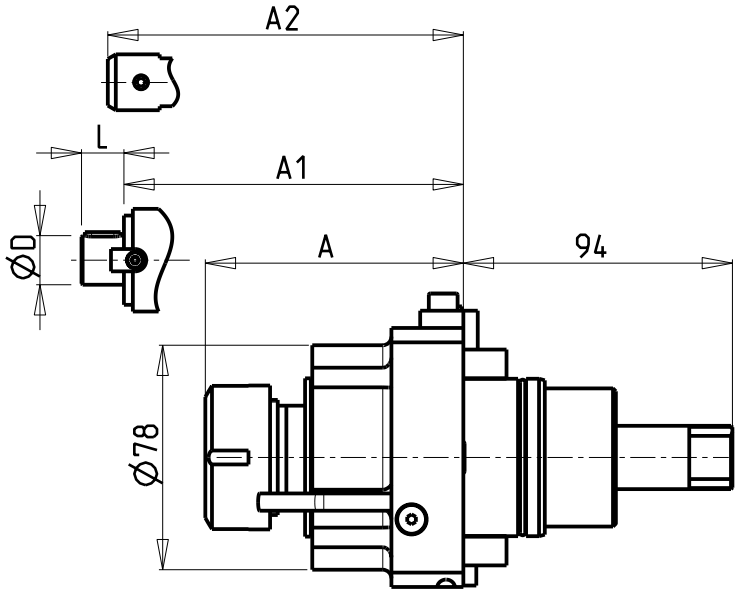

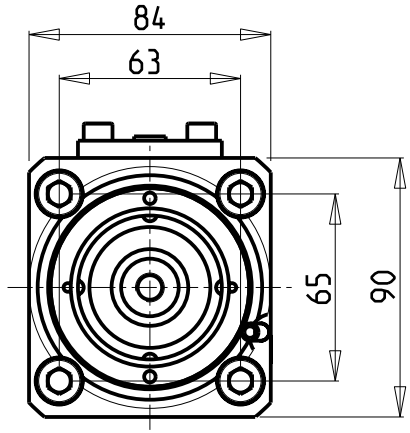

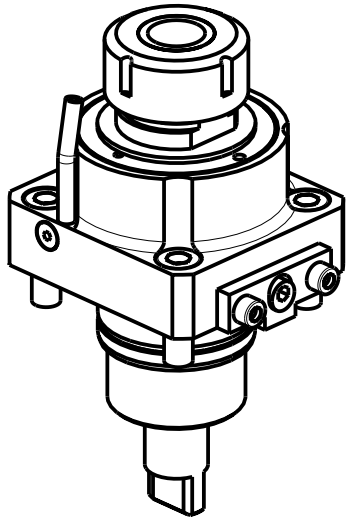

CUSCINETTI MAGGIORATI PER LAVORAZIONI PESANTI

Reinforced bearings for heavy machining

Vergroesserte lager fuer schwerere Bearbeitungen

- Chiave inclusa
- Key included
- Schluessel inbegriffen

Cod. MT	Mandrino Spindle Spindel	I	RPM	Coppia Max Max Torque Max Drehmoment	Lubrificazione int. Coolant through Innenkuehlung	Lubrificazione est. Ext. coolant Aussenkuehlung	A	A1	A2	D	L	CHIAVI NON INCLUSE Keys not included Schluessel nicht einbegriffen	
0380525	ER25	1:1	6000	70Nm		X	89.16	-	-	-	-	CHSTER25	CHUB36 o 0100000_2
0380532	ER32	1:1	6000	70Nm		X	89.66	-	-	-	-	CHSTER32	CHUB36 o 0100000_2
0380640	ER40	1:1	6000	70Nm		X	93.66	-	-	-	-	CHSTER40	CHUB46
0381132	ER32	1:1	6000	70Nm	P=30bar		89.66	-	-	-	-	CHSTER32	CHUB36 o 0100000_2
0381440	ER40	1:1	6000	70Nm	P=30bar		93.66	-	-	-	-	CHSTER40	CHUB46
0381008	WELDON 8	1:1	6000	70Nm		X	-	-	76.5	-	-	-	-
0381020	WELDON 20	1:1	6000	70Nm		X	-	-	87	-	-	-	-
0381617	Ø16x17	1:1	6000	70Nm		X	-	64.5	-	16	17	CH_VTCROCE_M08 •	CHUB36 o 0100000_2
0382219	Ø22x19	1:1	6000	70Nm		X	-	64.5	-	22	19	CH_VTCROCE_M10 •	CHUB36 o 0100000_2
0382240	Ø22x40	1:1	6000	70Nm		X	-	64.5	-	22	40	CH_VTCROCE_M10 •	CHUB36 o 0100000_2
0382721	Ø27x21	1:1	6000	70Nm		X	-	64.5	-	27	21	CH_VTCROCE_M12 •	CHUB36 o 0100000_2

BIGLIA

MOD: B301/445/470/501(Y-S)/510/545/550/565/650/658/1200/446/465/745/765
B750/1250 16 ST. - BV210/315

MODULO MOTORIZZATO RADIALE MAGGIORATO
Radial reinforced driven tool
Radial angetriebenes Werkzeug vergroessert

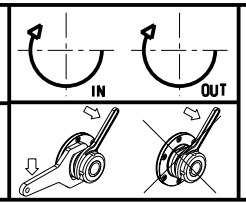

M.T. srl
Via Casino Albini 480
Tel. 0541/956034-957884
Fax 0541/956341
47842 S. GIOVANNI IN M. (RN)
e-mail: mtma@mtmarchetti.com
http://www.mtmarchetti.com

PRODUZIONE MODULI ROTANTI

PAGINA BGL020-1-00

03/2015

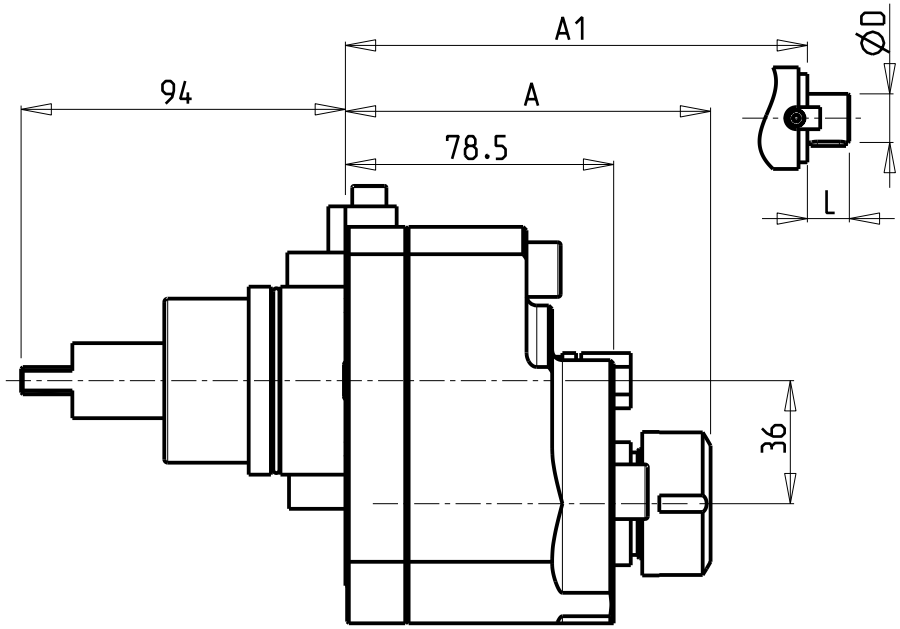

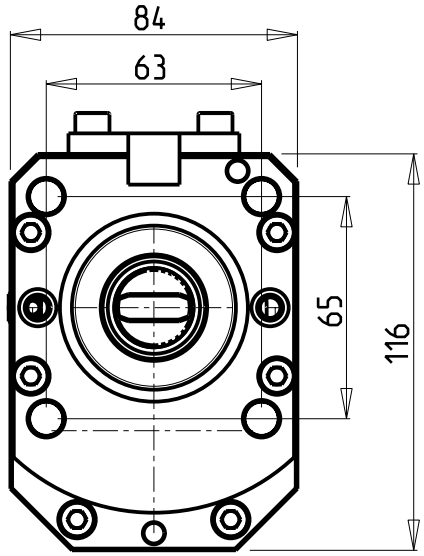

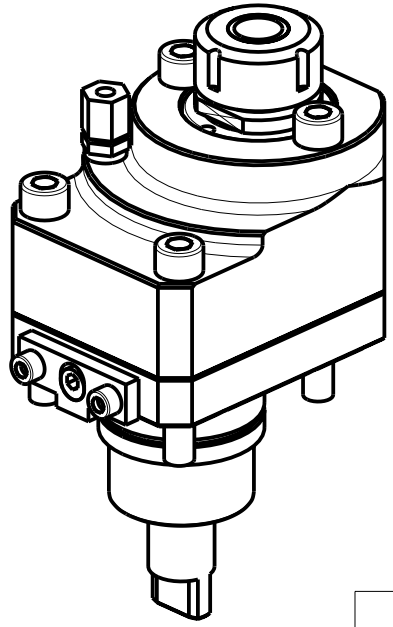

• Chiave inclusa
• Key included
• Schluessel inbegriffen

Cod. MT	Mandrino Spindle Spindel	I	RPM	Coppia Max Max Torque Max Drehmoment	Reversibile lato mandrino/contromandrino Reversible sub/main spindle side Umkehrbare Spindelseite/ Gegenspindelseite	Lubrificazione est. Ext. coolant Aussenkuehlung	A	A1	D	L	CHIAVI NON INCLUSE Keys not included Schluessel nicht einbegriffen	
0490025	ER25	1:1	6000	50Nm	X	X	106.86	-	-	-	CHSTER25	MNL0210007
0490032	ER32	1:1	6000	50Nm	X	X	120.56	-	-	-	CHSTER32	MNL0210007
0491617	Ø16x17	1:1	6000	50Nm	X	X	-	88.5	16	17	CH_VTCROCE_M08 •	MNL0210007
0492219	Ø22x19	1:1	6000	50Nm	X	X	-	90.5	22	19	CH_VTCROCE_M10 •	MNL0210007
0492721	Ø27x21	1:1	6000	50Nm	X	X	-	92.5	27	21	CH_VTCROCE_M12 •	MNL0210007

BIGLIA

MOD: B301/445/470/501(Y-S)/510/545/550/565/650/658/1200/446/465/745/765 - B750/1250 16 ST.

MODULO MOTORIZZATO RADIALE DISASSATO IN Z 36mm
Radial driven tool re-directed in Z by 36mm
Radial angetriebenes Werkzeug achsversetzt in Z um 36mm

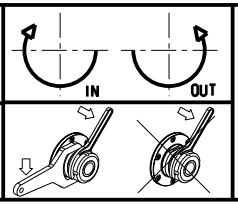

M.T. srl
Via Casino Albini 480
Tel. 0541/956034-957884
Fax 0541/956341
47842 S. GIOVANNI IN M. (RN)
e-mail: mtma@mtmarchetti.com
http://www.mtmarchetti.com

PRODUZIONE MODULI ROTANTI

03/2015

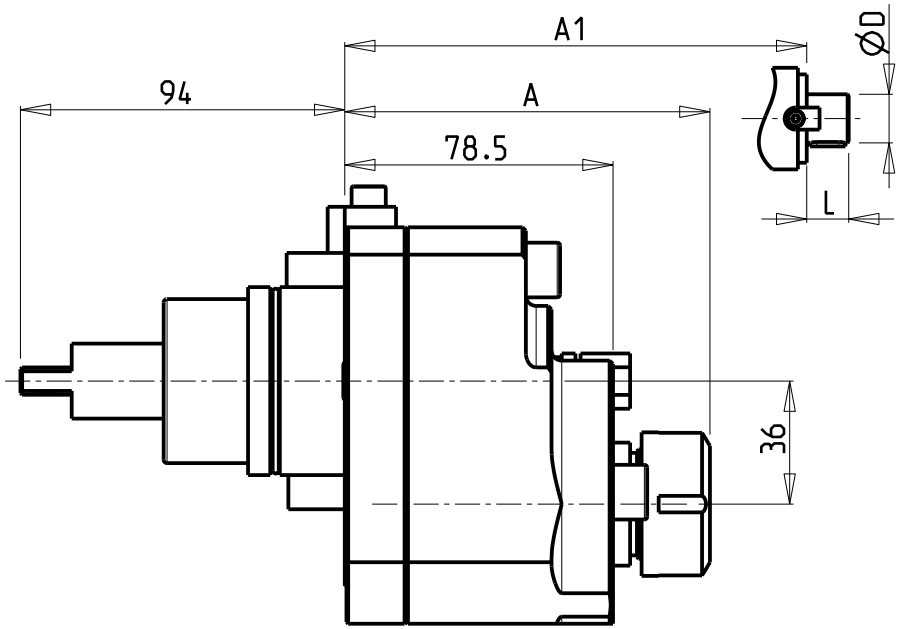

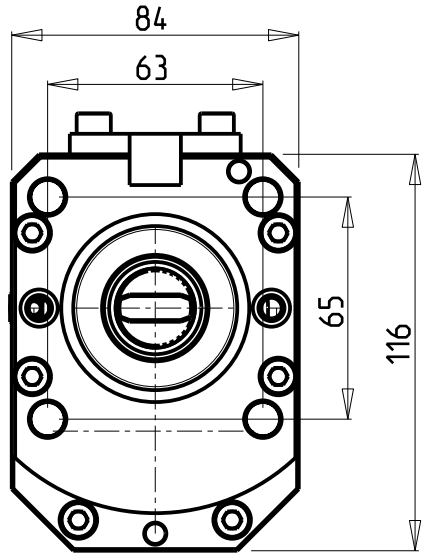

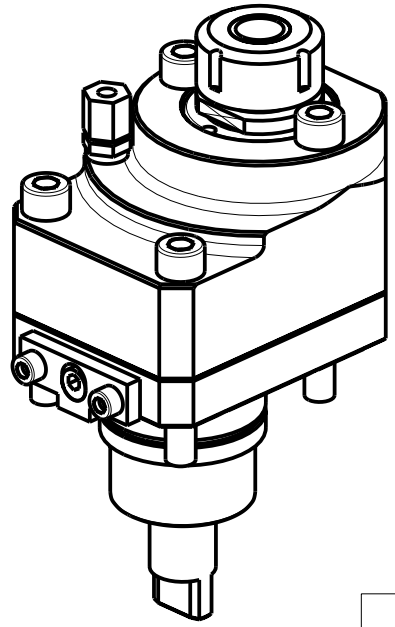

• Chiave inclusa
• Key included
• Schluessel inbegriffen

Cod. MT	Mandrino Spindle Spindel	I	RPM	Coppia Max Max Torque Max Drehmoment	Reversibile lato mandrino/contromandrino Reversible sub/main spindle side Umkehrbare Spindelseite/ Gegenspindelseite	Lubrificazione est. Ext. coolant Aussenkuehlung	A	A1	D	L	CHIAVI NON INCLUSE Keys not included Schluessel nicht einbegriffen	
0260025	ER25	2:1	3000	65Nm	X	X	106.86	-	-	-	CHSTER25	MNL0210007
0260032	ER32	2:1	3000	65Nm	X	X	120.56	-	-	-	CHSTER32	MNL0210007
0261617	Ø16x17	2:1	3000	65Nm	X	X	-	88.5	16	17	CH_VTCROCE_M08 •	MNL0210007
0262219	Ø22x19	2:1	3000	65Nm	X	X	-	90.5	22	19	CH_VTCROCE_M10 •	MNL0210007
0262721	Ø27x21	2:1	3000	65Nm	X	X	-	92.5	27	21	CH_VTCROCE_M12 •	MNL0210007

BIGLIA

MOD: B301/445/470/501(Y-S)/510/545/550/565/650/658/1200/446/465/745/765 - B750/1250 16 ST.

MODULO MOTORIZZATO RADIALE RIDOTTO I=2:1 DISASSATO IN Z 36mm
Radial geared-down I=2:1 driven tool re-directed in Z by 36mm
Radial angetriebenes Werkzeug untersetzt I=2:1 achsversetzt in Z um 36mm

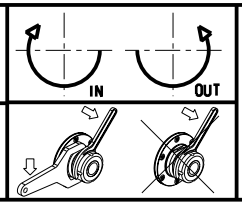

M.T. srl
Via Casino Albini 480
Tel. 0541/956034-957884
Fax 0541/956341
47842 S. GIOVANNI IN M. (RN)
e-mail: mtma@mtmarchetti.com
http://www.mtmarchetti.com

PRODUZIONE MODULI ROTANTI

PAGINA BGL030-1-20

03/2015

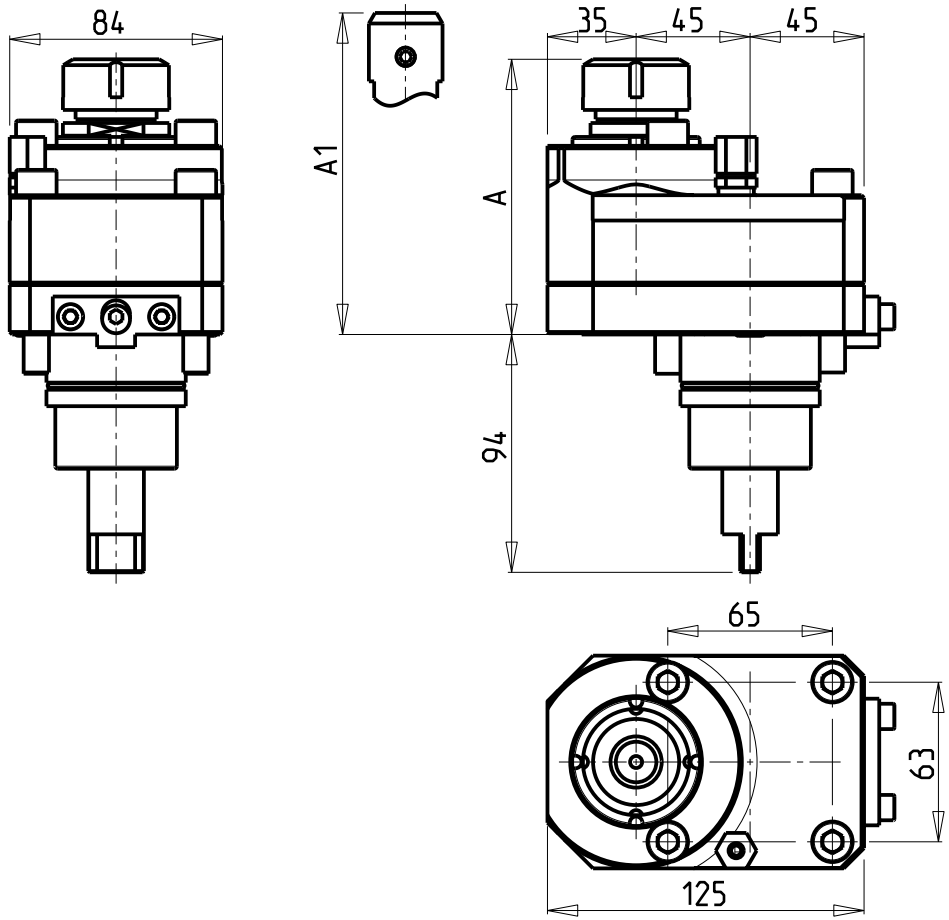

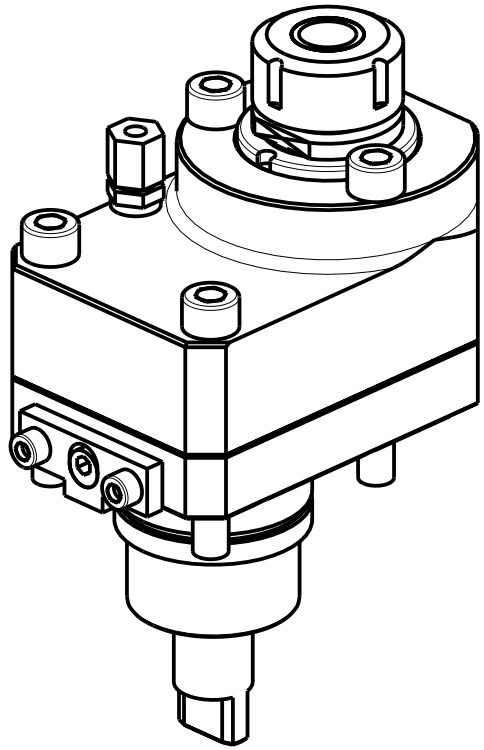

Cod. MT	Cod. BIGLIA	Mandrino Spindle Spindel	I	RPM	Coppia Max Max Torque Max Drehmoment	Lubrificazione est. Ext. coolant Aussenkuehlung	A	A1	CHIAVI NON INCLUSE Keys not included Schluessel nicht einbegriffen	
0130025	T134-00026	ER25	1:2	12000	30Nm	X	108.66	-	CHSTER25	MNL0210007
0130032		ER32	1:2	12000	30Nm	X	121.16	-	CHSTER32	MNL0210007
0131006		WELDON 6	1:2	12000	30Nm	X	-	107.5		

BIGLIA

MOD: B301/445/470/501(Y-S)/510/545/550/565/650/658/1200/446/465/745/765 - B750/1250 16 ST.

MODULO MOTORIZZATO RADIALE MOLTIPLICATO I=1:2 DISASSATO IN Z 45mm
Radial geared-up I=1:2 driven tool re-directed in Z by 45mm
Radial angetriebenes Werkzeug uebersetzt I=1:2 achsversetzt in Z um 45mm

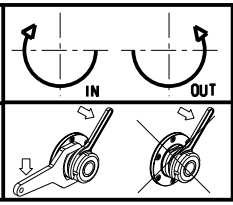

M.T. srl
Via Casino Albini 480
Tel. 0541/956034-957884
Fax 0541/956341
47842 S. GIOVANNI IN M. (RN)
e-mail: mtma@mtmarchetti.com
http://www.mtmarchetti.com

PRODUZIONE MODULI ROTANTI

PAGINA BGL030-1-30

03/2015

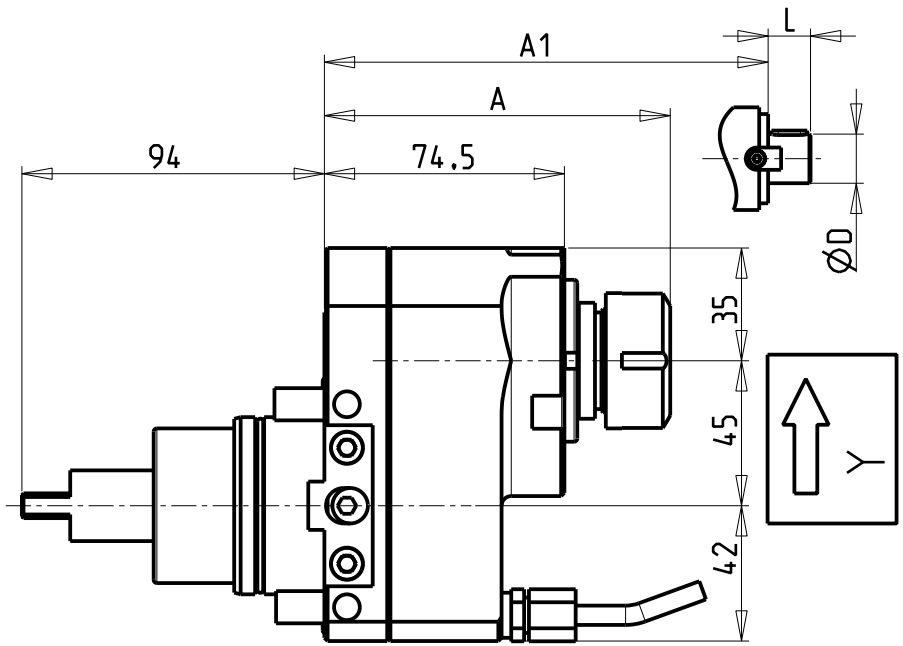

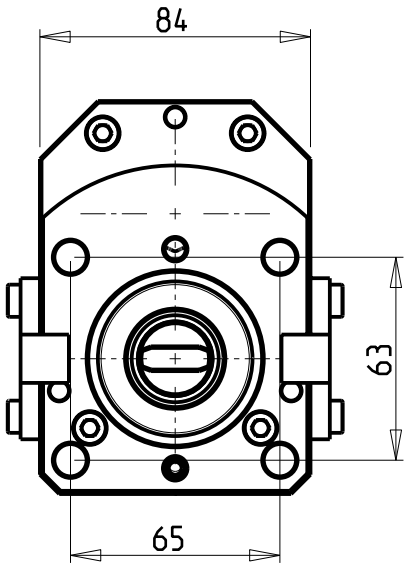

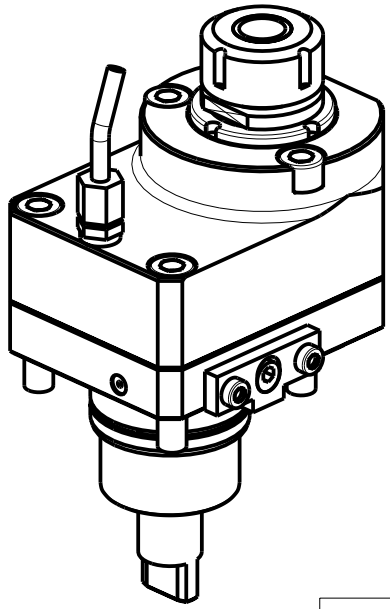

- Chiave inclusa
- Key included
- Schluessel inbegriffen

Cod. MT	Mandrino Spindle Spindel	I	RPM	Coppia Max Max Torque Max Drehmoment	Reversibile lato mandrino/contromandrino Reversible sub/main spindle side Umkehrbare Spindelseite/ Gegenspindelseite	Lubrificazione est. Ext. coolant Aussenkuehlung	A	A1	D	L	CHIAVI NON INCLUSE Keys not included Schluessel nicht einbegriffen	
0690025	ER25	1:1	6000	50Nm	X	X	107.36	-	-	-	CHSTER25	CHUB36
0691617	Ø16x17	1:1	6000	50Nm	X	X	-	89	16	17	CH_VTCROCE_M08 •	CHUB36
0692219	Ø22x19	1:1	6000	50Nm	X	X	-	91	22	19	CH_VTCROCE_M10 •	CHUB36
0692721	Ø27x21	1:1	6000	50Nm	X	X	-	93	27	21	CH_VTCROCE_M12 •	CHUB36

BIGLIA

MOD: B301/445/470/501(Y-S)/510/545/550/565/650/658/1200/446/465/745/765 - B750/1250 16 ST.

MODULO MOTORIZZATO RADIALE DISASSATO IN Y 45mm
Radial driven tool re-directed in Y by 45mm
Radial angetriebenes Werkzeug achsversetzt in Y um 45mm

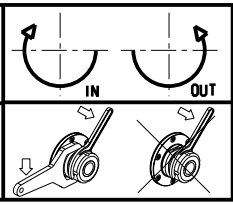

M.T. srl
Via Casino Albini 480
Tel. 0541/956034-957884
Fax 0541/956341
47842 S. GIOVANNI IN M. (RN)
e-mail: mtma@mtmarchetti.com
http://www.mtmarchetti.com

PRODUZIONE MODULI ROTANTI

MT

PAGINA BGL040-1-10

03/2015

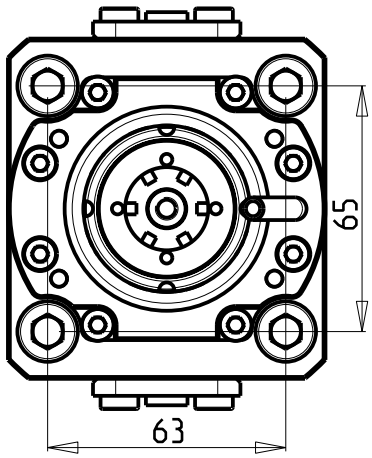

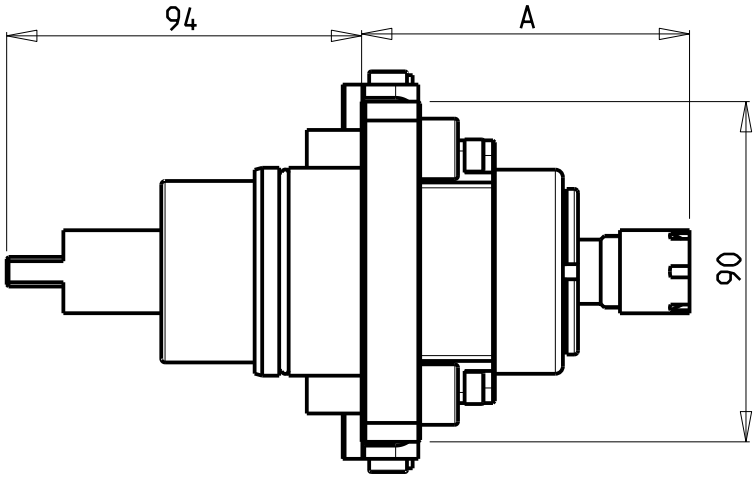

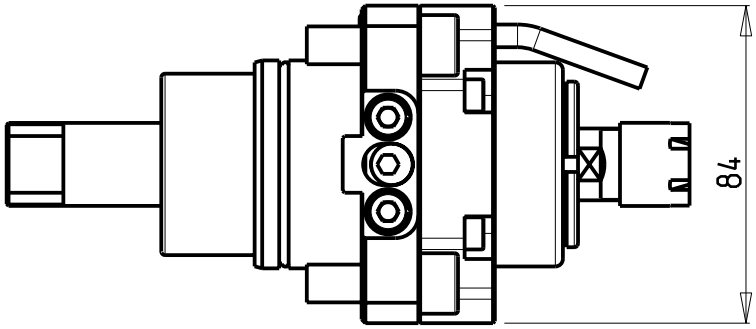

ATTENZIONE - ATTENTION - ACHTUNG

- Per lo smontaggio degli utensili utilizzare sempre la chiave di contrasto come indicato nel manuale d'uso.
- For disassembly of the tools use always the contrast key as mentioned in the user instructions.
- Fuer das Abmontieren der Werkzeuge immer den Gegenschluessel benutzen wie in der Bedienungsanleitung erwaehnt.

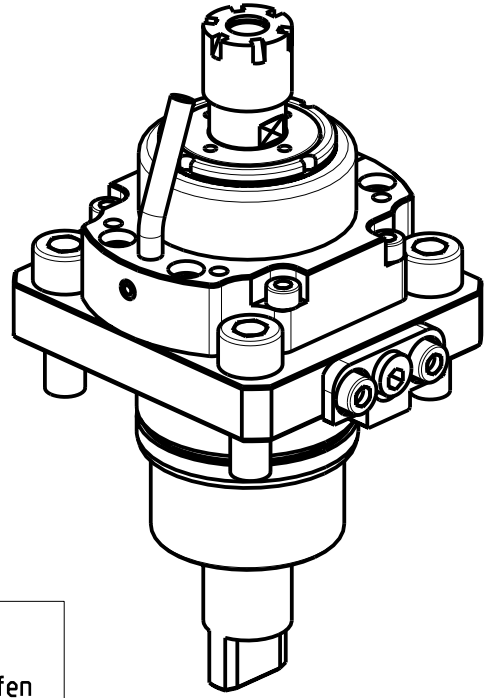

ATTENZIONE - ATTENTION - ACHTUNG

- PRIMA DI UTILIZZARE IL MOTORIZZATO CONSULTARE LE ISTRUZIONI ALLEGATE!
- BEFORE USING THE DRIVEN TOOL, PLEASE CHECK THE ENCLOSED INSTRUCTION SHEET!
- VOR DER BENUTZUNG DES ANGETRIEBENEN WERKZEUGES, DIE BEILIEGENDEN INSTRUKTIONEN DURCHLESEN!

Cod. MT	Cod. BIGLIA	Mandrino Spindle Spindel	I	RPM MAX	Coppia Max Max Torque Max Drehmoment	Lubrificazione int. Coolant through Innenkuehlung	Lubrificazione est. Ext. coolant Aussenkuehlung	A	CHIAVI INCLUSE Keys included Schluessel einbegriffen	
0170016_1	T134-00078	ER16	1:5.625	22500	6Nm		X	86.75	CHMNER16	CHUB17
0170011	-	ER11	1:5.625	22500	6Nm	P=30bar	X	99	CHMNER11	CHUB11

BIGLIA

MOD: B301/445/470/501(Y-S)/510/545/550/565/650/658/1200/446/465/745/765
B750/1250 16 ST. - BV210/315

MODULO MOTORIZZATO RADIALE MOLTIPLICATO I=1:5.625
Radial geared-up I=1:5.625 driven tool
Radial angetriebenes Werkzeug uebersetzt I=1:5.625

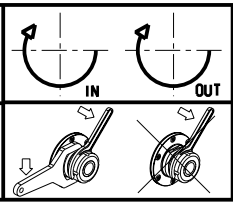

M.T. srl
Via Casino Albini 480
Tel. 0541/956034-957884
Fax 0541/956341
47842 S. GIOVANNI IN M. (RN)
e-mail: mtma@mtmarchetti.com
http://www.mtmarchetti.com

PRODUZIONE MODULI ROTANTI

PAGINA BGL060-1-00

03/2015

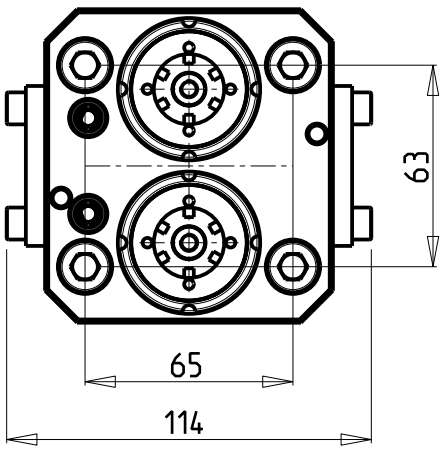

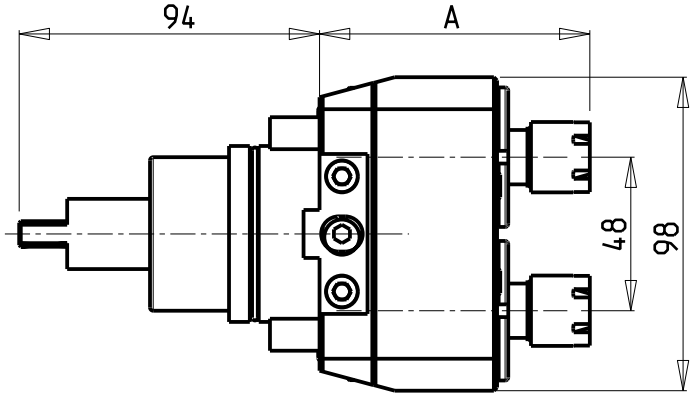

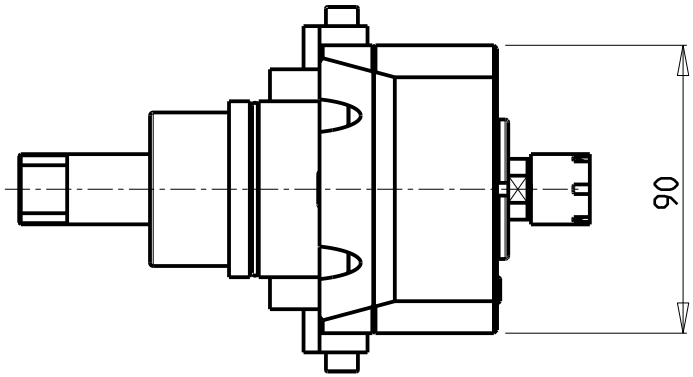

ATTENZIONE - ATTENTION - ACHTUNG

- Per lo smontaggio degli utensili utilizzare sempre la chiave di contrasto come indicato nel manuale d'uso.
- For disassembly of the tools use always the contrast key as mentioned in the user instructions.
- Fuer das Abmontieren der Werkzeuge immer den Gegenschluessel benutzen wie in der Bedienungsanleitung erwaehnt.

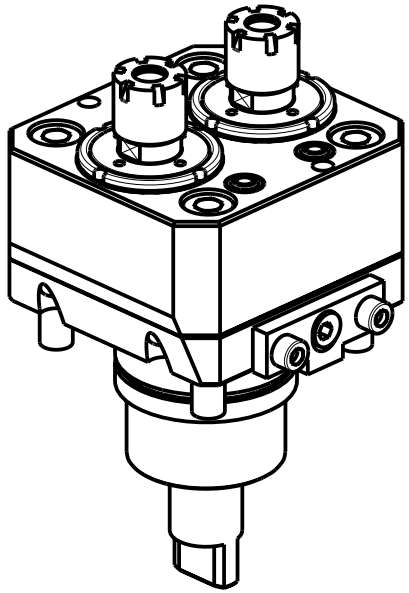

Cod. MT	Cod. BIGLIA	Mandrino Spindle Spindel	I	RPM	Coppia Max Max Torque Max Drehmoment	Lubrificazione est. Ext. coolant Aussenkuehlung	A	CHIAVI NON INCLUSE Keys not included Schluessel nicht einbegriffen	
0150016X2	41.32.30.00	ER16	1:1	6000	30Nm	X	84.5	CHMNER16	CHUB17
0150025X2	-	ER25	1:1	6000	30Nm	X	85	CHSTER25	CHUB36

BIGLIA

MOD: B301/445/470/501(Y-S)/510/545/550/565/650/658/1200/446/465/745/765 - BV210/315

MODULO MOTORIZZATO RADIALE 2 USCITE IN Y
Radial single side twin head driven tool in Y
Radial angetriebenes Werkzeug 2 Ausgaenge in Y

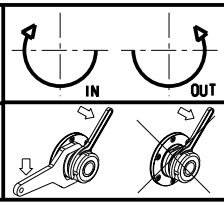

M.T. srl
Via Casino Albini 480
Tel. 0541/956034-957884
Fax 0541/956341
47842 S. GIOVANNI IN M. (RN)
e-mail: mtma@mtmarchetti.com
http://www.mtmarchetti.com

PRODUZIONE MODULI ROTANTI

PAGINA BGL080-1-00

03/2015

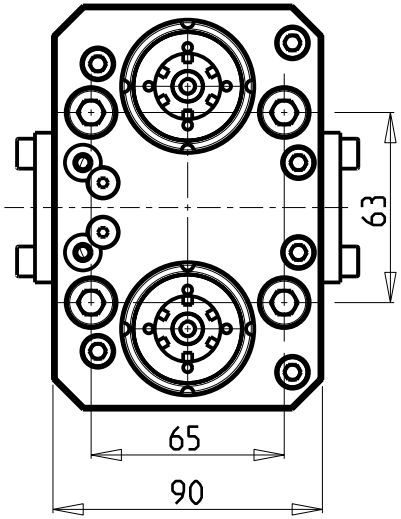

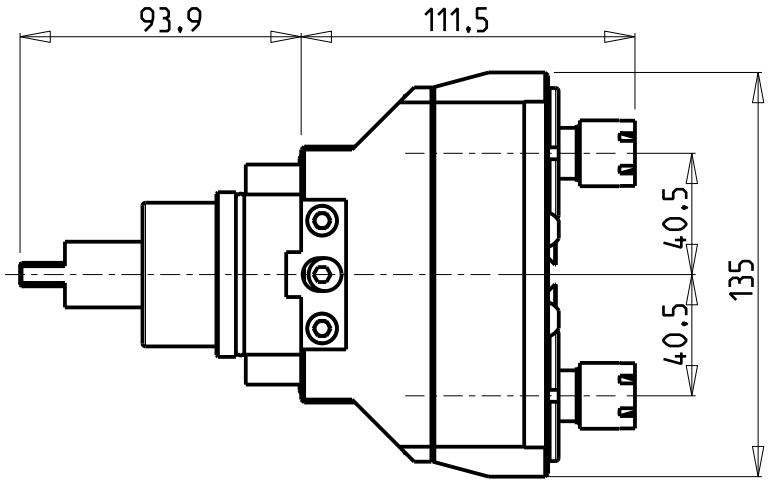

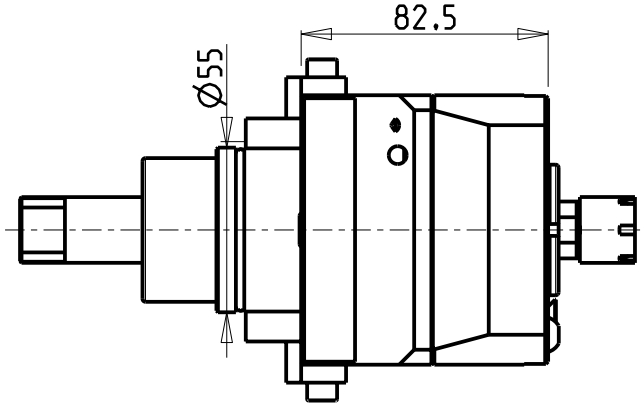

ATTENZIONE - ATTENTION - ACHTUNG

- Per lo smontaggio degli utensili utilizzare sempre la chiave di contrasto come indicato nel manuale d'uso.
- For disassembly of the tools use always the contrast key as mentioned in the user instructions.
- Fuer das Abmontieren der Werkzeuge immer den Gegenschluessel benutzen wie in der Bedienungsanleitung erwaehnt.

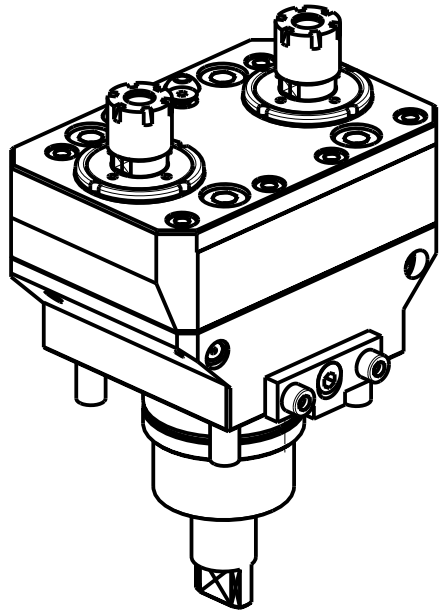

Cod. MT	Mandrino Spindle Spindel	I	RPM	Coppia Max Max Torque Max Drehmoment	Reversibile lato mandrino/contromandrino Reversible sub/main spindle side Umkehrbare Spindelseite/ Gegenspindelseite	Lubrificazione est. Ext. coolant Aussenkuehlung	CHIAVI NON INCLUSE Keys not included Schluessel nicht einbegriffen	
BGL0030216	ER16	1:2	12000	20Nm	X	X	CHMNER16	CHUB17

BIGLIA

MOD: B301/445/470/501(Y-S)/510/545/550/565/650/658/1200/446/465/745/765 - BV210/315

MODULO MOTORIZZATO RADIALE 2 USCITE IN Y MOLTIPLICATO I=1:2
Radial geared-up I=1:2 single side twin head driven tool in Y
Radial angetriebenes Werkzeug 2 Ausgaenge in Y uebersetzt I=1:2

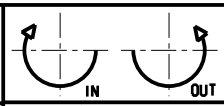

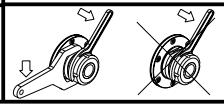

M.T. srl
Via Casino Albini 480
Tel. 0541/956034-957884
Fax 0541/956341
47842 S. GIOVANNI IN M. (RN)
e-mail: mtma@mtmarchetti.com
http://www.mtmarchetti.com

PRODUZIONE MODULI ROTANTI

03/2015

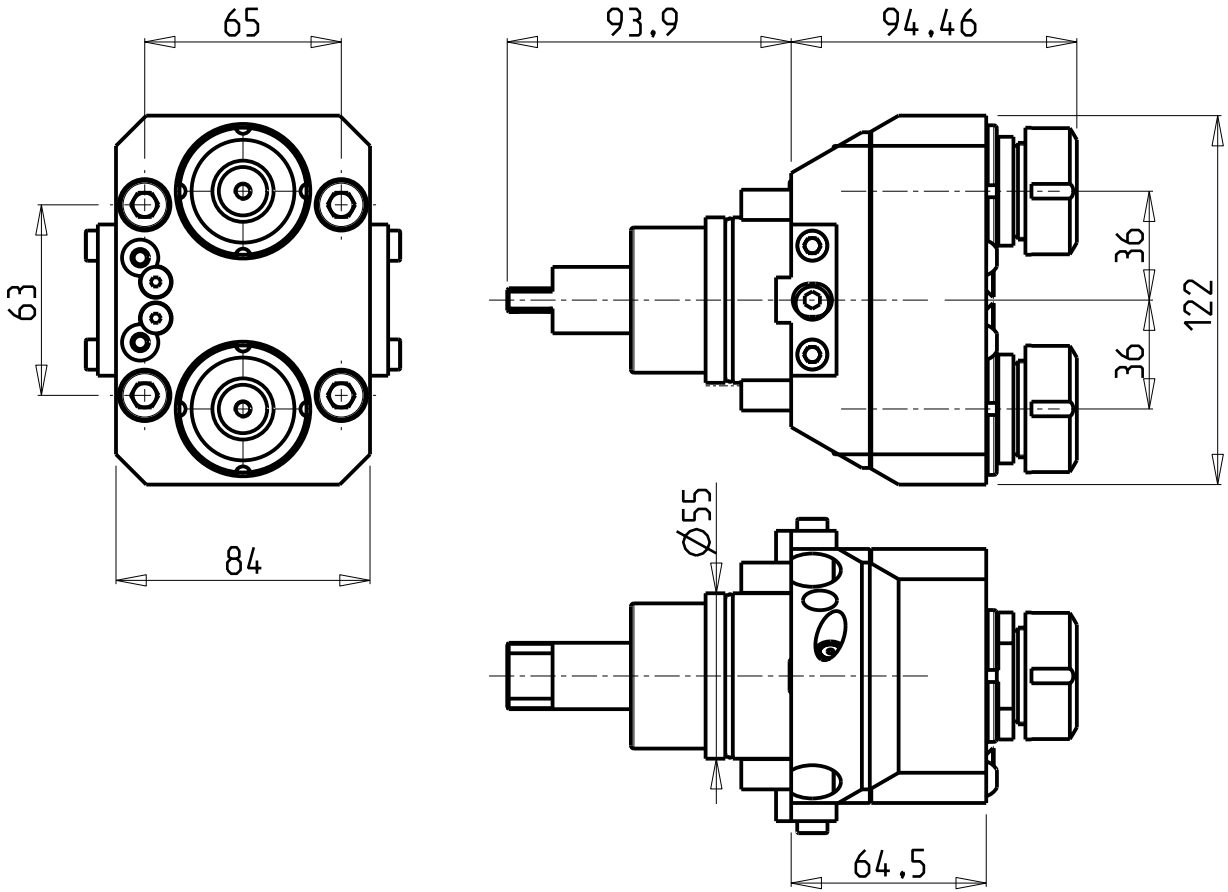

ATTENZIONE - ATTENTION - ACHTUNG

- Per lo smontaggio degli utensili utilizzare sempre la chiave di contrasto come indicato nel manuale d'uso.
- For disassembly of the tools use always the contrast key as mentioned in the user instructions.
- Fuer das Abmontieren der Werkzeuge immer den Gegenschluessel benutzen wie in der Bedienungsanleitung erwaehnt.

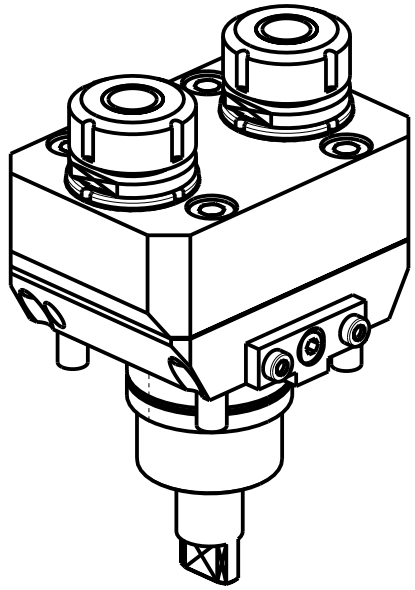

Cod. MT	Mandrino Spindle Spindel	I	RPM	Coppia Max Max Torque Max Drehmoment	Lubrificazione est. Ext. coolant Aussenkuehlung	CHIAVI NON INCLUSE Keys not included Schluessel nicht einbegriffen	
BGL0140225	ER25	1:2	12000	20Nm	X	CHSTER25	CHUB36

BIGLIA

MOD: B301/445/470/501(Y-S)/510/545/550/565/650/658/1200/446/465/745/765 - BV210/315

MODULO MOTORIZZATO RADIALE 2 USCITE IN Y MOLTIPLICATO I=1:2
Radial geared-up I=1:2 single side twin head driven tool in Y
Radial angetriebenes Werkzeug 2 Ausgaenge in Y uebersetzt I=1:2

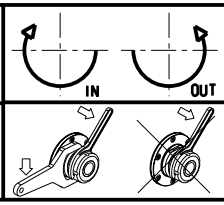

M.T. srl
Via Casino Albini 480
Tel. 0541/956034-957884
Fax 0541/956341
47842 S. GIOVANNI IN M. (RN)
e-mail: mtma@mtmarchetti.com
http://www.mtmarchetti.com

PRODUZIONE MODULI ROTANTI

MT

PAGINA BGL080-1-20

03/2015

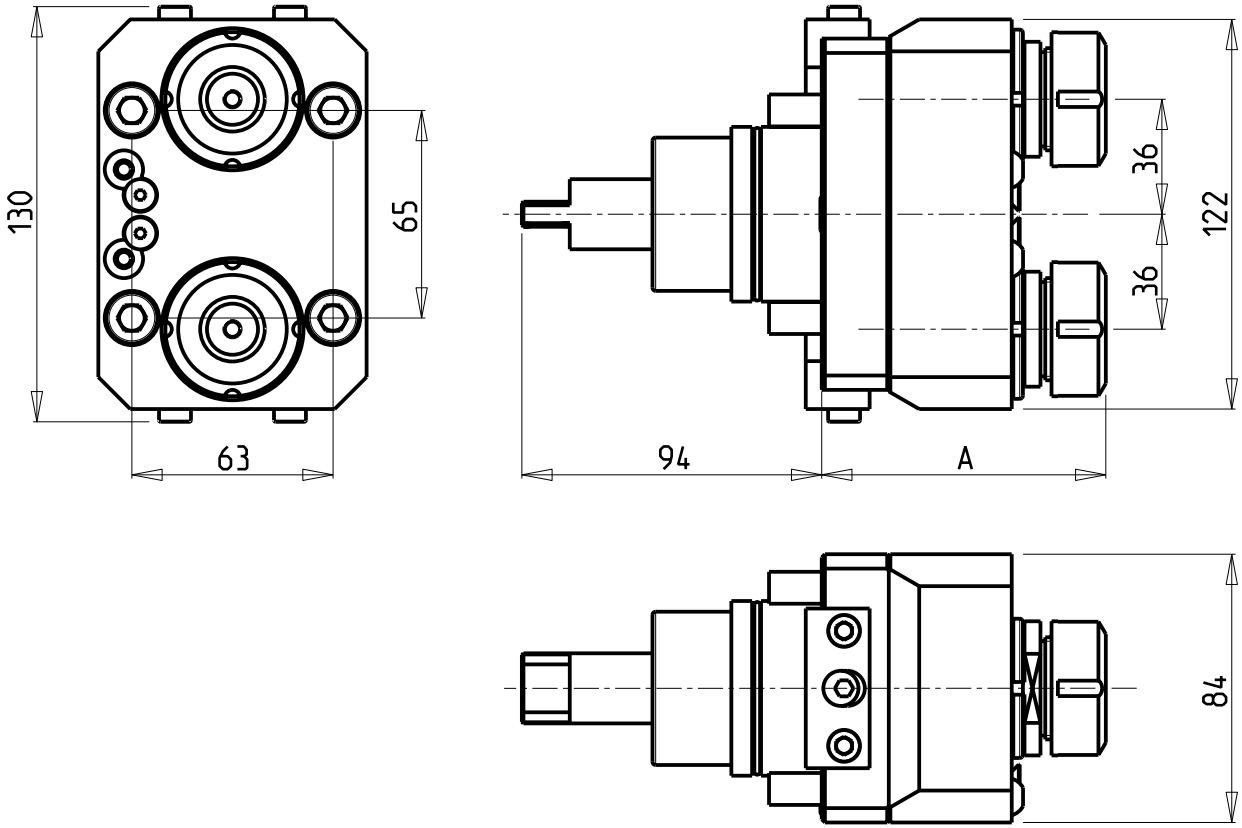

ATTENZIONE - ATTENTION - ACHTUNG

- Per lo smontaggio degli utensili utilizzare sempre la chiave di contrasto come indicato nel manuale d'uso.
- For disassembly of the tools use always the contrast key as mentioned in the user instructions.
- Fuer das Abmontieren der Werkzeuge immer den Gegenschluessel benutzen wie in der Bedienungsanleitung erwaehnt.

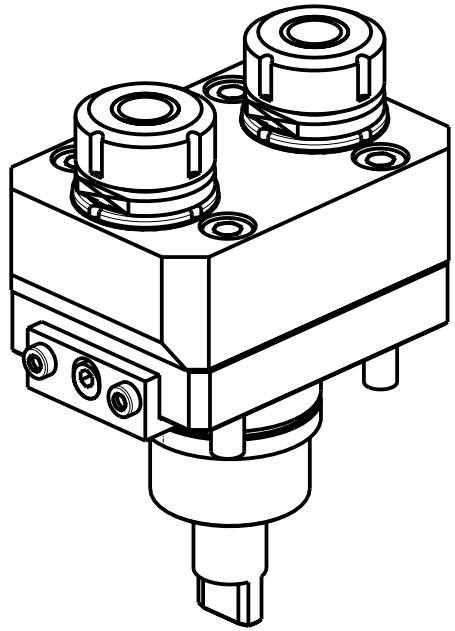

Cod. MT	Mandrino Spindle Spindel	I	RPM	Coppia Max Max Torque Max Drehmoment	Lubrificazione est. Ext. coolant Aussenkuehlung	A	CHIAVI NON INCLUSE Keys not included Schluessel nicht einbegriffen	
BGL0020225	ER25	1:2	12000	20Nm	X	88.96	CHSTER25	CHUB36

BIGLIA

MOD: B301/445/470/501(Y-S)/510/545/550/565/650/658/1200/446/465/745/765 - B750/1250 16 ST.

MODULO MOTORIZZATO RADIALE 2 USCITE IN Z MOLTIPLICATO I=1:2
Radial geared-up I=1:2 twin head driven tool in Z
Radial angetriebenes Werkzeug 2 Ausgaenge in Z uebersetzt I=1:2

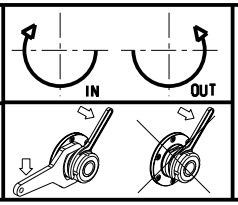

M.T. srl
Via Casino Albini 480
Tel. 0541/956034-957884
Fax 0541/956341
47842 S. GIOVANNI IN M. (RN)
e-mail: mtma@mtmarchetti.com
http://www.mtmarchetti.com

PRODUZIONE MODULI ROTANTI

PAGINA BGL090-1-00

03/2015

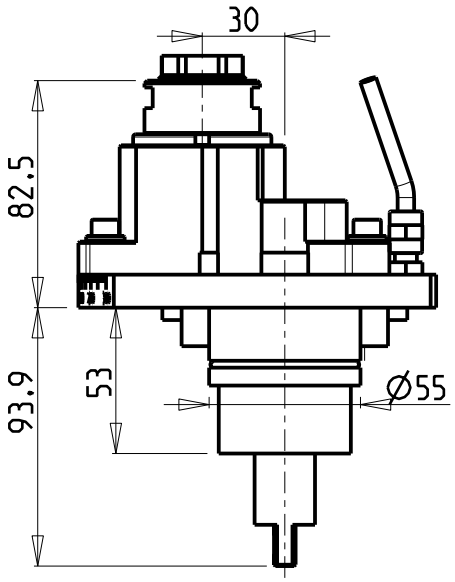

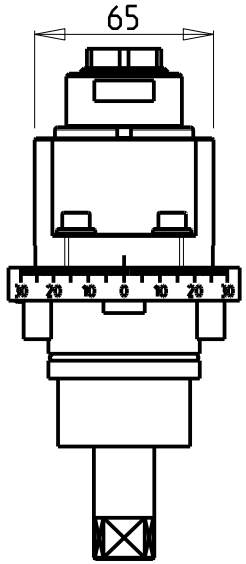

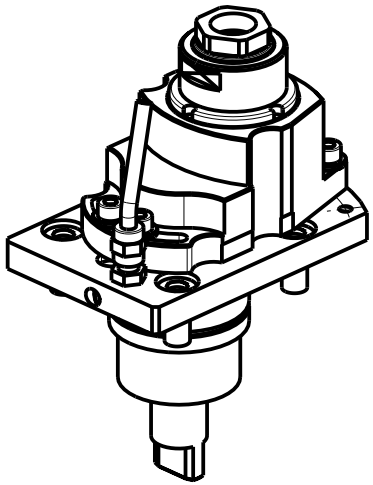

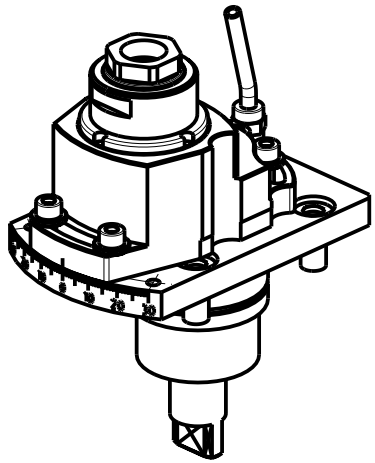

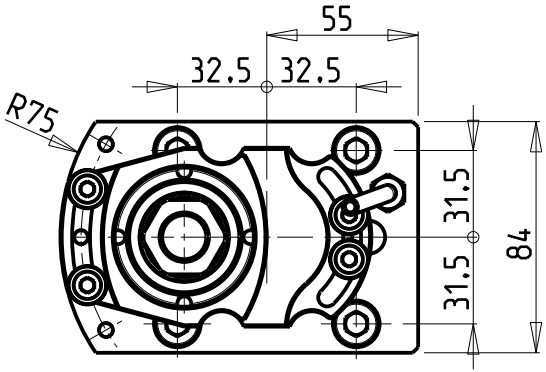

ATTENZIONE - ATTENTION - ACHTUNG

- Per lo smontaggio degli utensili utilizzare sempre la chiave di contrasto come indicato nel manuale d'uso.
- For disassembly of the tools use always the contrast key as mentioned in the user instructions.
- Fuer das Abmontieren der Werkzeuge immer den Gegenschluessel benutzen wie in der Bedienungsanleitung erwaehnt.

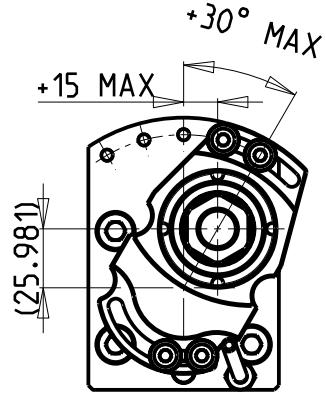

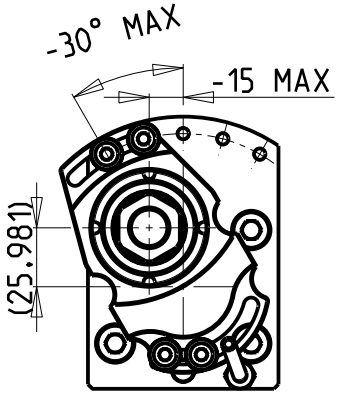

Cod. MT	Mandrino Spindle Spindel	I	RPM	Coppia Max Max Torque Max Drehmoment	Lubrificazione est. Ext. coolant Aussenkuehlung	CHIAVI NON INCLUSE Keys not included Schluessel nicht einbegriffen	
BGL0121025	ERA25	1:1	6000	30Nm	X	CHUB36	CHUB27

BIGLIA

MOD: B301/445/470/501(Y-S)/510/545/550/565/650/658/1200/446/465/745/765 - B750/1250 16 ST.

MODULO MOTORIZZATO RADIALE DISASSATO 30mm ORIENTABILE ±30°

Radial ±30° adjustable angle driven tool re-directed by 30mm

Radial angetriebenes Werkzeug schwenkbar ±30° achsversetzt um 30mm

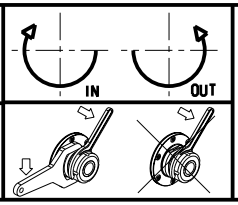

M.T. srl
Via Casino Albini 480
Tel. 0541/956034-957884
Fax 0541/956341
47842 S. GIOVANNI IN M. (RN)
e-mail: mtma@mtmarchetti.com
http://www.mtmarchetti.com

PRODUZIONE MODULI ROTANTI

MT

PAGINA BGL135-1-00

03/2015

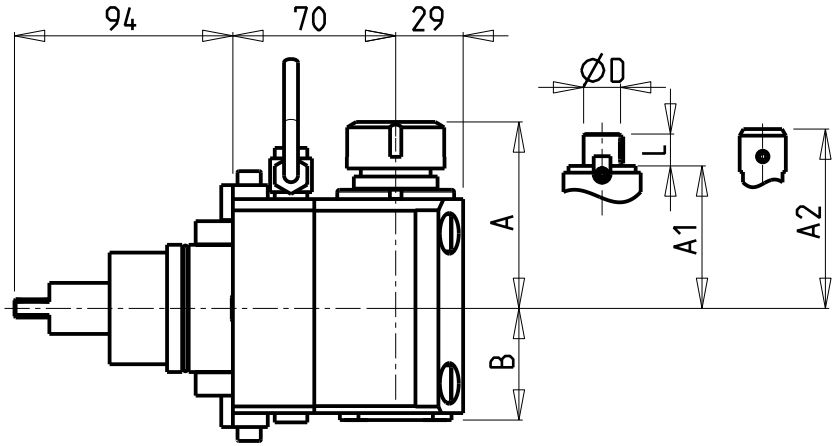

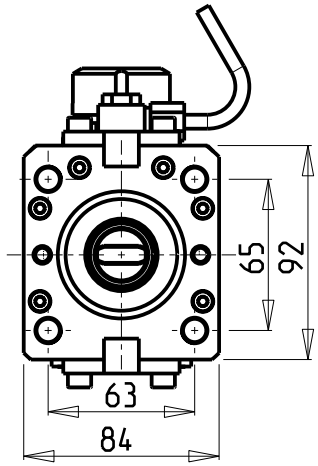

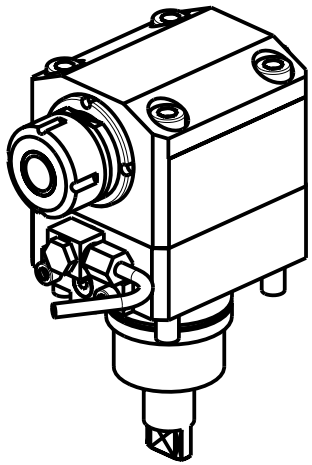

ATTENZIONE - ATTENTION - ACHTUNG
- FINO AD ESAURIMENTO SCORTE
- clearance sale
- solange vorrat

• Chiave inclusa
• Key included
• Schluessel inbegriffen

Cod. MT	Cod. BIGLIA	Mandrino Spindle Spindel	I	RPM	Coppia Max Max Torque Max Drehmoment	Reversibile lato mandrino/contromandrino Reversible sub/main spindle side Umkehrbare Spindelseite/ Gegenspindelseite	Lubrificazione int. Coolant through Innenkuehlung	Lubrificazione est. Ext. coolant Aussenkuehlung	A	A1	A2	B	D	L	CHIAVI NON INCLUSE Keys not included Schluessel nicht einbegriffen	
0010825	10.57.87.00	ER25	1:1	6000	50Nm	X		X	80.16	-	-	48	-	-	CHSTER25	0100000
0011432	T134-00062	ER32	1:1	6000	50Nm	X		X	97.66	-	-	48	-	-	CHSTER32	0100000
0013325	-	ER25	1:1	6000	50Nm	X	P=70bar	X	80.16	-	-	71.5	-	-	CHSTER25	0100000
0012220	T134-00065	WELDON 20	1:1	6000	50Nm	X		X	-	-	100	48	-	-		
0011617	-	Ø16x17	1:1	6000	50Nm	X		X	-	61	-	48	16	17	CH_VTCROCE_M08 •	0100000
0011820	-	Ø18x20	1:1	6000	50Nm	X		X	-	61	-	48	18	20	CH_VTCROCE_M08 •	0100000
0012219	-	Ø22x19	1:1	6000	50Nm	X		X	-	62	-	48	22	19	CH_VTCROCE_M10 •	0100000
0012240	-	Ø22x40	1:1	6000	50Nm	X		X	-	62	-	48	22	40	CH_VTCROCE_M10 •	0100000
0012750	-	Ø27x50	1:1	6000	50Nm	X		X	-	64	-	48	27	50	CH_VTCROCE_M12 •	0100000

BIGLIA

MOD: B301/445/470/501(Y-S)/510/650/658/1200 - BV210/315

MODULO MOTORIZZATO ASSIALE H=70mm
Axial driven tool H=70mm
Axial angetriebenes Werkzeug H=70mm

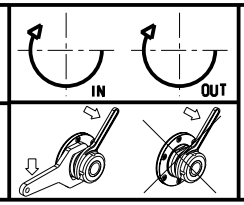

M.T. srl
Via Casino Albini 480
Tel. 0541/956034-957884
Fax 0541/956341
47842 S. GIOVANNI IN M. (RN)
e-mail: mtma@mtmarchetti.com
http://www.mtmarchetti.com

PRODUZIONE MODULI ROTANTI

03/2015

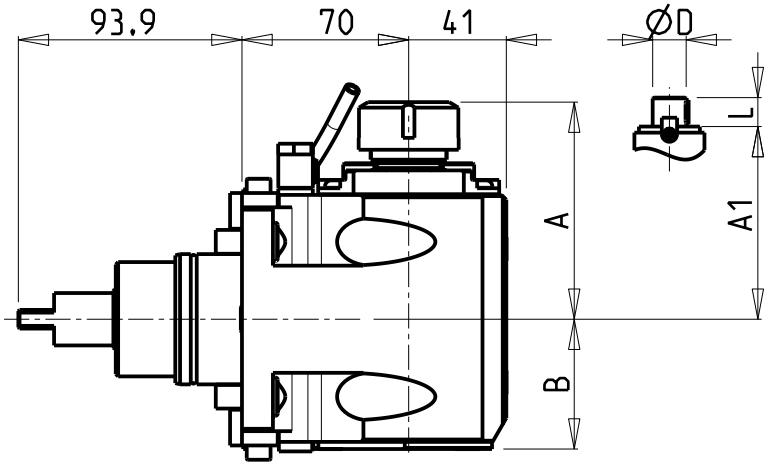

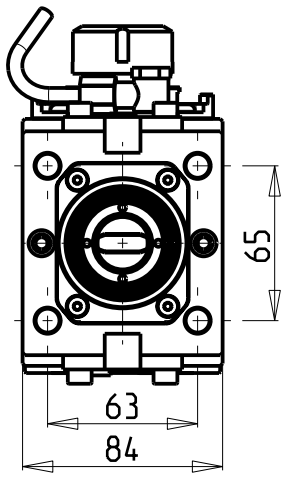

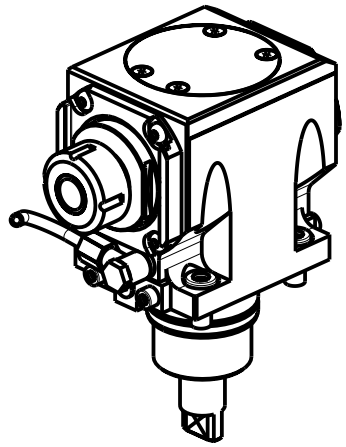

- Chiave inclusa
- Key included
- Schluessel inbegriffen

Cod. MT	Mandrino Spindle Spindel	I	RPM	Coppia Max Max Torque Max Drehmoment	Reversibile lato mandrino/contromandrino Reversible sub/main spindle side Umkehrbare Spindelseite/ Gegenspindelseite	Lubrificazione int. Coolant through Innenkuehlung	Lubrificazione est. Ext. coolant Aussenkuehlung	A	A1	B	CHIAVI NON INCLUSE Keys not included Schluessel nicht einbegriffen		
BGL0180125	ER25	1:1	6000	50Nm	X	-	X	91.16	-	54.5	-	CHSTER25	OKU0650004 •
BGL0180325	ERA25	1:1	6000	50Nm	X	-	X	65	-	54.5	CHUB27	CHTAER25ZC •	OKU0650004 •
BGL0180132	ER32	1:1	6000	50Nm	X	-	X	93.66	-	54.5	-	CHSTER32	OKU0650004 •
BGL0180140	ER40	1:1	6000	50Nm	X	-	X	98.16	-	54.5	-	CHSTER40	OKU0650004 •
BGL0180225	ER25	1:1	6000	50Nm	X	P=70bar	X	91.16	-	65.5	-	CHSTER25	OKU0650004 •
BGL0180425	ERA25	1:1	6000	50Nm	X	P=70bar	X	65	-	65.5	CHUB27	CHTAER25ZC •	OKU0650004 •
BGL0180232	ER32	1:1	6000	50Nm	X	P=70bar	X	93.66	-	65.5	-	CHSTER32	OKU0650004 •
BGL0180240	ER40	1:1	6000	50Nm	X	P=70bar	X	98.16	-	65.5	-	CHSTER40	OKU0650004 •
BGL0180516	Ø16x17	1:1	6000	50Nm	X	-	X	-	67.5	54.5	-	CH_VTCROCE_M08 •	OKU0650004 •
BGL0180522	Ø22x19	1:1	6000	50Nm	X	-	X	-	67.5	54.5	-	CH_VTCROCE_M10 •	OKU0650004 •
BGL0180527	Ø27x21	1:1	6000	50Nm	X		X	-	70	54.5	-	CH_VTCROCE_M12 •	OKU0650004 •

BIGLIA

MOD: B301/445/470/501(Y-S)/510/650/658/1200 - BV210/315

MODULO MOTORIZZATO ASSIALE H=70mm
Axial driven tool H=70mm
Axial angetriebenes Werkzeug H=70mm

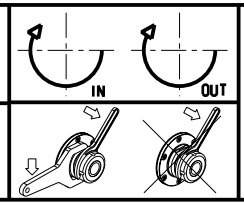

M.T. srl
Via Casino Albini 480
Tel. 0541/956034-957884
Fax 0541/956341
47842 S. GIOVANNI IN M. (RN)
e-mail: mtma@mtmarchetti.com
http://www.mtmarchetti.com

PRODUZIONE MODULI ROTANTI

03/2015

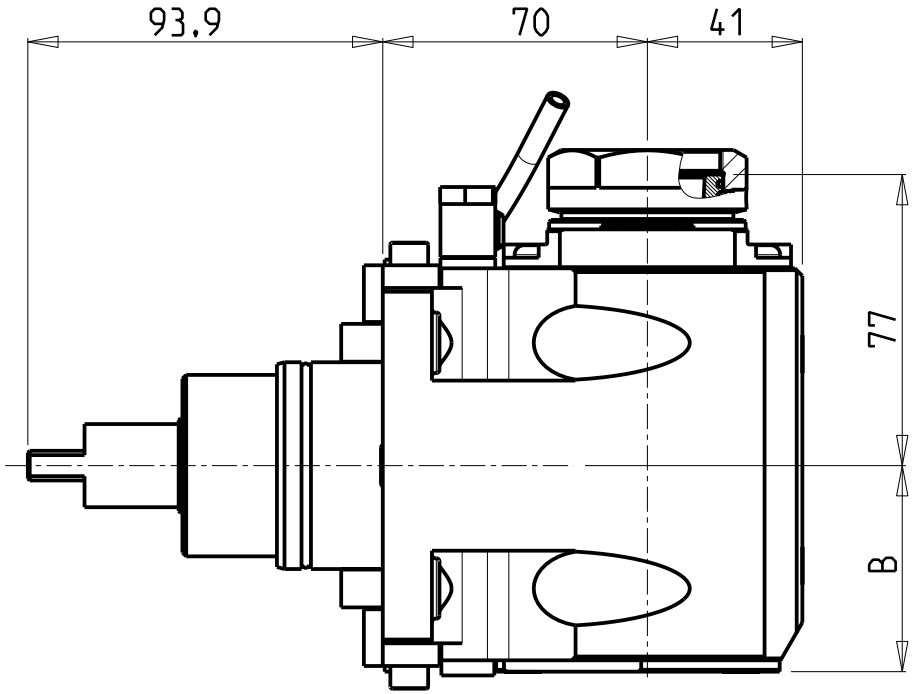

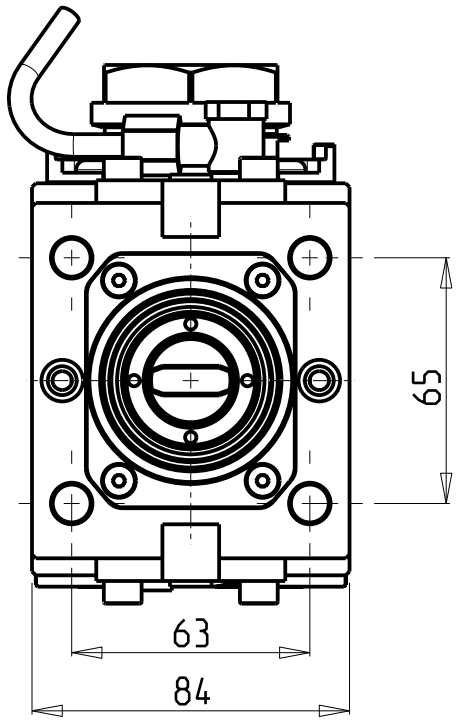

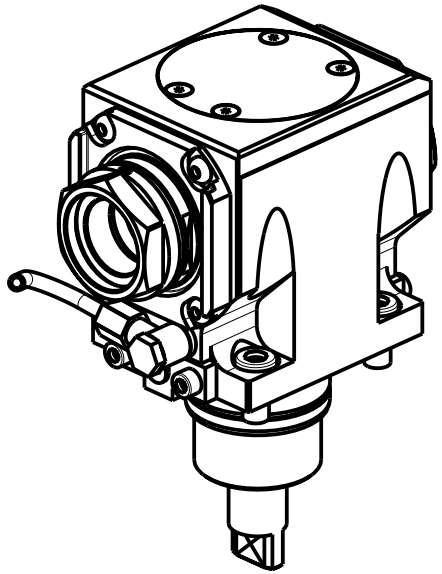

PER PORTAUTENSILI MODULARI MTSK-40 VEDI PAG. TBL300-1-40
FOR MTSK-40 QUIK CHANGE TOOLHOLDERS CLAMPINGS SEE PAGE TBL300-1-40
FUER MTSK-40 MODULARE WERKZEUGAUFNAHMEN SIEHE SEITE TBL300-1-40

Cod. MT	Mandrino Spindle Spindel	I	RPM	Coppia Max Max Torque Max Drehmoment	Reversibile lato mandrino/contromandrino Reversible sub/main spindle side Umkehrbare Spindelseite/ Gegenspindelseite	Lubr.interna Coolant through Innenkuehlung	Lubr.esterna Ext. coolant Aussenkuehlung	B	CHIAVI NON INCLUSE Keys not included Schluessel nicht einbegriffen	
BGL0170140	MTSK-40	1:1	6000	50Nm	X		X	54.5	CHUB46	OKU0650004 •
BGL0170240	MTSK-40	1:1	6000	50Nm	X	P=70bar	X	65.5	CHUB46	OKU0650004 •

• Chiave inclusa
• Key included
• Schluessel inbegriffen

BIGLIA
MOD: B301/445/470/501(Y-S)/510/650/658/1200 - BV210/315

MODULO MOTORIZZATO ASSIALE MTSK H=70mm
Axial MTSK driven tool H=70mm
Axial MTSK angetriebenes Werkzeug H=70mm

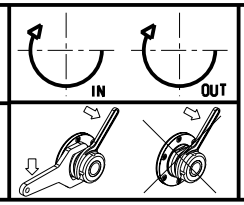

M.T. srl
Via Casino Albini 480
Tel. 0541/956034-957884
Fax 0541/956341
47842 S. GIOVANNI IN M. (RN)
e-mail: mtma@mtmarchetti.com
http://www.mtmarchetti.com

PRODUZIONE MODULI ROTANTI

PAGINA BGL150-1-11-K

ATTENZIONE - ATTENTION - ACHTUNG

- FINO AD ESAURIMENTO SCORTE
- clearance sale
- solange vorrat

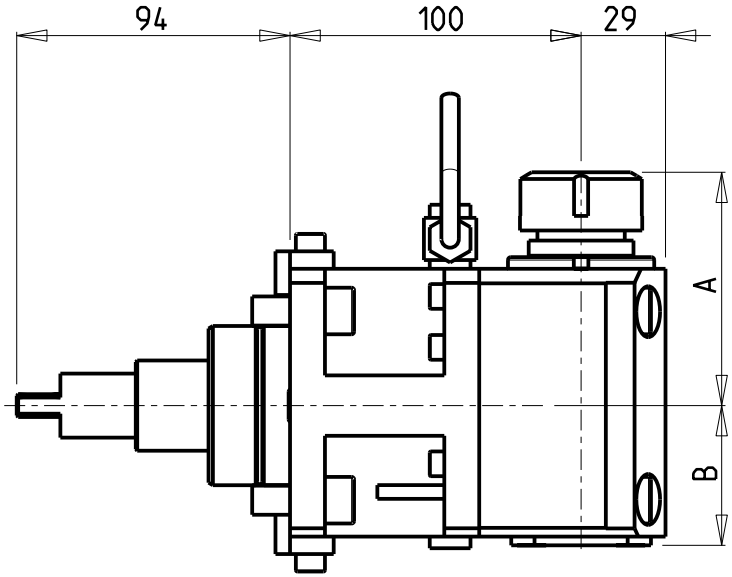

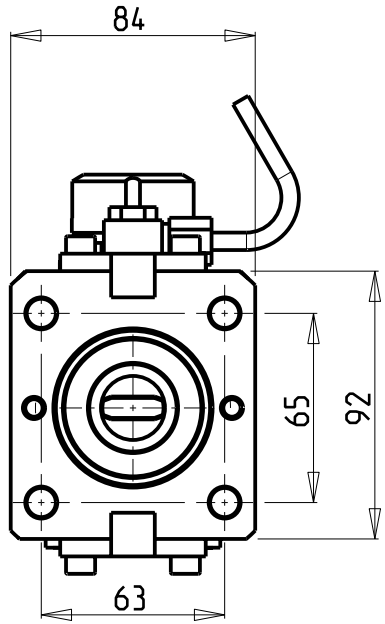

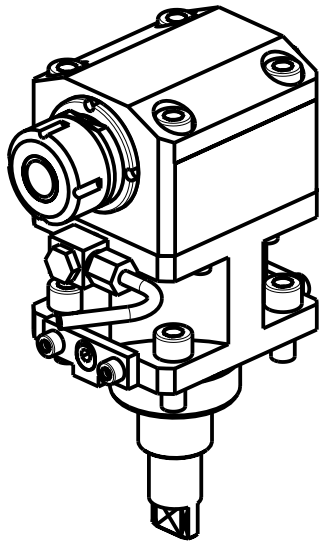

Cod. MT	Cod. BIGLIA	Mandrino Spindle Spindel	I	RPM	Coppia Max Max Torque Max Drehmoment	Reversibile lato mandrino/contromandrino Reversible sub/main spindle side Umkehrbare Spindelseite/ Gegenspindelseite	Lubrificazione int. Coolant through Innenkuehlung	Lubrificazione est. Ext. coolant Aussenkuehlung	A	B	CHIAVI NON INCLUSE Keys not included Schluessel nicht einbegriffen	
0010825L	T134-00076	ER25	1:1	6000	50Nm	X		X	80.16	48	CHSTER25	0100000
0011432L	T134-00077	ER32	1:1	6000	50Nm	X		X	97.66	48	CHSTER32	0100000
0013325L	-	ER25	1:1	6000	50Nm	X	P=70bar	X	80.16	71.5	CHSTER25	0100000

BIGLIA

MOD: B445/470/545/550/565/650/658/1200/446/465/745/765 - B750/1250 16 ST.

MODULO MOTORIZZATO ASSIALE H=100mm
Axial driven tool H=100mm
Axial angetriebenes Werkzeug H=100mm

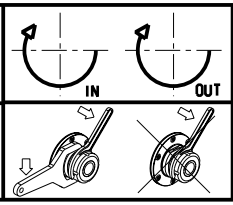

M.T. srl
Via Casino Albini 480
Tel. 0541/956034-957884
Fax 0541/956341
47842 S. GIOVANNI IN M. (RN)
e-mail: mtma@mtmarchetti.com
http://www.mtmarchetti.com

PRODUZIONE MODULI ROTANTI

MT

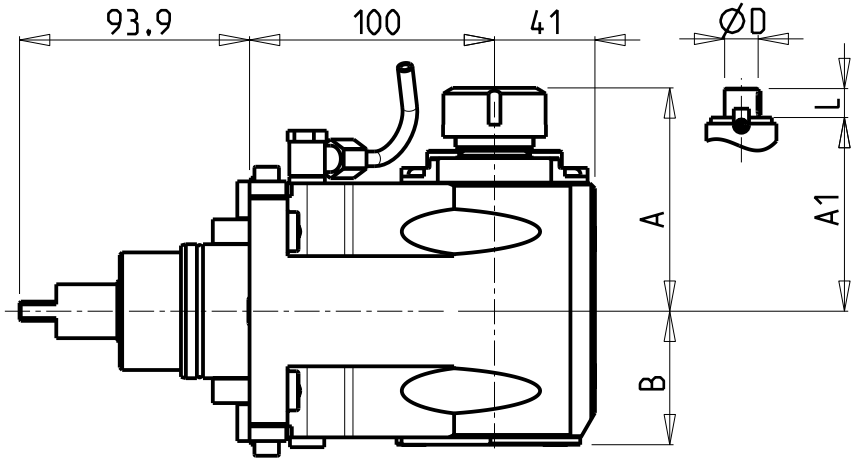

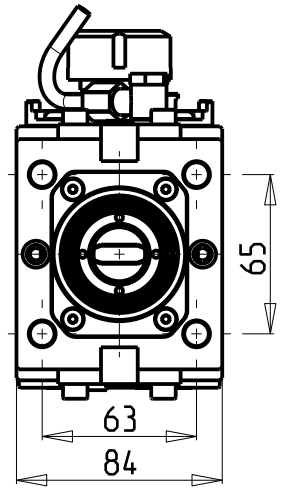

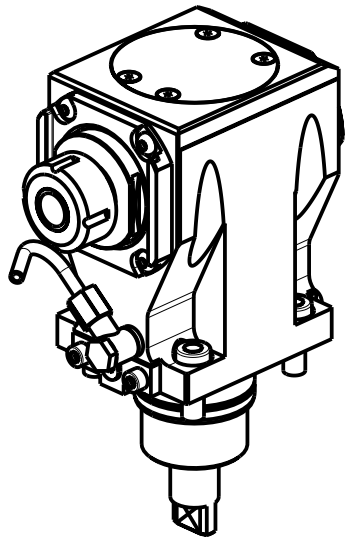

• Chiave inclusa
• Key included
• Schluessel inbegriffen

Cod. MT	Mandrino Spindle Spindel	I	RPM	Coppia Max Max Torque Max Drehmoment	Reversibile lato mandrino/contromandrino Reversible sub/main spindle side Umkehrbare Spindelseite/ Gegenspindelseite	Lubrificazione int. Coolant through Innenkuehlung	Lubrificazione est. Ext. coolant Aussenkuehlung	A	A1	B	CHIAVI NON INCLUSE Keys not included Schluessel nicht einbegriffen		
BGL0210125	ER25	1:1	6000	50Nm	X	-	X	91.16	-	54.5	-	CHSTER25	OKU0650004 •
BGL0210325	ERA25	1:1	6000	50Nm	X	-	X	65	-	54.5	CHUB27	CHTAER25ZC •	OKU0650004 •
BGL0210132	ER32	1:1	6000	50Nm	X	-	X	93.66	-	54.5	-	CHSTER32	OKU0650004 •
BGL0210140	ER40	1:1	6000	50Nm	X	-	X	98.16	-	54.5	-	CHSTER40	OKU0650004 •
BGL0210225	ER25	1:1	6000	50Nm	X	P=70bar	X	91.16	-	65.5	-	CHSTER25	OKU0650004 •
BGL0210425	ERA25	1:1	6000	50Nm	X	P=70bar	X	65	-	65.5	CHUB27	CHTAER25ZC •	OKU0650004 •
BGL0210232	ER32	1:1	6000	50Nm	X	P=70bar	X	93.66	-	65.5	-	CHSTER32	OKU0650004 •
BGL0210240	ER40	1:1	6000	50Nm	X	P=70bar	X	98.16	-	65.5	-	CHSTER40	OKU0650004 •
BGL0210516	Ø16x17	1:1	6000	50Nm	X	-	X	-	67.5	54.5	-	CH_VTCROCE_M08 •	OKU0650004 •
BGL0210522	Ø22x19	1:1	6000	50Nm	X	-	X	-	67.5	54.5	-	CH_VTCROCE_M10 •	OKU0650004 •
BGL0210527	Ø27x21	1:1	6000	50Nm	X	-	X	-	70	54.5	-	CH_VTCROCE_M12 •	OKU0650004 •

BIGLIA

MOD: B445/470/545/550/565/650/658/1200/446/465/745/765 - B750/1250 16 ST.

MODULO MOTORIZZATO ASSIALE H=100mm
Axial driven tool H=100mm
Axial angetriebenes Werkzeug H=100mm

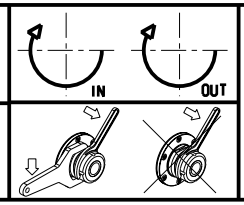

M.T. srl
Via Casino Albini 480
Tel. 0541/956034-957884
Fax 0541/956341
47842 S. GIOVANNI IN M. (RN)
e-mail: mtma@mtmarchetti.com
http://www.mtmarchetti.com

PRODUZIONE MODULI ROTANTI

MT

03/2015

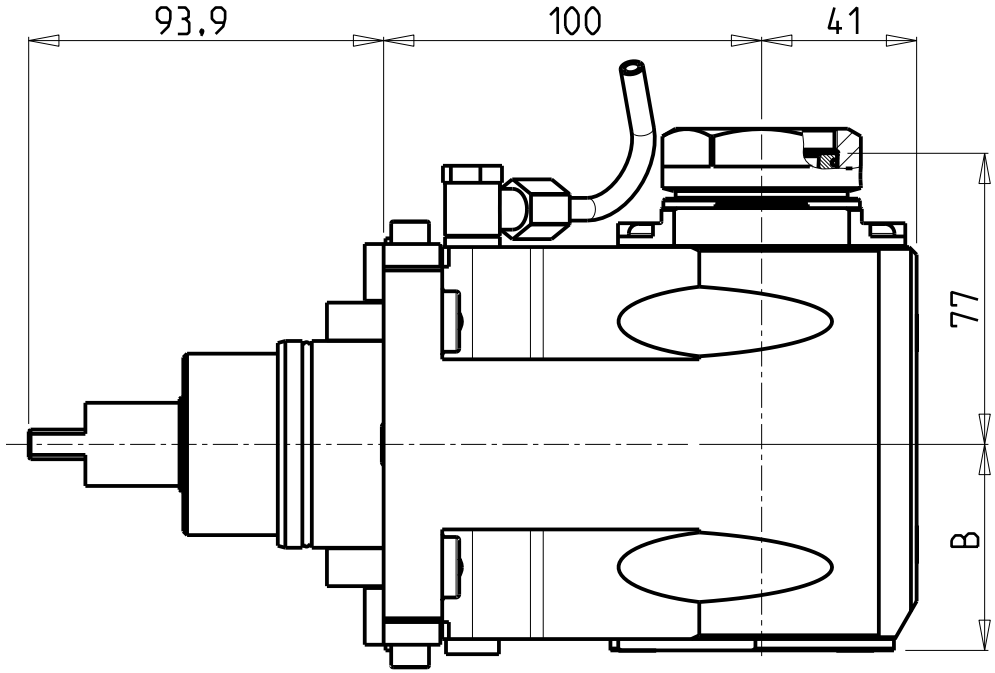

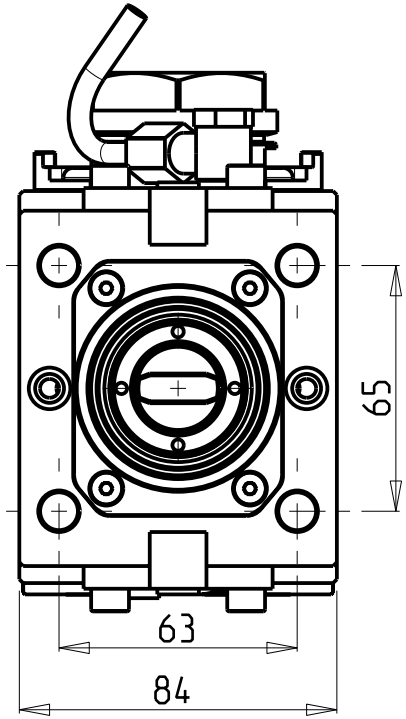

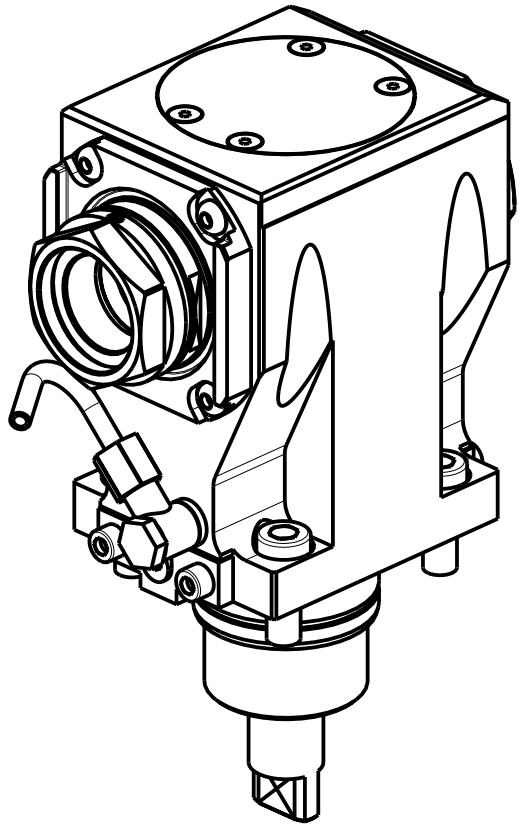

PER PORTAUTENSILI MODULARI MTSK-40 VEDI PAG. TBL300-1-40
FOR MTSK-40 QUIK CHANGE TOOLHOLDERS CLAMPINGS SEE PAGE TBL300-1-40
FUER MTSK-40 MODULARE WERKZEUGAUFNAHMEN SIEHE SEITE TBL300-1-40

Cod. MT	Mandrino Spindle Spindel	I	RPM	Coppia Max Max Torque Max Drehmoment	Reversibile lato mandrino/contromandrino Reversible sub/main spindle side Umkehrbare Spindelseite/ Gegenspindelseite	Lubr.interna Coolant through Innenkuehlung	Lubr.esterna Ext. coolant Aussenkuehlung	B	CHIAVI NON INCLUSE Keys not included Schluessel nicht einbegriffen	
BGL0200140	MTSK-40	1:1	6000	50Nm	X		X	54.5	CHUB46	OKU0650004 •
BGL0200240	MTSK-40	1:1	6000	50Nm	X	P=70bar	X	65.5	CHUB46	OKU0650004 •

• Chiave inclusa
• Key included
• Schluessel inbegriffen

BIGLIA
MOD: B445/470/545/550/565/650/658/1200/446/465/745/765 - B750/1250 16 ST.

MODULO MOTORIZZATO ASSIALE MTSK H=100mm
Axial MTSK driven tool H=100mm
Axial MTSK angetriebenes Werkzeug H=100mm

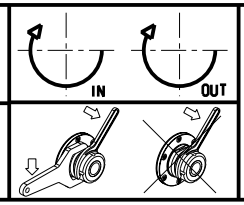

M.T. srl
Via Casino Albini 480
Tel. 0541/956034-957884
Fax 0541/956341
47842 S. GIOVANNI IN M. (RN)
e-mail: mtma@mtmarchetti.com
http://www.mtmarchetti.com

PRODUZIONE MODULI ROTANTI

PAGINA BGL150-1-21-K

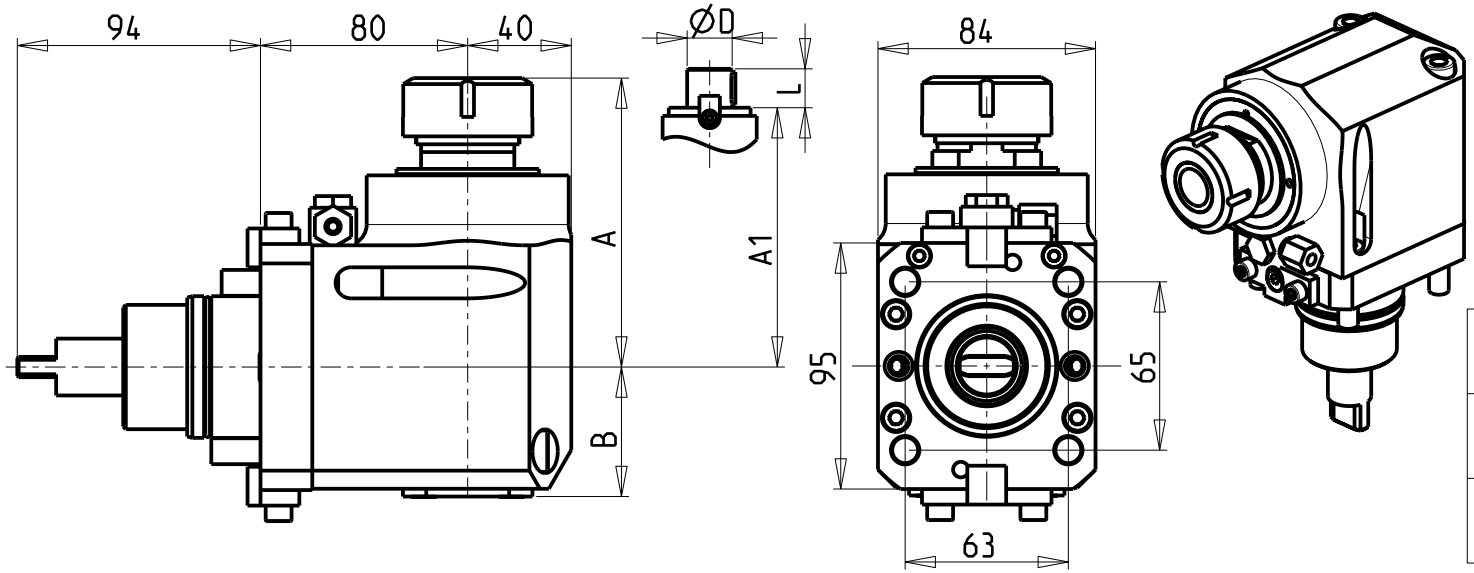

CUSCINETTI MAGGIORATI PER LAVORAZIONI PESANTI

Reinforced bearings for heavy machining

Vergroesserte lager fuer schwerere Bearbeitungen

- Chiave inclusa
- Key included
- Schluessel inbegriffen

Cod. MT	Mandrino Spindle Spindel	I	RPM	Coppia Max Max Torque Max Drehmoment	Reversibile lato mandrino/contromandrino Reversible sub/main spindle side Umkehrbare Spindelseite/ Gegenspindelseite	Lubrificazione int. Coolant through Innenkuehlung	Lubrificazione est. Ext. coolant Aussenkuehlung	A	A1	B	D	L	CHIAVI NON INCLUSE Keys not included Schluessel nicht einbegriffen	
0391432	ER32	1:1	6000	70Nm	X		X	111.56	-	50	-	-	CHSTER32	CHUB36
0391032	ER32	1:1	6000	70Nm	X	P=70bar	X	111.56	-	72	-	-	CHSTER32	CHUB36
0391532	ER A 32	1:1	6000	70Nm	X		X	102.03	-	50	-	-	CHUB50	CHUB32
0392640	ER40	1:1	6000	70Nm	X		X	115.16	-	50	-	-	CHSTER40	CHUB46
0392540	ER40	1:1	6000	70Nm	X	P=70bar	X	115.16	-	72	-	-	CHSTER40	CHUB46
0391617	Ø16x17	1:1	6000	70Nm	X		X	-	86	50	16	17	CH_VTCROCE_M08 •	CHUB36
0392219	Ø22x19	1:1	6000	70Nm	X		X	-	88	50	22	19	CH_VTCROCE_M10 •	CHUB36
0392240	Ø22x40	1:1	6000	70Nm	X		X	-	86	50	22	40	CH_VTCROCE_M10 •	CHUB36
0392721	Ø27x21	1:1	6000	70Nm	X		X	-	87.5	50	27	21	CH_VTCROCE_M12 •	CHUB36
0392733	Ø27x33	1:1	6000	70Nm	X		X	-	87.5	50	27	33	CH_VTCROCE_M12 •	CHUB36
0392750	Ø27x50	1:1	6000	70Nm	X		X	-	86	50	27	50	CH_VTCROCE_M12 •	CHUB36

BIGLIA

MOD: B301/445/470/501(Y-S)/510/650/658/1200 - BV210/315

MODULO MOTORIZZATO ASSIALE MAGGIORATO H=80mm
Axial reinforced driven tool H=80mm
Axial angetriebenes Werkzeug vergroessert H=80mm

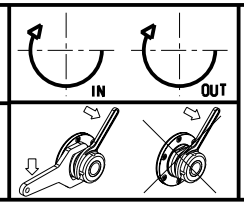

M.T. srl
Via Casino Albini 480
Tel. 0541/956034-957884
Fax 0541/956341
47842 S. GIOVANNI IN M. (RN)
e-mail: mtma@mtmarchetti.com
http://www.mtmarchetti.com

PRODUZIONE MODULI ROTANTI

03/2015

CUSCINETTI MAGGIORATI PER LAVORAZIONI PESANTI

Reinforced bearings for heavy machining

Vergroesserte lager fuer schwerere Bearbeitungen

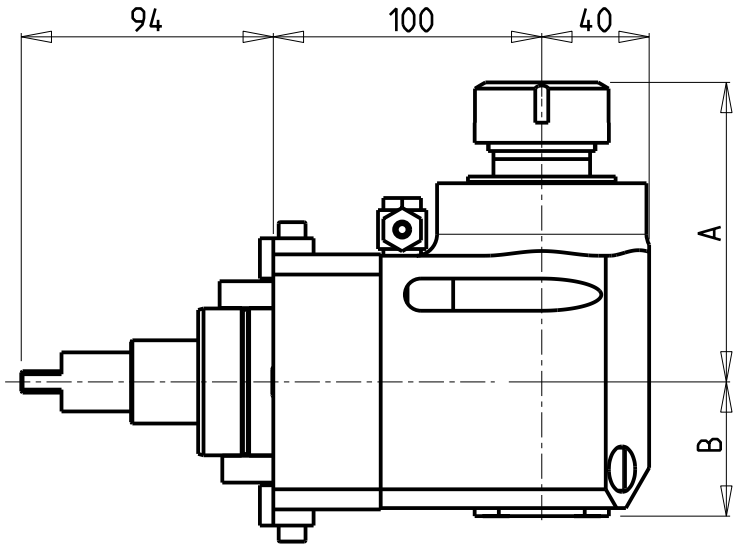

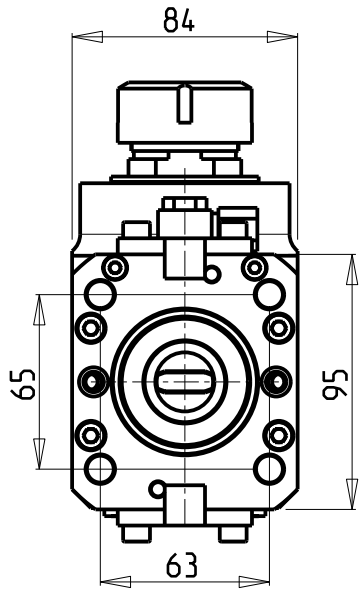

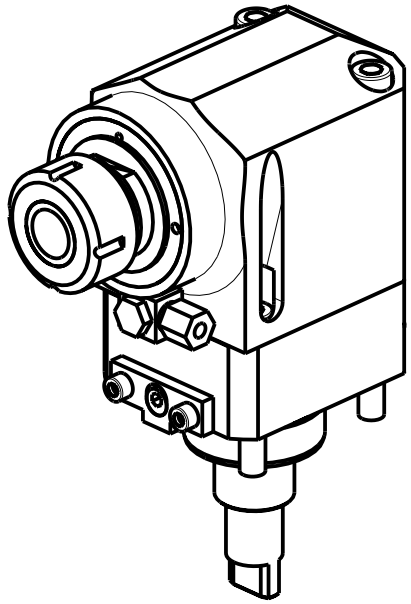

Cod. MT	Mandrino Spindle Spindel	I	RPM	Coppia Max Max Torque Max Drehmoment	Reversibile lato mandrino/contromandrino Reversible sub/main spindle side Umkehrbare Spindelseite/ Gegenspindelseite	Lubrificazione int. Coolant through Innenkuehlung	Lubrificazione est. Ext. coolant Aussenkuehlung	A	B	CHIAVI NON INCLUSE Keys not included Schluessel nicht einbegriffen	
0391432L	ER32	1:1	6000	70Nm	X		X	111.56	50	CHSTER32	CHUB36
0391032L	ER32	1:1	6000	70Nm	X	P=70bar	X	111.56	72	CHSTER32	CHUB36
0391532L	ER A 32	1:1	6000	70Nm	X		X	102.03	50	CHUB50	CHUB32
0392640L	ER40	1:1	6000	70Nm	X		X	115.16	50	CHSTER40	CHUB46
0392540L	ER40	1:1	6000	70Nm	X	P=70bar	X	115.16	72	CHSTER40	CHUB46

BIGLIA

MOD: B445/470/545/550/565/650/658/1200/446/465/745/765 - B750/1250 16 ST.

MODULO MOTORIZZATO ASSIALE MAGGIORATO H=100mm
Axial reinforced driven tool H=100mm
Axial angetriebenes Werkzeug vergroessert H=100mm

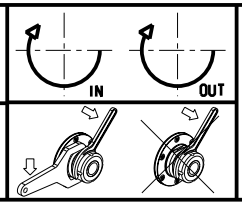

M.T. srl
Via Casino Albini 480
Tel. 0541/956034-957884
Fax 0541/956341
47842 S. GIOVANNI IN M. (RN)
e-mail: mtma@mtmarchetti.com
http://www.mtmarchetti.com

PRODUZIONE MODULI ROTANTI

MT

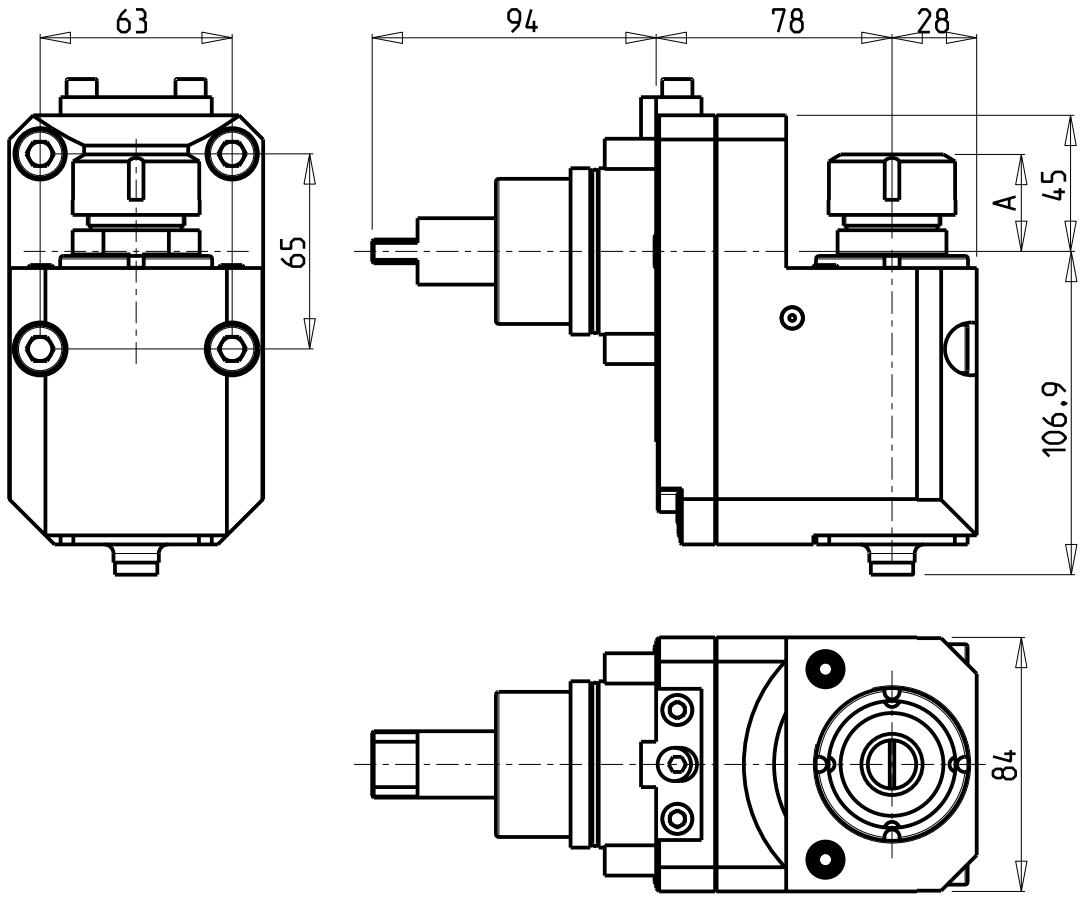

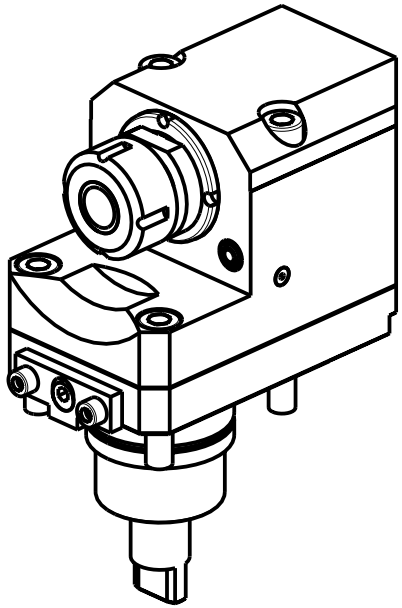

Cod. MT	Mandrino Spindle Spindel	I	RPM	Coppia Max Max Torque Max Drehmoment	Reversibile lato mandrino/contromandrino Reversible sub/main spindle side Umkehrbare Spindelseite/ Gegenspindelseite	Lubrificazione est. Ext. coolant Aussenkuehlung	A	CHIAVI NON INCLUSE Keys not included Schluessel nicht einbegriffen	
0220025	ER25	1:1	6000	50Nm	X	X	30	CHSTER25	CHUB36
0220032	ER32	1:1	6000	50Nm	X	X	39	CHSTER32	CHUB36

BIGLIA

MOD: B301/445/470/501(Y-S)/510/650/658/1200

MODULO MOTORIZZATO ASSIALE ARRETRATO H=78mm
Axial rear-set driven tool H=78mm
Axial angetriebenes Werkzeug zurueckversetzt H=78mm

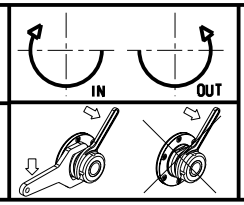

M.T. srl
Via Casino Albini 480
Tel. 0541/956034-957884
Fax 0541/956341
47842 S. GIOVANNI IN M. (RN)
e-mail: mtma@mtmarchetti.com
http://www.mtmarchetti.com

PRODUZIONE MODULI ROTANTI

MT

PAGINA BGL180-1-10

03/2015

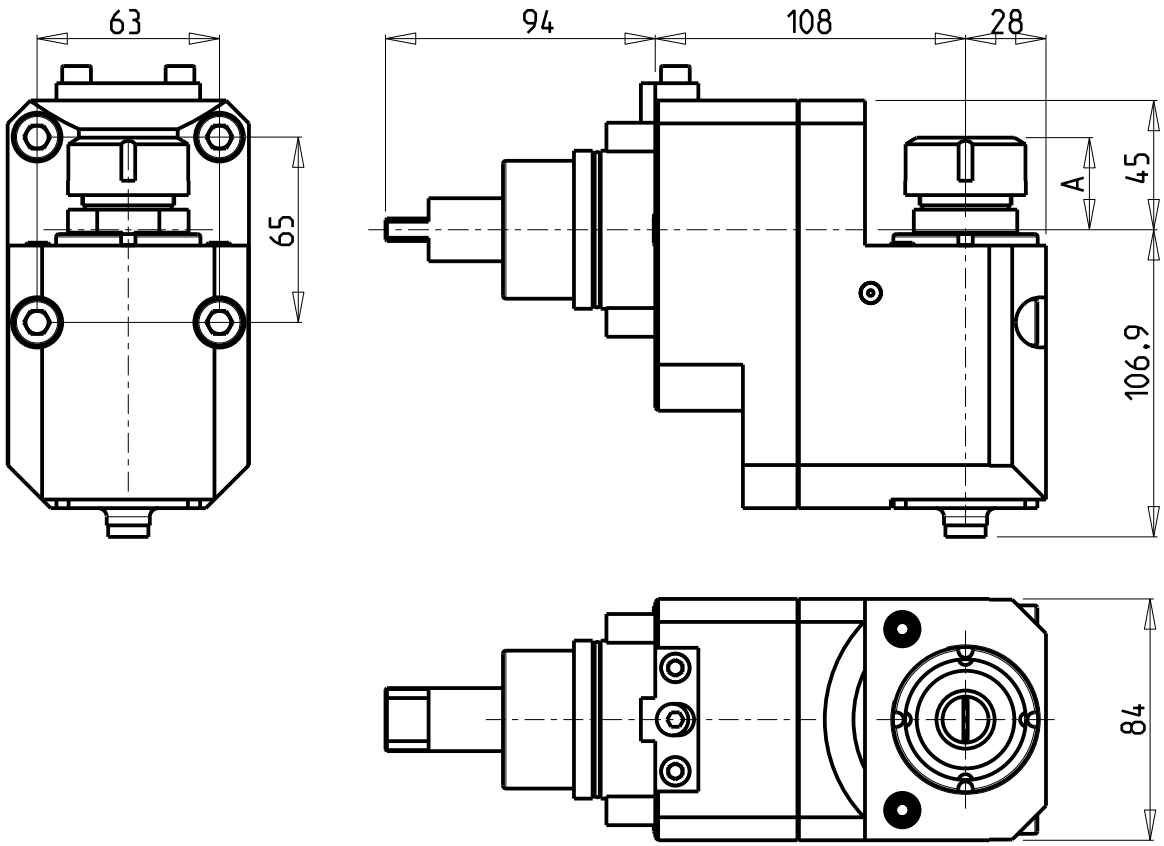

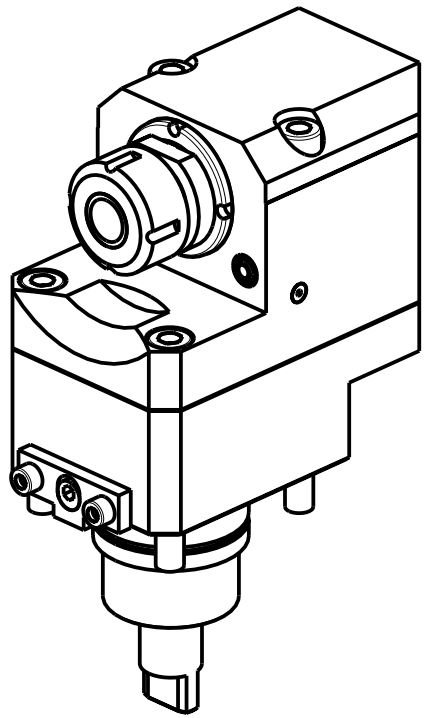

Cod. MT	Mandrino Spindle Spindel	I	RPM	Coppia Max Max Torque Max Drehmoment	Reversibile lato mandrino/contromandrino Reversible sub/main spindle side Umkehrbare Spindelseite/ Gegenspindelseite	Lubrificazione est. Ext. coolant Aussenkuehlung	A	CHIAVI NON INCLUSE Keys not included Schluessel nicht einbegriffen	
0220025L	ER25	1:1	6000	50Nm	X	X	30	CHSTER25	CHUB36
0220032L	ER32	1:1	6000	50Nm	X	X	39	CHSTER32	CHUB36

BIGLIA

MOD: B445/470/545/550/565/650/658/1200/446/465/745/765 - B750/1250 16 ST.

MODULO MOTORIZZATO ASSIALE ARRETRATO H=108mm
Axial rear-set driven tool H=108mm
Axial angetriebenes Werkzeug zurueckversetzt H=108mm

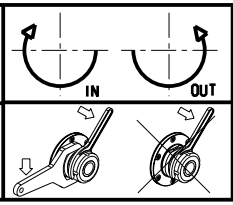

M.T. srl
Via Casino Albini 480
Tel. 0541/956034-957884
Fax 0541/956341
47842 S. GIOVANNI IN M.,(RN)
e-mail: mtma@mtmarchetti.com
http://www.mtmarchetti.com

PRODUZIONE MODULI ROTANTI

MT

PAGINA BGL180-1-20

03/2015

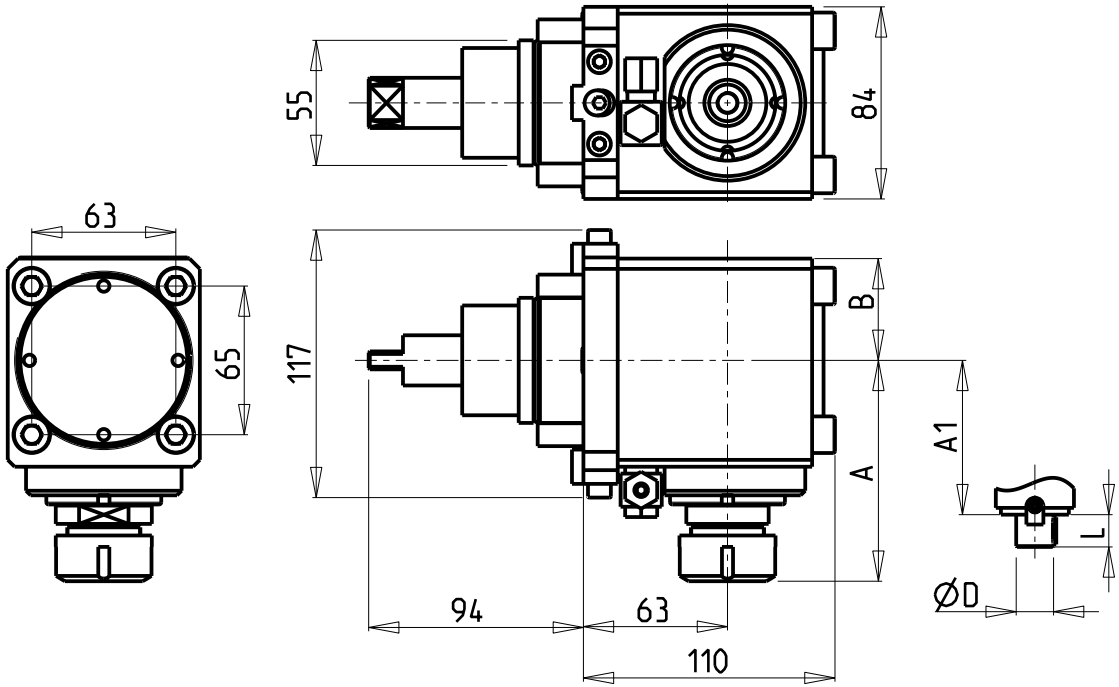

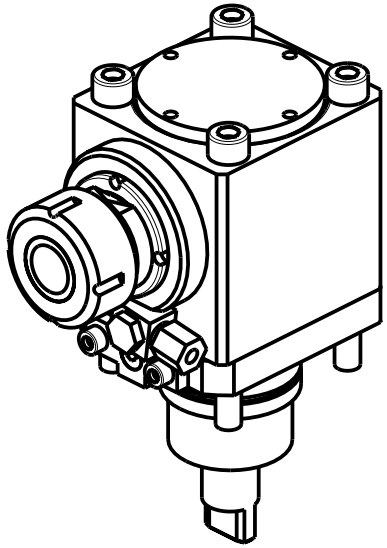

• Chiave inclusa
• Key included
• Schluessel inbegriffen

Cod. MT	Cod. BIGLIA	Mandrino Spindle Spindel	I	RPM	Coppia Max Max Torque Max Drehmoment	Reversibile lato mandrino/contromandrino Reversible sub/main spindle side Umkehrbare Spindelseite/ Gegenspindelseite	Lubrificazione int. Coolant through Innenkuehlung	Lubrificazione est. Ext. coolant Aussenkuehlung	A	A1	B	D	L	CHIAVI NON INCLUSE Keys not included Schluessel nicht einbegriffen	
0110832	T134-00080	ER32	2:1	3000	70Nm	X		X	98.56	-	44.5	-	-	CHSTER32	CHUB36
0111225	-	ER25	2:1	3000	70Nm	X	P=18bar		95	-	76.5	-	-	CHSTER25	CHUB36
0111332	T134-00075	ER32	2:1	3000	70Nm	X	P=18bar		98.56	-	76.5	-	-	CHSTER32	CHUB36
0111617	-	Ø16x17	2:1	3000	70Nm	X		X	-	74	44.5	16	17	CH_VTCROCE_M08 •	CHUB36
0112219	-	Ø22x19	2:1	3000	70Nm	X		X	-	74	44.5	22	19	CH_VTCROCE_M10 •	CHUB36
0112240	-	Ø22x40	2:1	3000	70Nm	X		X	-	74	44.5	22	40	CH_VTCROCE_M10 •	CHUB36
0112721	-	Ø27x21	2:1	3000	70Nm	X		X	-	74	44.5	27	21	CH_VTCROCE_M12 •	CHUB36
0112733	-	Ø27x33	2:1	3000	70Nm	X		X	-	74	44.5	27	33	CH_VTCROCE_M12 •	CHUB36

BIGLIA

MOD: B301/445/470/501(Y-S)/510/650/658/1200 - BV210/315

MODULO MOTORIZZATO ASSIALE RIDOTTO I=2:1
Axial geared-down I=2:1 driven tool
Axial angetriebenes Werkzeug untersetzt I=2:1

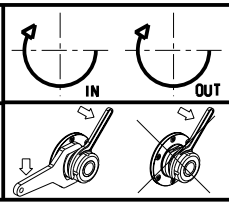

M.T. srl
Via Casino Albini 480
Tel. 0541/956034-957884
Fax 0541/956341
47842 S. GIOVANNI IN M. (RN)
e-mail: mtma@mtmarchetti.com
http://www.mtmarchetti.com

PRODUZIONE MODULI ROTANTI

03/2015

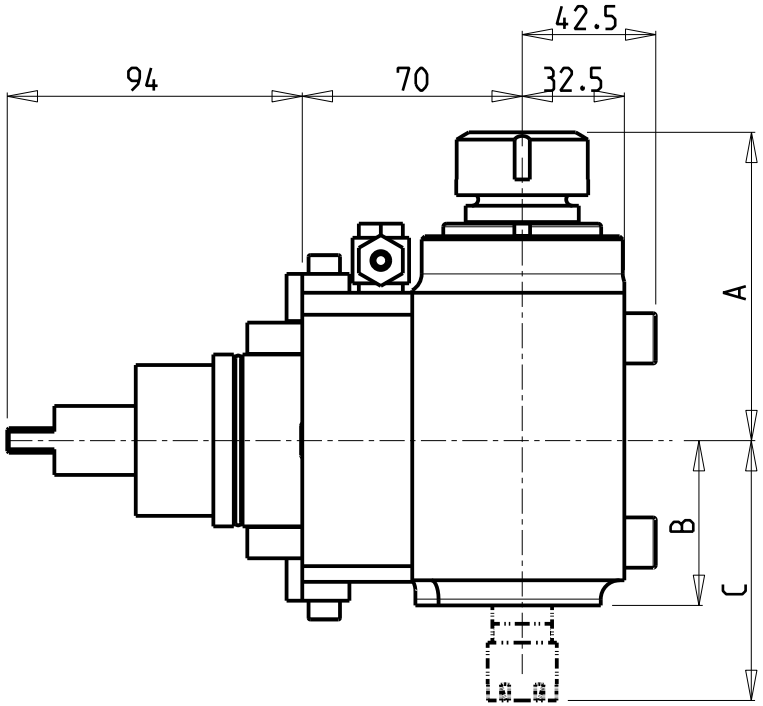

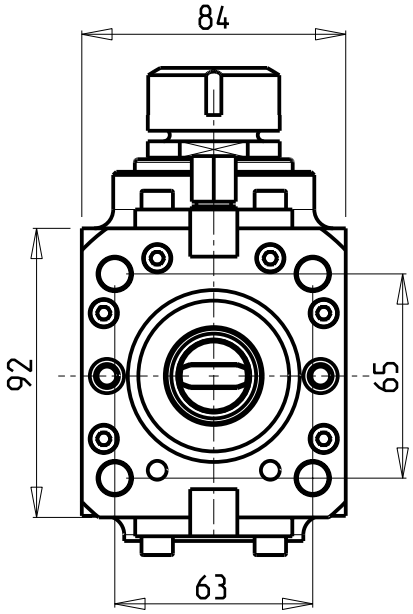

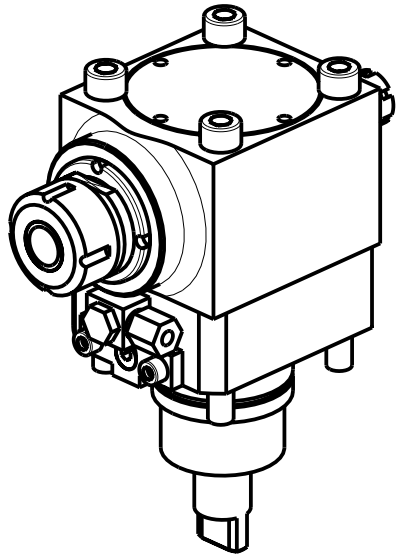

Cod. MT	Cod. BIGLIA	Mandrino Spindle Spindel	I	RPM	Coppia Max Max Torque Max Drehmoment	Reversibile lato mandrino/contromandrino Reversible sub/main spindle side Umkehrbare Spindelseite/ Gegenspindelseite	Lubrificazione int. Coolant through Innenkuehlung	Lubrificazione est. Ext. coolant Aussenkuehlung	A	B	C	CHIAVI NON INCLUSE Keys not included Schluessel nicht einbegriffen	
0050825	T134-00027	ER25	1:2	12000	30Nm	X		X	99.76	52.5	-	CHSTER25	CHUB36
0050625	-	ER25	1:2	12000	30Nm	X	P=70bar	X	99.76	79	-	CHSTER25	CHUB36
0052516	-	ER25+ER16	1:2	12000	30Nm	X		X	99.76	52.5	82.75	CHSTER25+CHMNER16	CHUB36

BIGLIA

MOD: B301/445/470/501(Y-S)/510/650/658/1200 - BV210/315

MODULO MOTORIZZATO ASSIALE MOLTIPLICATO I=1:2 H=70mm
Axial geared-up I=1:2 driven tool H=70mm
Axial angetriebenes Werkzeug uebersetzt I=1:2 H=70mm

M.T. srl
Via Casino Albini 480
Tel. 0541/956034-957884
Fax 0541/956341
47842 S. GIOVANNI IN M. (RN)
e-mail: mtma@mtmarchetti.com
http://www.mtmarchetti.com

PRODUZIONE MODULI ROTANTI

MT

03/2015

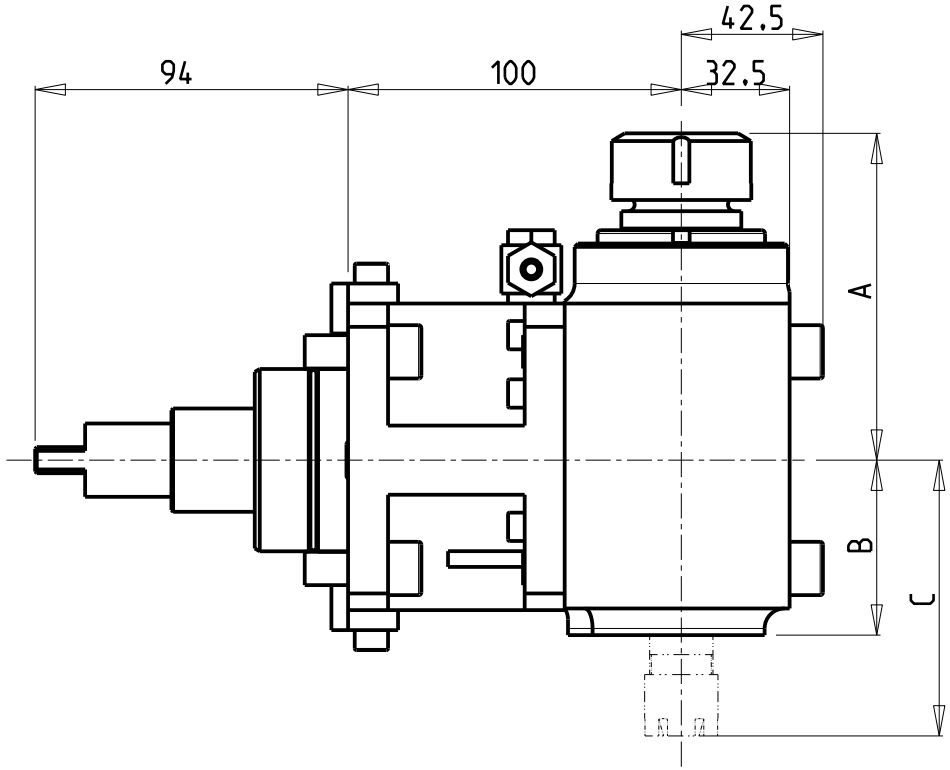

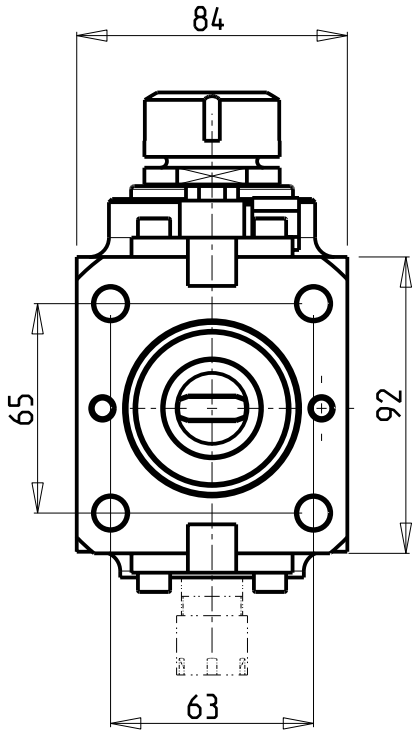

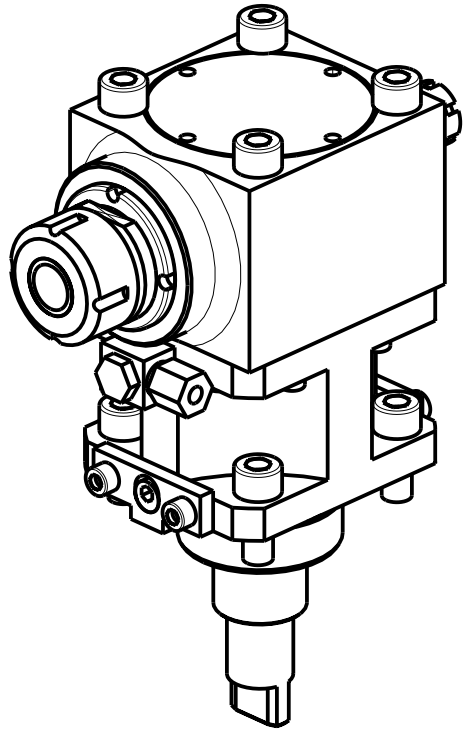

Cod. MT	Mandrino Spindle Spindel	I	RPM	Coppia Max Max Torque Max Drehmoment	Reversibile lato mandrino/contromandrino Reversible sub/main spindle side Umkehrbare Spindelseite/ Gegenspindelseite	Lubrificazione int. Coolant through Innenkuehlung	Lubrificazione est. Ext. coolant Aussenkuehlung	A	B	C	CHIAVI NON INCLUSE Keys not included Schluessel nicht einbegriffen	
0050825L	ER25	1:2	12000	30Nm	X		X	99.76	52.5	-	CHSTER25	CHUB36
0050625L	ER25	1:2	12000	30Nm	X	P=70bar	X	99.76	79	-	CHSTER25	CHUB36
0052516L	ER25+ER16	1:2	12000	30Nm	X		X	99.76	52.5	82.75	CHSTER25+CHMNER16	CHUB36

BIGLIA

MOD: B445/470/545/550/565/650/658/1200/446/465/745/765 - B750/1250 16 ST.

MODULO MOTORIZZATO ASSIALE MOLTIPLICATO I=1:2 H=100mm
Axial geared-up I=1:2 driven tool H=100mm
Axial angetriebenes Werkzeug uebersetzt I=1:2 H=100mm

M.T. srl
Via Casino Albini 480
Tel. 0541/956034-957884
Fax 0541/956341
47842 S. GIOVANNI IN M. (RN)
e-mail: mtma@mtmarchetti.com
http://www.mtmarchetti.com

PRODUZIONE MODULI ROTANTI

MT

03/2015

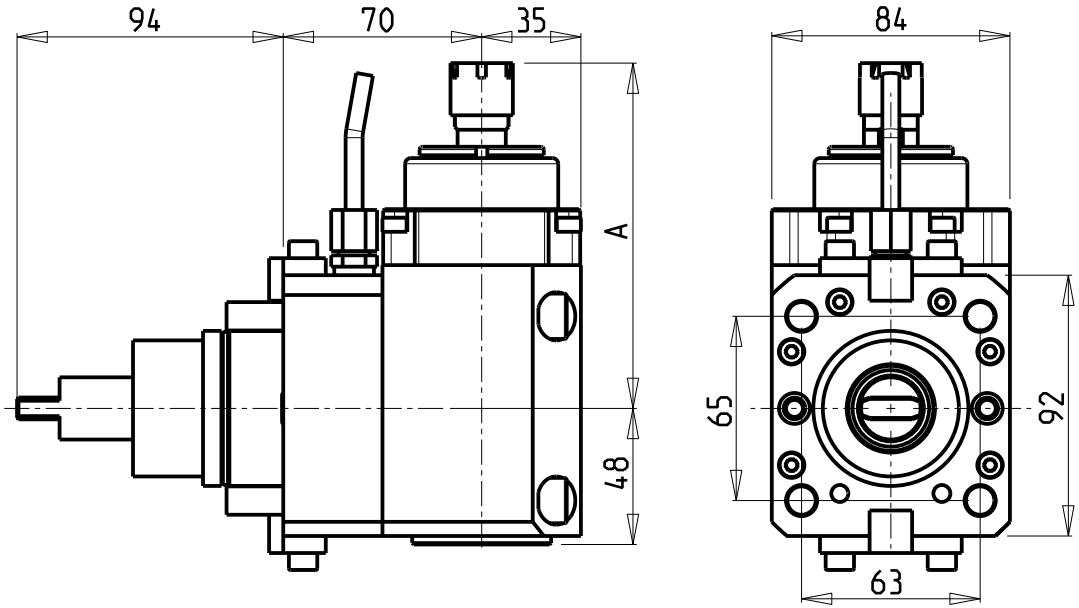

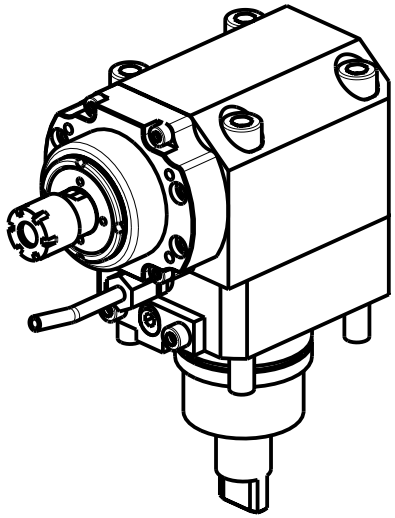

ATTENZIONE - ATTENTION - ACHTUNG

- PRIMA DI UTILIZZARE IL MOTORIZZATO CONSULTARE LE ISTRUZIONI ALLEGATE!
- BEFORE USING THE DRIVEN TOOL, PLEASE CHECK THE ENCLOSED INSTRUCTION SHEET!
- VOR DER BENUTZUNG DES ANGETRIEBENEN WERKZEUGES, DIE BEILIEGENDEN INSTRUKTIONEN DURCHLESEN!

ATTENZIONE - ATTENTION - ACHTUNG

- Per lo smontaggio degli utensili utilizzare sempre la chiave di contrasto come indicato nel manuale d'uso.
- For disassembly of the tools use always the contrast key as mentioned in the user instructions.
- Fuer das Abmontieren der Werkzeuge immer den Gegenschluessel benutzen wie in der Bedienungsanleitung erwaehnt.

Cod. MT	Mandrino Spindle Spindel	I	RPM MAX	Coppia Max Max Torque Max Drehmoment	Reversibile lato mandrino/contromandrino Reversible sub/main spindle side Umkehrbare Spindelseite/ Gegenspindelseite	Lubrificazione int. Coolant through Innenkuehlung	Lubrificazione est. Ext. coolant Aussenkuehlung	A	CHIAVI INCLUSE Keys included Schluessel einbegriffen	
0460016	ER16	1:5.625	22500	6Nm	X		X	121.8	CHMNER16	CHUB17
0460011	ER11	1:5.625	22500	6Nm	X	P=30bar		134	CHMNER11	CHUB11

BIGLIA

MOD: B301/445/470/501(Y-S)/510/650/658/1200 - BV210/315

MODULO MOTORIZZATO ASSIALE MOLTIPLICATO I=1:5.625 H=70mm
Axial geared-up I=1:5.625 driven tool H=70mm
Axial angetriebenes Werkzeug uebersetzt I=1:5.625 H=70mm

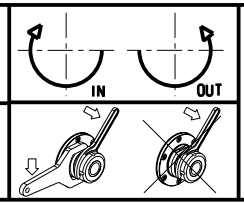

M.T. srl
Via Casino Albini 480
Tel. 0541/956034-957884
Fax 0541/956341
47842 S. GIOVANNI IN M. (RN)
e-mail: mtma@mtmarchetti.com
http://www.mtmarchetti.com

PRODUZIONE MODULI ROTANTI

PAGINA BGL210-1-10

03/2015

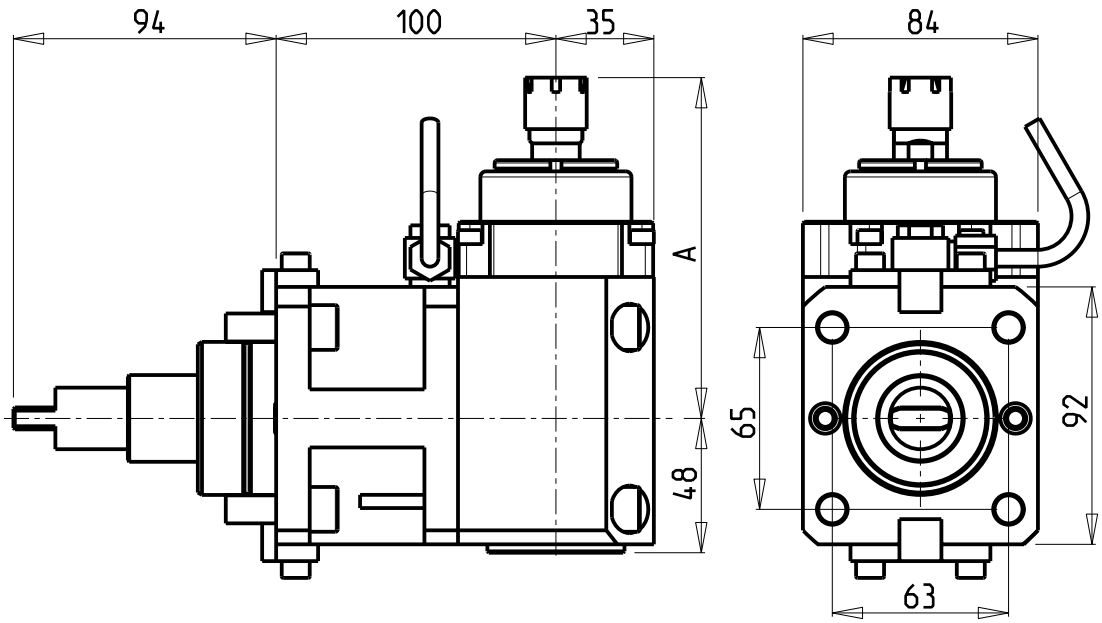

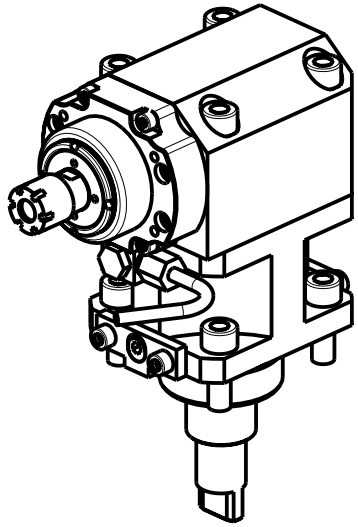

ATTENZIONE - ATTENTION - ACHTUNG

- Per lo smontaggio degli utensili utilizzare sempre la chiave di contrasto come indicato nel manuale d'uso.
- For disassembly of the tools use always the contrast key as mentioned in the user instructions.
- Fuer das Abmontieren der Werkzeuge immer den Gegenschluessel benutzen wie in der Bedienungsanleitung erwaehnt.

ATTENZIONE - ATTENTION - ACHTUNG

- PRIMA DI UTILIZZARE IL MOTORIZZATO CONSULTARE LE ISTRUZIONI ALLEGATE!
- BEFORE USING THE DRIVEN TOOL, PLEASE CHECK THE ENCLOSED INSTRUCTION SHEET!
- VOR DER BENUTZUNG DES ANGETRIEBENEN WERKZEUGES, DIE BEILIEGENDEN INSTRUKTIONEN DURCHLESEN!

Cod. MT	Mandrino Spindle Spindel	I	RPM MAX	Coppia Max Max Torque Max Drehmoment	Reversibile lato mandrino/contromandrino Reversible sub/main spindle side Umkehrbare Spindelseite/ Gegenspindelseite	Lubrificazione int. Coolant through Innenkuehlung	Lubrificazione est. Ext. coolant Aussenkuehlung	A	CHIAVI INCLUSE Keys included Schluessel einbegriffen	
0460016L	ER16	1:5.625	22500	6Nm	X		X	121.8	CHMNER16	CHUB17
0460011L	ER11	1:5.625	22500	6Nm	X	P=70bar		134	CHMNER11	CHUB11

BIGLIA

MOD: B445/470/545/550/565/650/658/1200/446/465/745/765 - B750/1250 16 ST.

MODULO MOTORIZZATO ASSIALE MOLTIPLICATO I=1:5.625 H=100mm
Axial geared-up I=1:5.625 driven tool H=100mm
Axial angetriebenes Werkzeug uebersetzt I=1:5.625 H=100mm

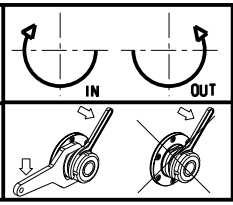

M.T. srl
Via Casino Albini 480
Tel. 0541/956034-957884
Fax 0541/956341
47842 S. GIOVANNI IN M. (RN)
e-mail: mtma@mtmarchetti.com
http://www.mtmarchetti.com

PRODUZIONE MODULI ROTANTI

MT

PAGINA BGL210-1-20

03/2015

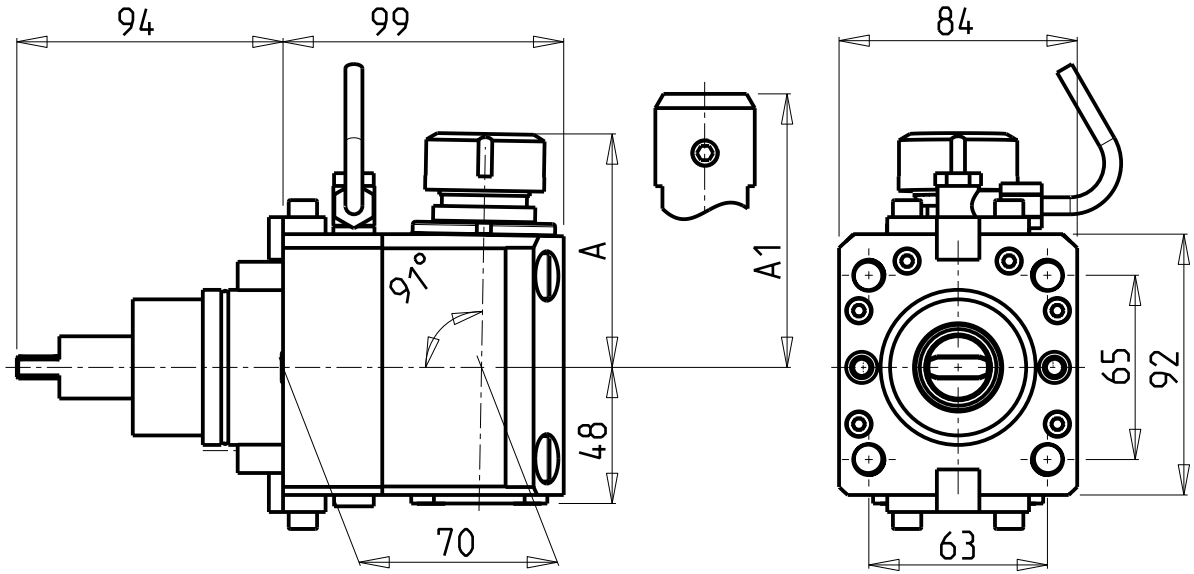

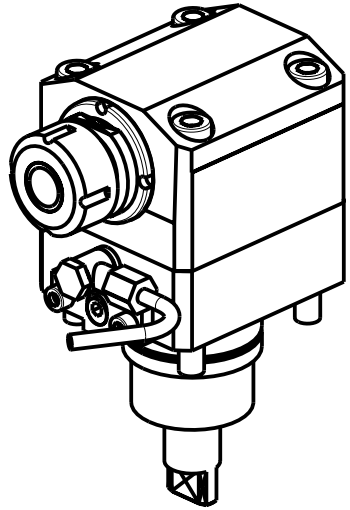

Cod. MT	Cod. BIGLIA	Mandrino Spindle Spindel	I	RPM	Coppia Max Max Torque Max Drehmoment	Reversibile lato mandrino/contromandrino Reversible sub/main spindle side Umkehrbare Spindelseite/ Gegenspindelseite	Lubrificazione est. Ext. coolant Aussenkuehlung	A	A1	CHIAVI NON INCLUSE Keys not included Schluessel nicht einbegriffen	
0019125	-	ER25	1:1	6000	50Nm	X	X	80.44	-	CHSTER25	CHUB36
0019108	T134-00068	WELDON 8	1:1	6000	50Nm	X	X	-	76.5		
0019110	-	WELDON 10	1:1	6000	50Nm	X	X	-	76.5		
0019112	-	WELDON 12	1:1	6000	50Nm	X	X	-	76.5		
0019116	-	WELDON 16	1:1	6000	50Nm	X	X	-	73.7		

BIGLIA

MOD: B301/445/470/501(Y-S)/510/650/658/1200

MODULO MOTORIZZATO ASSIALE PER POLIGONATURA INTERNA H=70mm
Axial driven tool for internal polygon-making H=70mm
Axial angetriebenes Werkzeug fuer interne Facettierung H=70mm

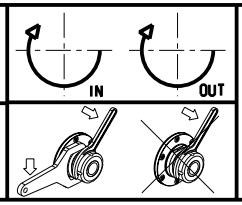

M.T. srl
Via Casino Albini 480
Tel. 0541/956034-957884
Fax 0541/956341
47842 S. GIOVANNI IN M. (RN)
e-mail: mtma@mtmarchetti.com
http://www.mtmarchetti.com

PRODUZIONE MODULI ROTANTI

MT

03/2015

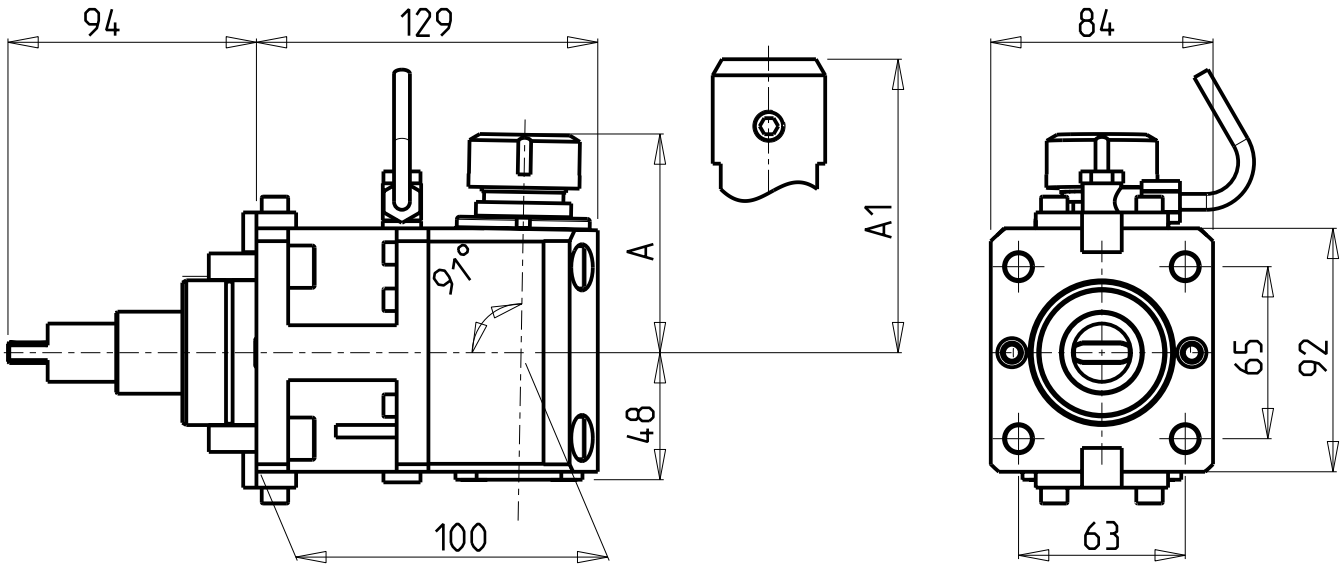

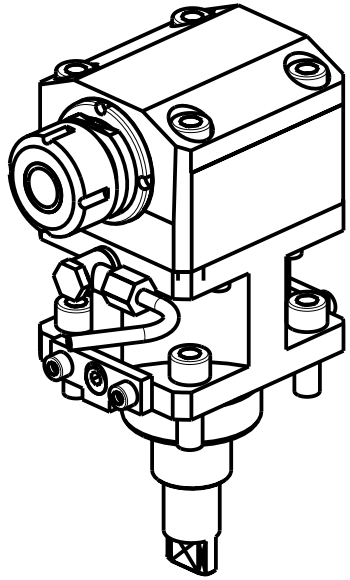

Cod. MT	Mandrino Spindle Spindel	I	RPM	Coppia Max Max Torque Max Drehmoment	Reversibile lato mandrino/contromandrino Reversible sub/main spindle side Umkehrbare Spindelseite/ Gegenspindelseite	Lubrificazione est. Ext. coolant Aussenkuehlung	A	A1	CHIAVI NON INCLUSE Keys not included Schluessel nicht einbegriffen	
0019125L	ER25	1:1	6000	50Nm	X	X	80.44	-	CHSTER25	CHUB36
0019108L	WELDON 8	1:1	6000	50Nm	X	X	-	76.5		
0019110L	WELDON 10	1:1	6000	50Nm	X	X	-	76.5		
0019112L	WELDON 12	1:1	6000	50Nm	X	X	-	76.5		
0019116L	WELDON 16	1:1	6000	50Nm	X	X	-	73.7		

BIGLIA

MOD: B445/470/545/550/565/650/658/1200/446/465/745/765 - B750/1250 16 ST.

MODULO MOTOR. ASSIALE PER POLIGONATURA INTERNA H=100mm
Axial driven tool for internal polygon-making H=100mm
Axial angetriebenes Werkzeug fuer interne Facettierung H=100mm

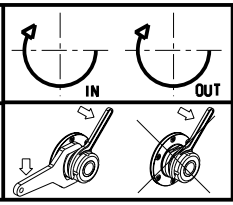

M.T. srl
Via Casino Albini 480
Tel. 0541/956034-957884
Fax 0541/956341
47842 S. GIOVANNI IN M. (RN)
e-mail: mtma@mtmarchetti.com
http://www.mtmarchetti.com

PRODUZIONE MODULI ROTANTI

MT

PAGINA BGL230-1-20

03/2015

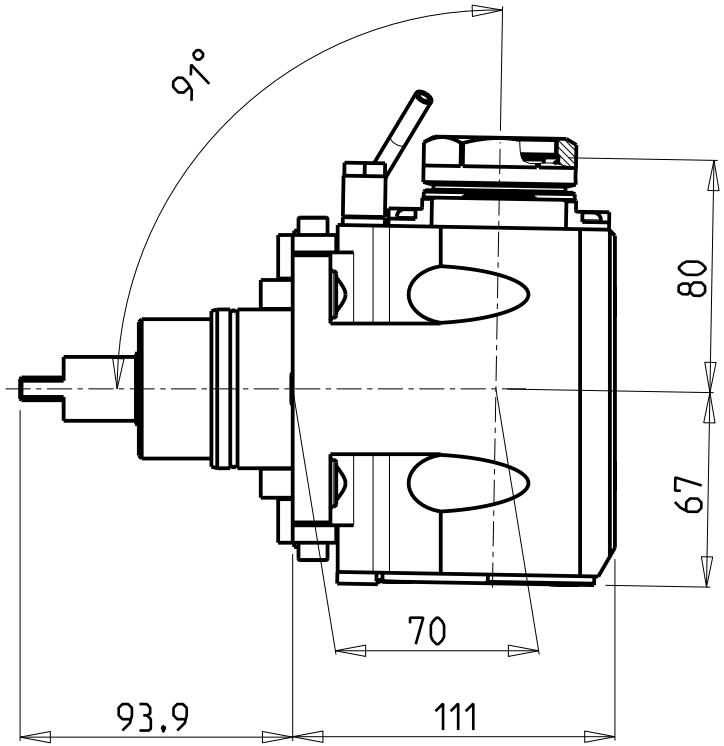

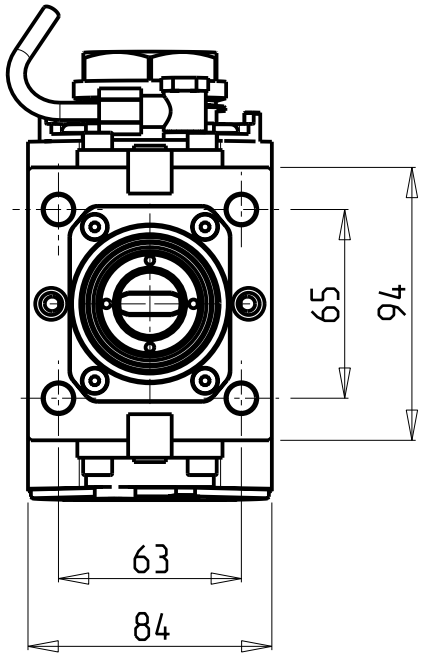

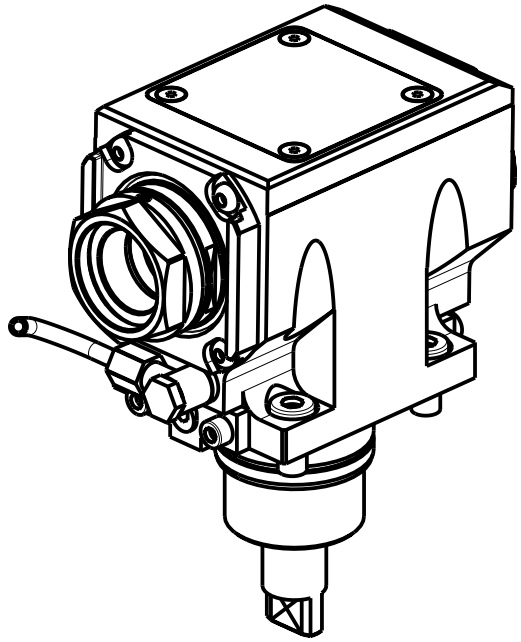

PER PORTAUTENSILI MODULARI MTSK-40 VEDI PAG. TBL300-1-40
FOR MTSK-40 QUIK CHANGE TOOLHOLDERS CLAMPINGS SEE PAGE TBL300-1-40
FUER MTSK-40 MODULARE WERKZEUGAUFNAHMEN SIEHE SEITE TBL300-1-40

Cod. MT	Mandrino Spindle Spindel	I	RPM	Coppia Max Max Torque Max Drehmoment	Reversibile lato mandrino/contromandrino Reversible sub/main spindle side Umkehrbare Spindelseite/ Gegenspindelseite	Lubr.esterna Ext. coolant Aussenkuehlung	CHIAVI NON INCLUSE Keys not included Schluessel nicht einbegriffen		
BGL0410140	MTSK-40	1:1	6000	50Nm	X	X	CHUB46	OKU0650004 •	NEW

• Chiave inclusa
• Key included
• Schluessel inbegriffen

BIGLIA
MOD: B301/445/470/501(Y-S)/510/650/658/1200

MODULO MOTORIZZATO ASSIALE MTSK PER POLIGONATURA INTERNA H=70mm
Axial MTSK driven tool for internal polygon-making H=70mm
Axial MTSK angetriebenes Werkzeug fuer interne Facettierung H=70mm

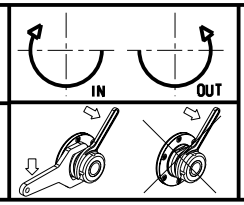

M.T. srl
Via Casino Albini 480
Tel. 0541/956034-957884
Fax 0541/956341
47842 S. GIOVANNI IN M. (RN)
e-mail: mtma@mtmarchetti.com
http://www.mtmarchetti.com

PRODUZIONE MODULI ROTANTI

03/2015

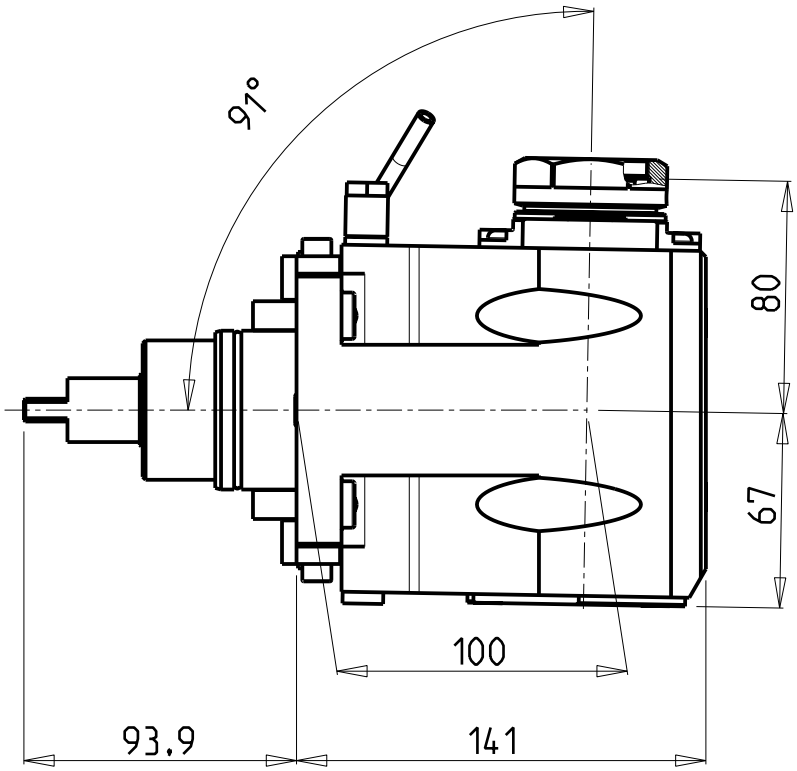

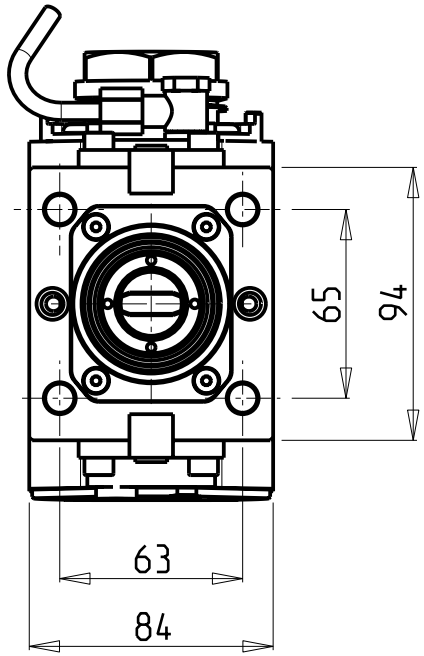

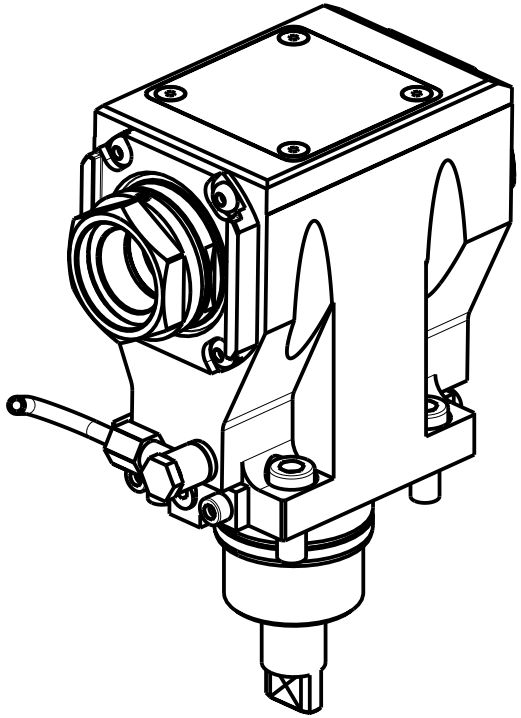

PER PORTAUTENSILI MODULARI MTSK-40 VEDI PAG. TBL300-1-40
FOR MTSK-40 QUIK CHANGE TOOLHOLDERS CLAMPINGS SEE PAGE TBL300-1-40
FUER MTSK-40 MODULARE WERKZEUGAUFNAHMEN SIEHE SEITE TBL300-1-40

Cod. MT	Mandrino Spindle Spindel	I	RPM	Coppia Max Max Torque Max Drehmoment	Reversibile lato mandrino/contromandrino Reversible sub/main spindle side Umkehrbare Spindelseite/ Gegenspindelseite	Lubr.esterna Ext. coolant Aussenkuehlung	CHIAVI NON INCLUSE Keys not included Schluessel nicht einbegriffen		
BGL0430140	MTSK-40	1:1	6000	50Nm	X	X	CHUB46	OKU0650004 •	NEW

• Chiave inclusa
• Key included
• Schluessel inbegriffen

BIGLIA

MOD: B445/470/545/550/565/650/658/1200/446/465/745/765 - B750/1250 16 ST.

MODULO MOTORIZZATO ASSIALE MTSK PER POLIGONATURA INTERNA H=100mm
Axial MTSK driven tool for internal polygon-making H=100mm
Axial MTSK angetriebenes Werkzeug fuer interne Facettierung H=100mm

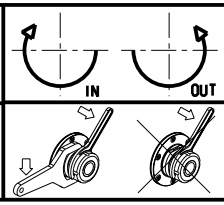

M.T. srl
Via Casino Albini 480
Tel. 0541/956034-957884
Fax 0541/956341
47842 S. GIOVANNI IN M. (RN)
e-mail: mtma@mtmarchetti.com
http://www.mtmarchetti.com

PRODUZIONE MODULI ROTANTI

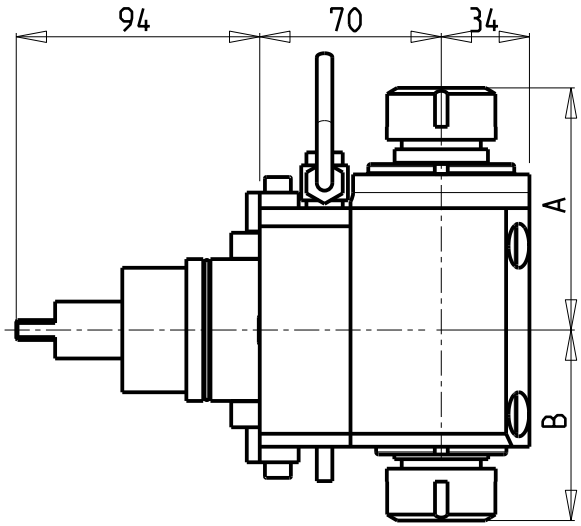

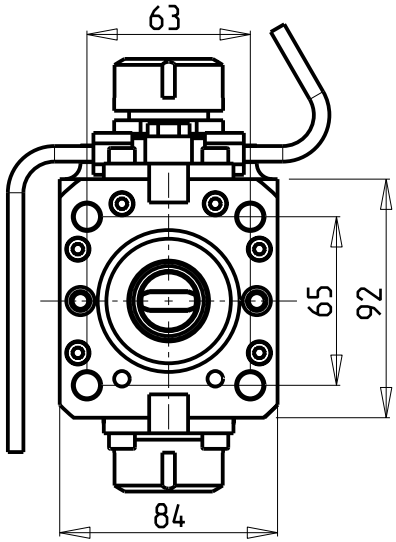

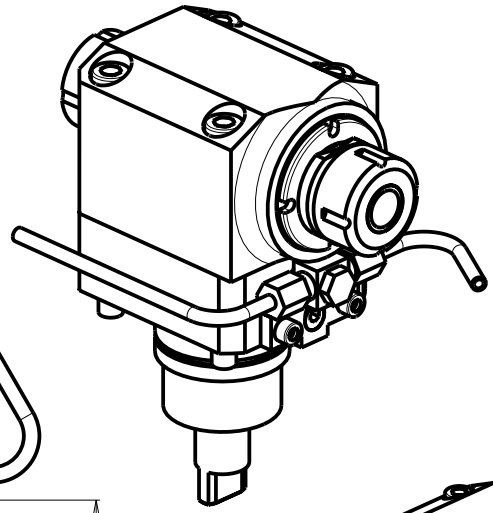

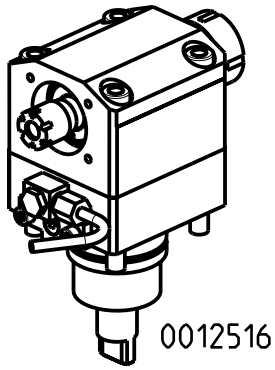

ATTENZIONE - ATTENTION - ACHTUNG

- Per lo smontaggio degli utensili utilizzare sempre la chiave di contrasto come indicato nel manuale d'uso.
- For disassembly of the tools use always the contrast key as mentioned in the user instructions.
- Fuer das Abmontieren der Werkzeuge immer den Gegenschluessel benutzen wie in der Bedienungsanleitung erwaehnt.

ATTENZIONE - ATTENTION - ACHTUNG

- FINO AD ESAURIMENTO SCORTE
- clearance sale
- solange vorrat

Cod. MT	Cod. BIGLIA	Mandrino Spindle Spindel	I	RPM	Coppia Max Max Torque Max Drehmoment	Reversibile lato mandrino/contromandrino Reversible sub/main spindle side Umkehrbare Spindelseite/ Gegenspindelseite	Lubrificazione est. Ext. coolant Aussenkuehlung	A	B	CHIAVI NON INCLUSE Keys not included Schluessel nicht einbegriffen	
0417025	-	ER25+ER25	1:1	6000	50Nm	X	X	93.36	73.46	CHSTER25	CHUB36+CHUB29
0417032	-	ER32+ER32	1:1	6000	50Nm	X	X	100.56	78.96	CHSTER32	CHUB36
0012516	T134-00024	ER25+ER16	1:1	6000	50Nm	X	X	80.16	66	0100000	CHSTER25+CHMNER16

BIGLIA

MOD: B301/445/470/501(Y-S)/510/650/658/1200

MODULO MOTORIZZATO ASSIALE BISPORGENTE H=70mm
Axial opposite face twin driven tool H=70mm
Axial angetriebenes Werkzeug halb vorspringend H=70mm

M.T. srl
Via Casino Albini 480
Tel. 0541/956034-957884
Fax 0541/956341
47842 S. GIOVANNI IN M. (RN)
e-mail: mtma@mtmarchetti.com
http://www.mtmarchetti.com

PRODUZIONE MODULI ROTANTI

03/2015

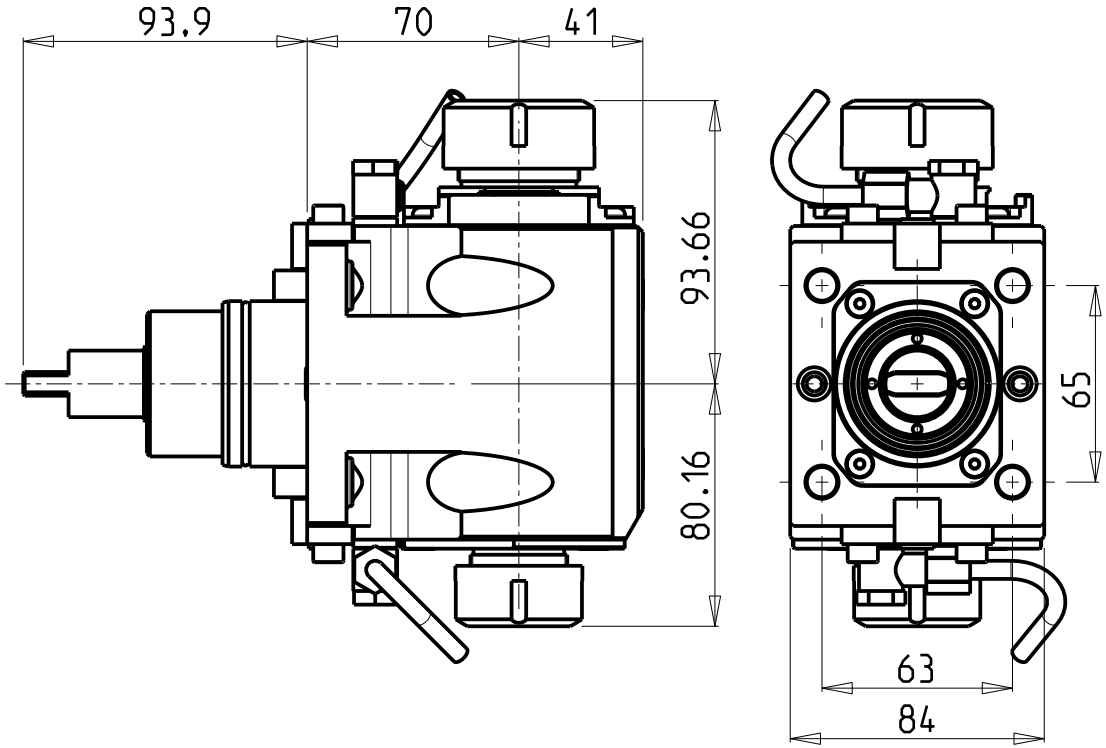

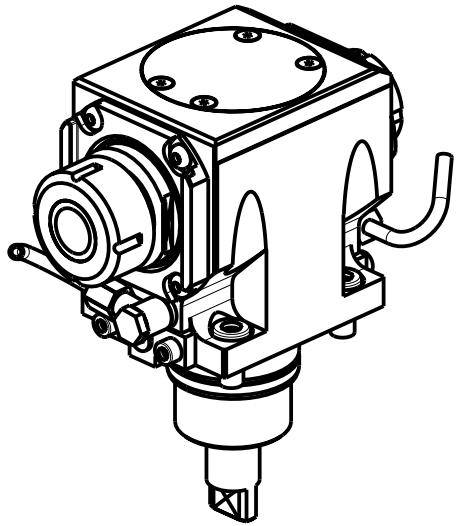

ATTENZIONE - ATTENTION - ACHTUNG

- Per lo smontaggio degli utensili utilizzare sempre la chiave di contrasto come indicato nel manuale d'uso.
- For disassembly of the tools use always the contrast key as mentioned in the user instructions.
- Fuer das Abmontieren der Werkzeuge immer den Gegenschluessel benutzen wie in der Bedienungsanleitung erwaehnt.

Cod. MT	Mandrino Spindle Spindel	I	RPM	Coppia Max Max Torque Max Drehmoment	Reversibile lato mandrino/contromandrino Reversible sub/main spindle side Umkehrbare Spindelseite/ Gegenspindelseite	Lubrificazione est. Ext. coolant Aussenkuehlung	CHIAVI NON INCLUSE Keys not included Schluessel nicht einbegriffen		
BGL0193225	ER32+ER25	1:1	6000	50Nm	X	X	CHSTER32	CHSTER25	OKU0650004 •

- • Chiave inclusa
- • Key included
- • Schluessel inbegriffen

BIGLIA

MOD: B301/445/470/501(Y-S)/510/650/658/1200

MODULO MOTORIZZATO ASSIALE BISPORGENTE H=70mm
Axial opposite face twin driven tool H=70mm
Axial angetriebenes Werkzeug halb vorspringend H=70mm

M.T. srl
Via Casino Albini 480
Tel. 0541/956034-957884
Fax 0541/956341
47842 S. GIOVANNI IN M. (RN)
e-mail: mtma@mtmarchetti.com
http://www.mtmarchetti.com

PRODUZIONE MODULI ROTANTI

03/2015

ATTENZIONE - ATTENTION - ACHTUNG

- FINO AD ESAURIMENTO SCORTE
- clearance sale
- solange vorrat

ATTENZIONE - ATTENTION - ACHTUNG

- Per lo smontaggio degli utensili utilizzare sempre la chiave di contrasto come indicato nel manuale d'uso.
- For disassembly of the tools use always the contrast key as mentioned in the user instructions.
- Fuer das Abmontieren der Werkzeuge immer den Gegenschluessel benutzen wie in der Bedienungsanleitung erwaehnt.

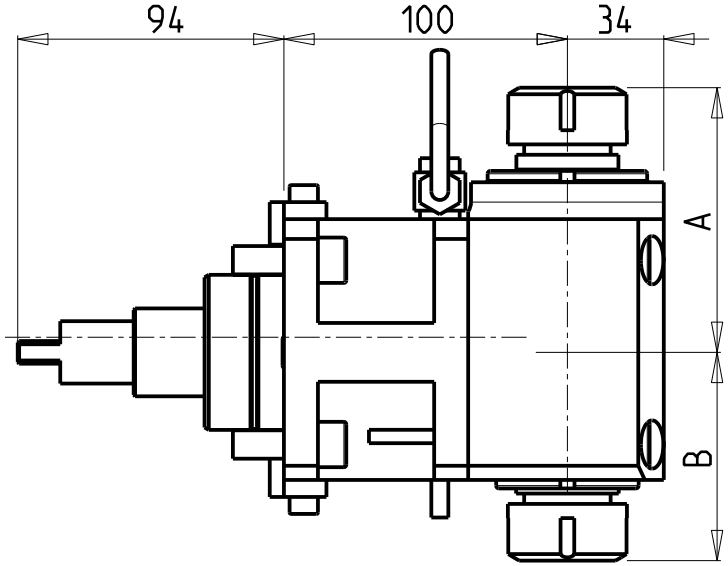

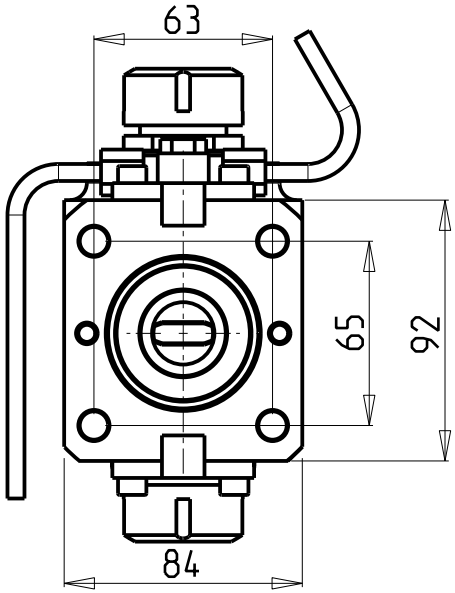

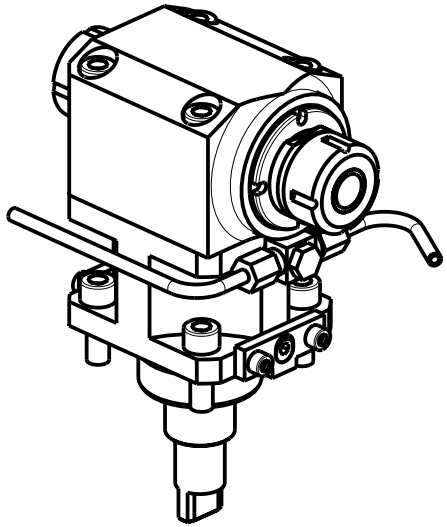

Cod. MT	Cod. BIGLIA	Mandrino Spindle Spindel	I	RPM	Coppia Max Max Torque Max Drehmoment	Reversibile lato mandrino/contromandrino Reversible sub/main spindle side Umkehrbare Spindelseite/ Gegenspindelseite	Lubrificazione est. Ext. coolant Aussenkuehlung	A	B	CHIAVI NON INCLUSE Keys not included Schluessel nicht einbegriffen	
0411025	-	ER25+ER25	1:1	6000	50Nm	X	X	93.36	73.46	CHSTER25	CHUB36+CHUB29
0411032	-	ER32+ER32	1:1	6000	50Nm	X	X	100.56	78.96	CHSTER32	CHUB36
0012516L	T134-00094	ER25+ER16	1:1	6000	50Nm	X	X	80.16	66	0100000	CHSTER25+CHMNER16

BIGLIA

MOD: B445/470/545/550/565/650/658/1200/446/465/745/765 - B750/1250 16 ST.

MODULO MOTORIZZATO ASSIALE BISPORGENTE H=100mm
Axial opposite face twin driven tool H=100mm
Axial angetriebenes Werkzeug halb vorspringend H=100mm

M.T. srl
Via Casino Albini 480
Tel. 0541/956034-957884
Fax 0541/956341
47842 S. GIOVANNI IN M. (RN)
e-mail: mtma@mtmarchetti.com
http://www.mtmarchetti.com

PRODUZIONE MODULI ROTANTI

MT

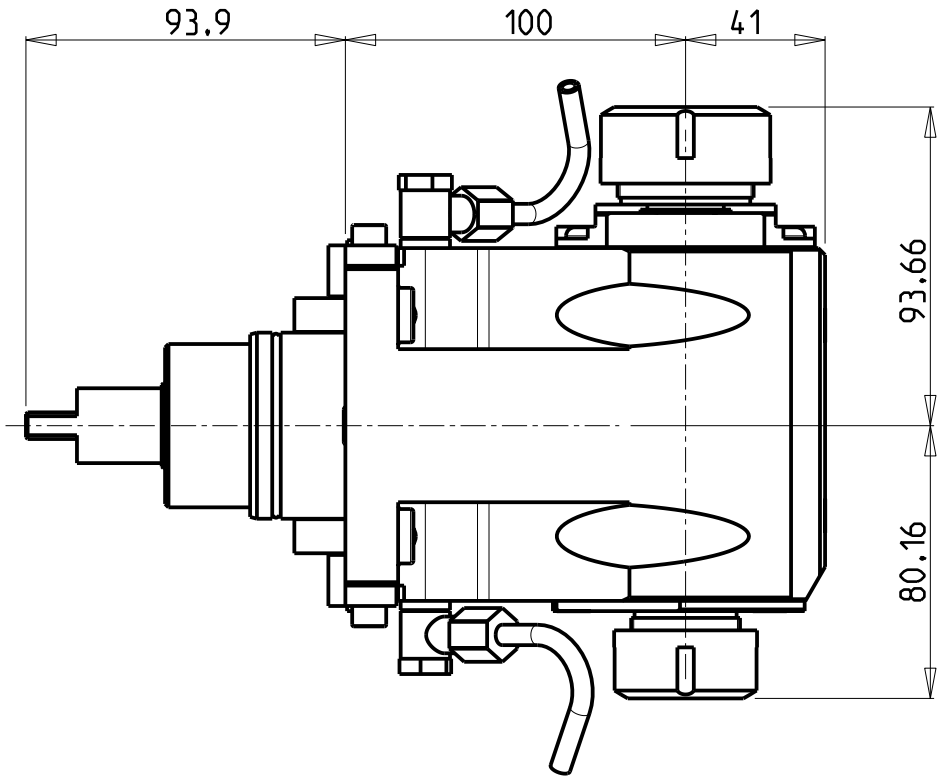

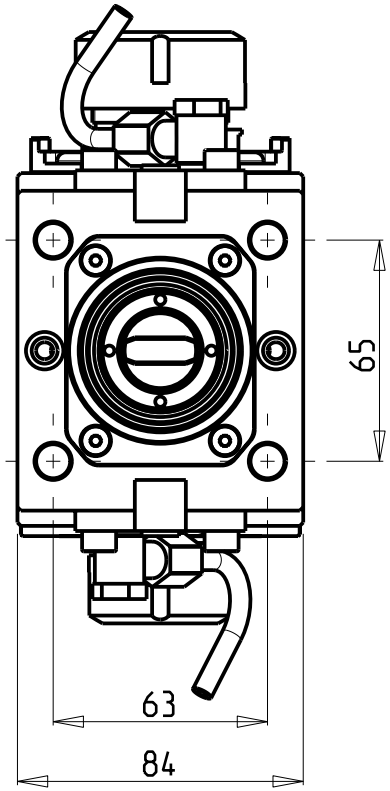

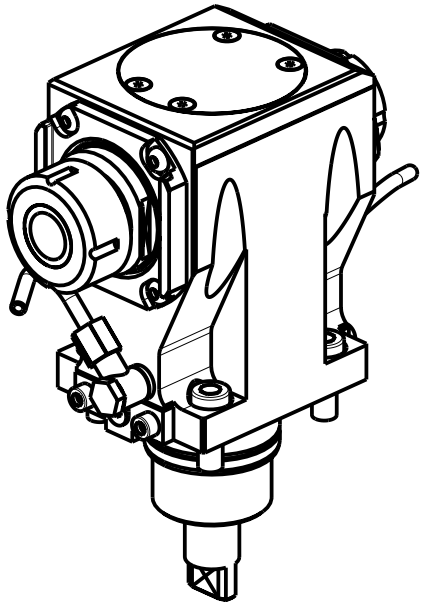

ATTENZIONE - ATTENTION - ACHTUNG

- Per lo smontaggio degli utensili utilizzare sempre la chiave di contrasto come indicato nel manuale d'uso.
- For disassembly of the tools use always the contrast key as mentioned in the user instructions.
- Fuer das Abmontieren der Werkzeuge immer den Gegenschluessel benutzen wie in der Bedienungsanleitung erwaehnt.

Cod. MT	Mandrino Spindle Spindel	I	RPM	Coppia Max Max Torque Max Drehmoment	Reversibile lato mandrino/contromandrino Reversible sub/main spindle side Umkehrbare Spindelseite/ Gegenspindelseite	Lubrificazione est. Ext. coolant Aussenkuehlung	CHIAVI NON INCLUSE Keys not included Schluessel nicht einbegriffen		
BGL0223225	ER32+ER25	1:1	6000	50Nm	X	X	CHSTER32	CHSTER25	OKU0650004 •

• Chiave inclusa
• Key included
• Schluessel inbegriffen

BIGLIA

MOD: B445/470/545/550/565/650/658/1200/446/465/745/765 - B750/1250 16 ST.

MODULO MOTORIZZATO ASSIALE BISPORGENTE H=100mm
Axial opposite face twin driven tool H=100mm
Axial angetriebenes Werkzeug halb vorspringend H=100mm

M.T. srl
Via Casino Albini 480
Tel. 0541/956034-957884
Fax 0541/956341
47842 S. GIOVANNI IN M. (RN)
e-mail: mtma@mtmarchetti.com
http://www.mtmarchetti.com

PRODUZIONE MODULI ROTANTI

MT

03/2015

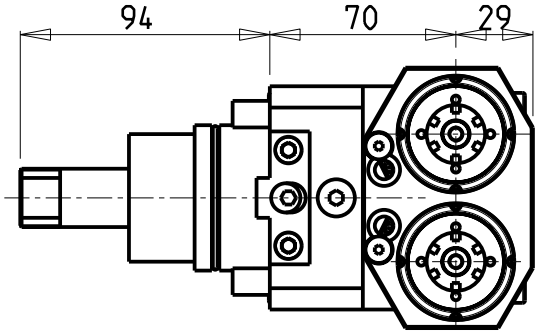

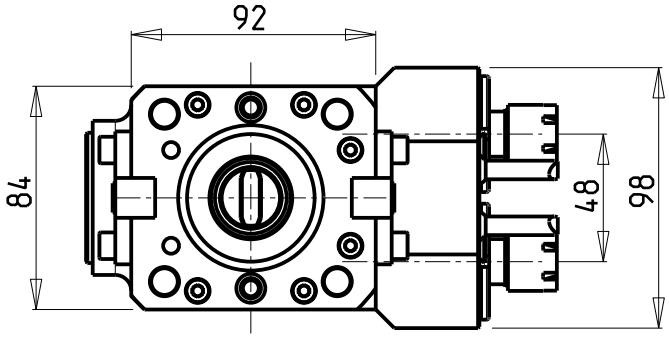

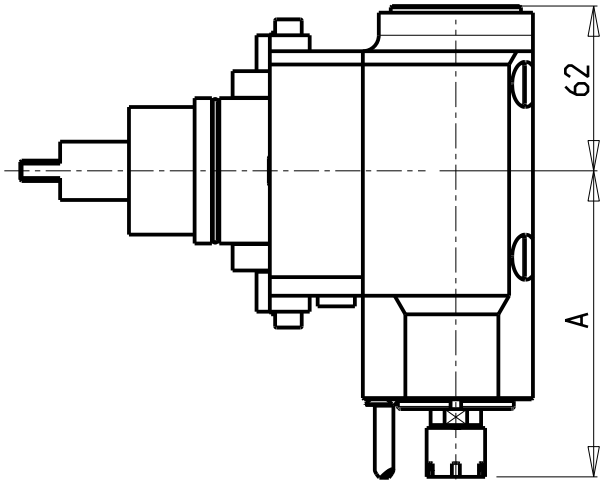

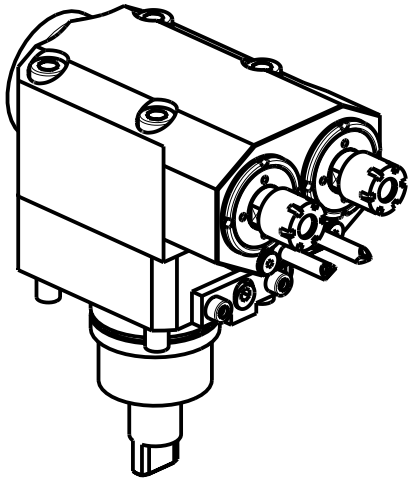

ATTENZIONE - ATTENTION - ACHTUNG

- Per lo smontaggio degli utensili utilizzare sempre la chiave di contrasto come indicato nel manuale d'uso.
- For disassembly of the tools use always the contrast key as mentioned in the user instructions.
- Fuer das Abmontieren der Werkzeuge immer den Gegenschluessel benutzen wie in der Bedienungsanleitung erwaehnt.

Cod. MT	Mandrino Spindle Spindel	I	RPM	Coppia Max Max Torque Max Drehmoment	Reversibile lato mandrino/contromandrino Reversible sub/main spindle side Umkehrbare Spindelseite/ Gegenspindelseite	Lubrificazione est. Ext. coolant Aussenkuehlung	A	CHIAVI NON INCLUSE Keys not included Schluessel nicht einbegriffen	
0400016x2	ER16	1:1	6000	30Nm	X	X	115.15	CHMNER16	CHUB17
0400025x2	ER25	1:1	6000	30Nm	X	X	115.61	CHSTER25	MNL0210007

BIGLIA

MOD: B301/445/470/501(Y-S)/510/650/658/1200 - BV210/315

MODULO MOTORIZZATO ASSIALE 2 USCITE IN Y H=70mm
Axial single side twin head driven tool in Y H=70mm
Axial angetriebenes Werkzeug 2 Ausgange in Y H=70mm

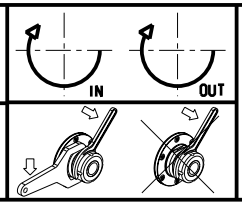

M.T. srl
Via Casino Albini 480
Tel. 0541/956034-957884
Fax 0541/956341
47842 S. GIOVANNI IN M. (RN)
e-mail: mtma@mtmarchetti.com
http://www.mtmarchetti.com

PRODUZIONE MODULI ROTANTI

03/2015

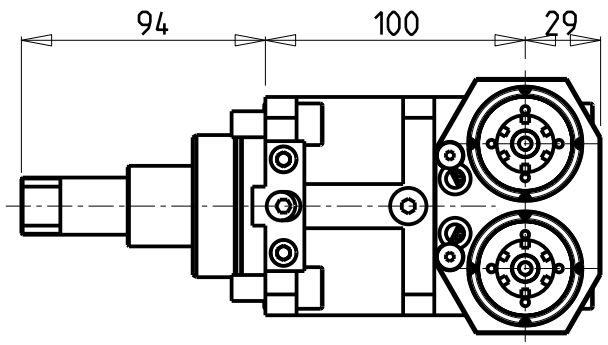

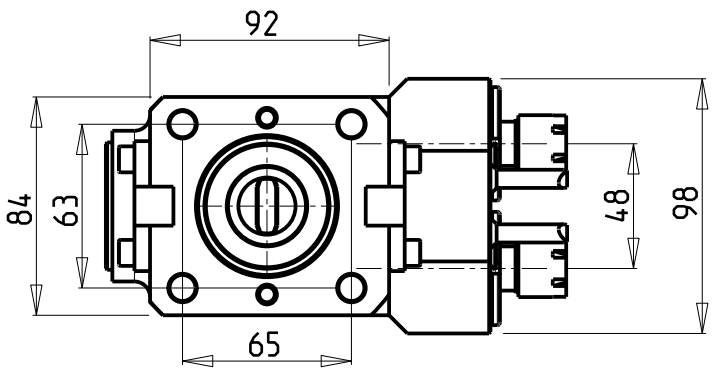

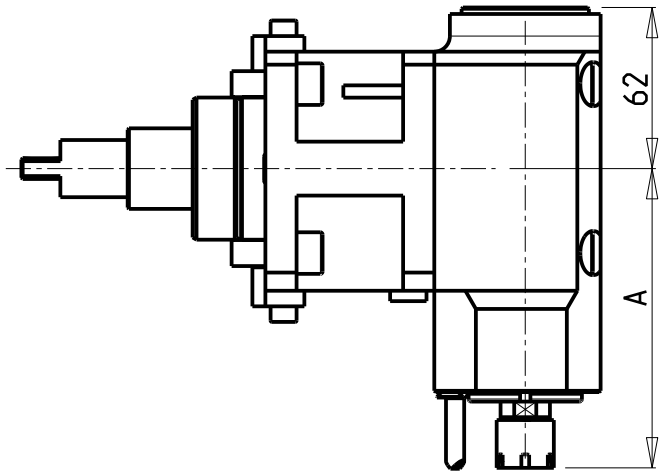

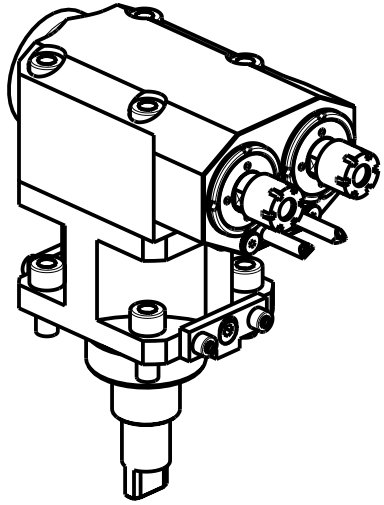

ATTENZIONE - ATTENTION - ACHTUNG

- Per lo smontaggio degli utensili utilizzare sempre la chiave di contrasto come indicato nel manuale d'uso.
- For disassembly of the tools use always the contrast key as mentioned in the user instructions.
- Fuer das Abmontieren der Werkzeuge immer den Gegenschluessel benutzen wie in der Bedienungsanleitung erwaehnt.

Cod. MT	Mandrino Spindle Spindel	I	RPM	Coppia Max Max Torque Max Drehmoment	Reversibile lato mandrino/contromandrino Reversible sub/main spindle side Umkehrbare Spindelseite/ Gegenspindelseite	Lubrificazione est. Ext. coolant Aussenkuehlung	A	CHIAVI NON INCLUSE Keys not included Schluessel nicht einbegriffen	
0400016x2L	ER16	1:1	6000	30Nm	X	X	115.15	CHMNER16	CHUB17
0400025x2L	ER25	1:1	6000	30Nm	X	X	115.61	CHSTER25	MNL0210007

BIGLIA

MOD: B445/470/545/550/565/650/658/1200/446/465/745/765

MODULO MOTORIZZATO ASSIALE 2 USCITE IN Y H=100mm
Axial single side twin head driven tool in Y H=100mm
Axial angetriebenes Werkzeug 2 Ausgange in Y H=100mm

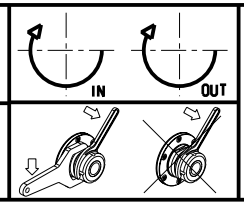

M.T. srl
Via Casino Albini 480
Tel. 0541/956034-957884
Fax 0541/956341
47842 S. GIOVANNI IN M. (RN)
e-mail: mtma@mtmarchetti.com
http://www.mtmarchetti.com

PRODUZIONE MODULI ROTANTI

03/2015

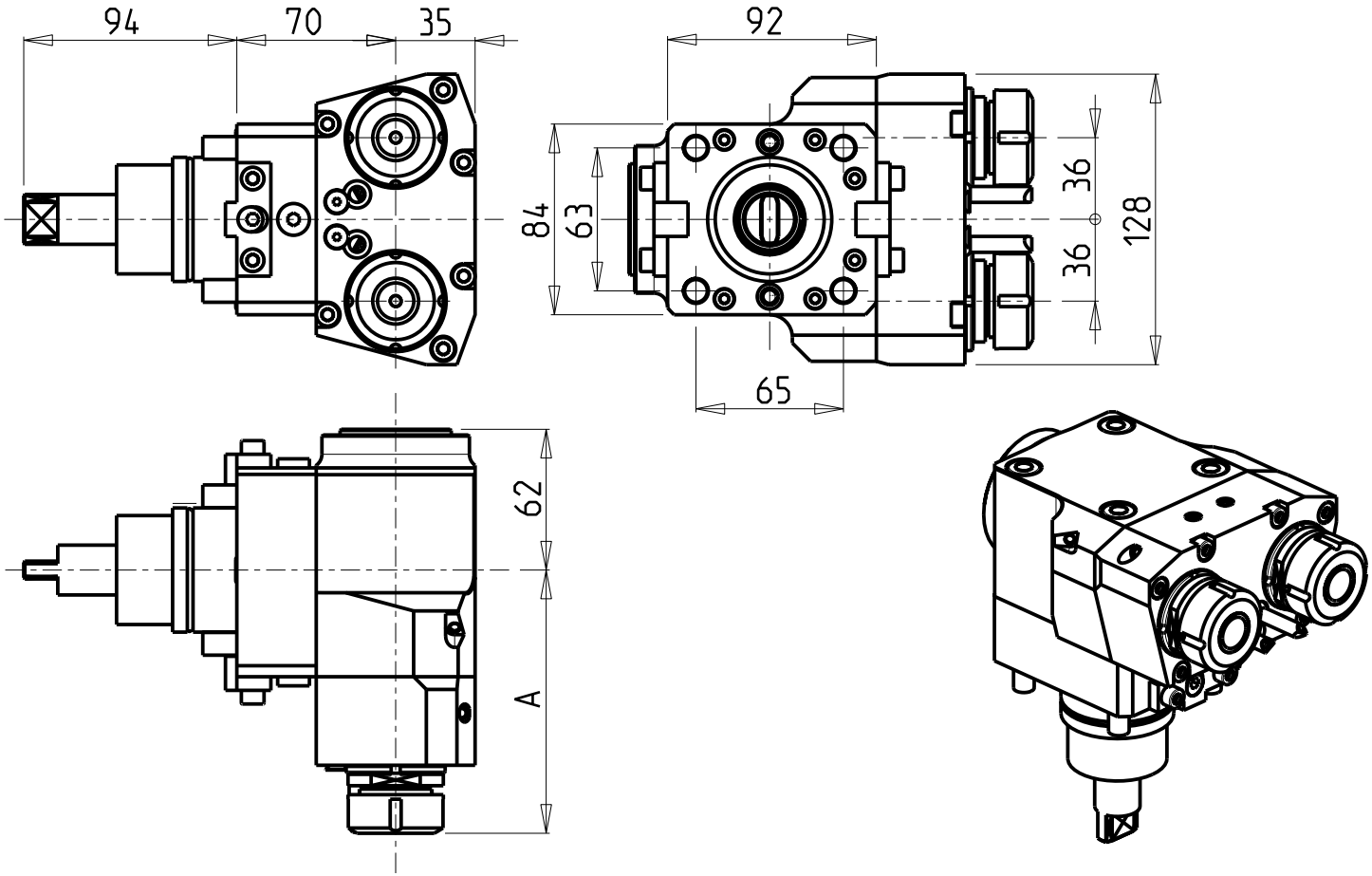

ATTENZIONE - ATTENTION - ACHTUNG

- Per lo smontaggio degli utensili utilizzare sempre la chiave di contrasto come indicato nel manuale d'uso.
- For disassembly of the tools use always the contrast key as mentioned in the user instructions.
- Fuer das Abmontieren der Werkzeuge immer den Gegenschluessel benutzen wie in der Bedienungsanleitung erwaehnt.

Cod. MT	Mandrino Spindle Spindel	I	RPM	Coppia Max Max Torque Max Drehmoment	Reversibile lato mandrino/contromandrino Reversible sub/main spindle side Umkehrbare Spindelseite/ Gegenspindelseite	Lubrificazione est. Ext. coolant Aussenkuehlung	A	CHIAVI NON INCLUSE Keys not included Schluessel nicht einbegriffen	
BGL0280216	ER16	1:2	12000	20Nm	X	X	115	CHMNER16	CHUB17
BGL0280225	ER25	1:2	12000	20Nm	X	X	115.96	CHSTER25	CHUB36

BIGLIA

MOD: B301/445/470/501(Y-S)/510/650/658/1200 - BV210/315

MODULO MOTORIZZATO ASSIALE 2 USCITE IN Y MOLTIPLICATO I=1:2 H=70mm
Axial geared-up I=1:2 single side twin head driven tool in Y H=70mm
Axial angetriebenes Werkzeug 2 Ausgange in Y uebersetzt I=1:2 H=70mm

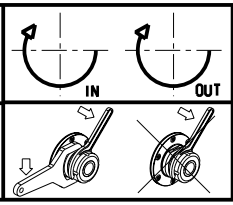

M.T. srl
Via Casino Albini 480
Tel. 0541/956034-957884
Fax 0541/956341
47842 S. GIOVANNI IN M. (RN)
e-mail: mtma@mtmarchetti.com
http://www.mtmarchetti.com

PRODUZIONE MODULI ROTANTI

03/2015

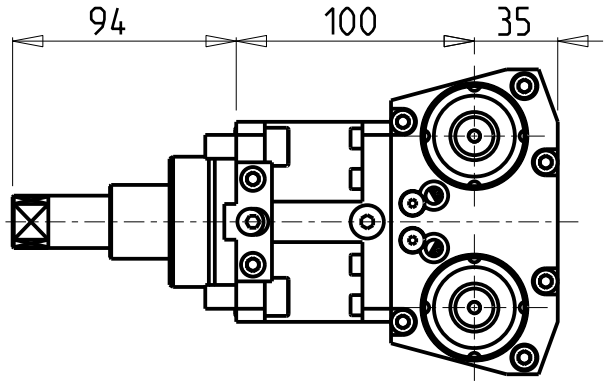

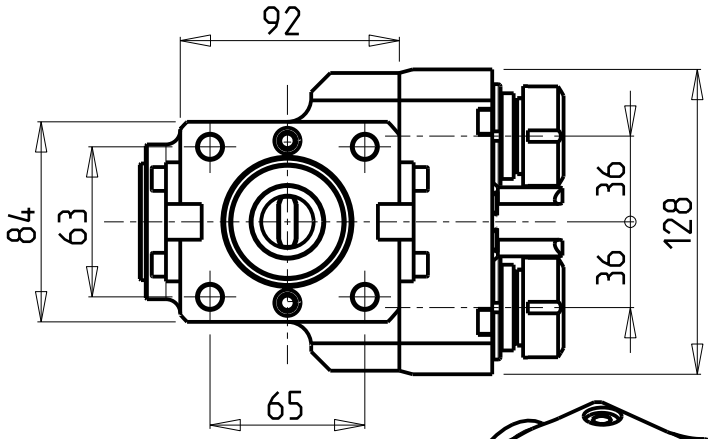

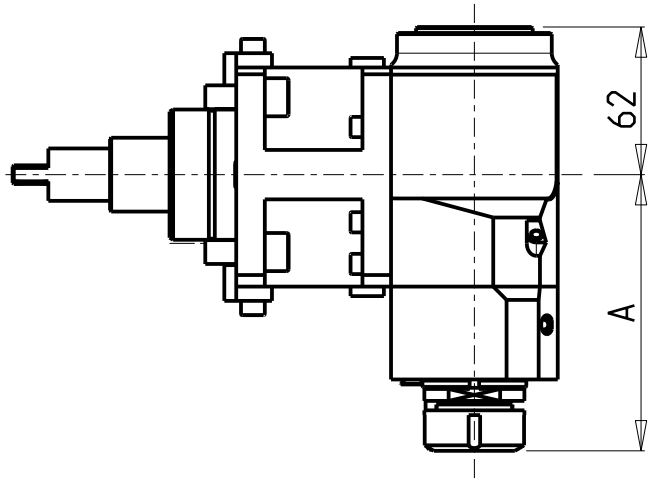

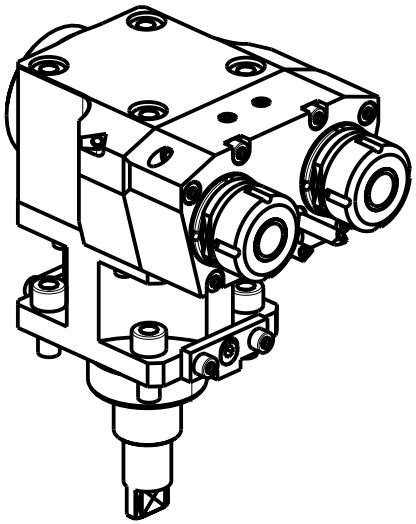

ATTENZIONE - ATTENTION - ACHTUNG

- Per lo smontaggio degli utensili utilizzare sempre la chiave di contrasto come indicato nel manuale d'uso.
- For disassembly of the tools use always the contrast key as mentioned in the user instructions.
- Fuer das Abmontieren der Werkzeuge immer den Gegenschluessel benutzen wie in der Bedienungsanleitung erwaehnt.

Cod. MT	Mandrino Spindle Spindel	I	RPM	Coppia Max Max Torque Max Drehmoment	Reversibile lato mandrino/contromandrino Reversible sub/main spindle side Umkehrbare Spindelseite/ Gegenspindelseite	Lubrificazione est. Ext. coolant Aussenkuehlung	A	CHIAVI NON INCLUSE Keys not included Schluessel nicht einbegriffen	
BGL0281216	ER16	1:2	12000	20Nm	X	X	115	CHMNER16	CHUB17
BGL0281225	ER25	1:2	12000	20Nm	X	X	115.96	CHSTER25	CHUB36

BIGLIA

MOD: B301/445/470/501(Y-S)/510/545/550/565/650/658/1200 - B750/1250 16 ST.

MODULO MOTORIZZATO ASSIALE 2 USCITE IN Y MOLTIPLICATO I=1:2 H=100mm
Axial geared-up I=1:2 single side twin head driven tool in Y H=100mm
Axial angetriebenes Werkzeug 2 Ausgange in Y uebersetzt I=1:2 H=100mm

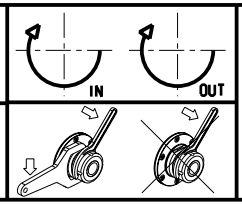

M.T. srl
Via Casino Albini 480
Tel. 0541/956034-957884
Fax 0541/956341
47842 S. GIOVANNI IN M. (RN)
e-mail: mtma@mtmarchetti.com
http://www.mtmarchetti.com

PRODUZIONE MODULI ROTANTI

PAGINA BGL261-1-20

03/2015

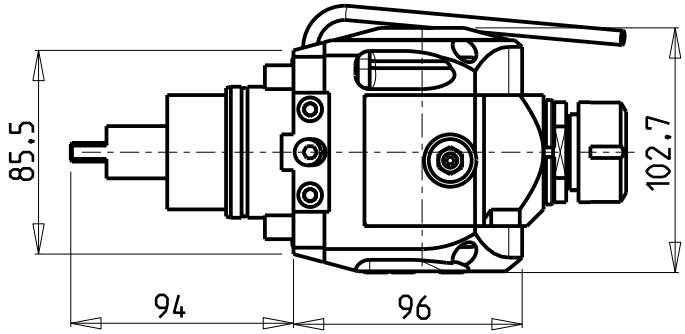

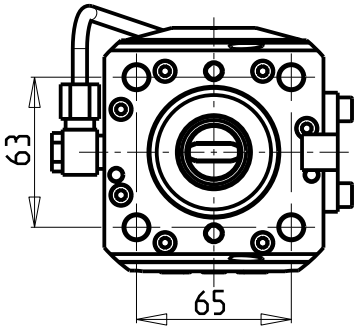

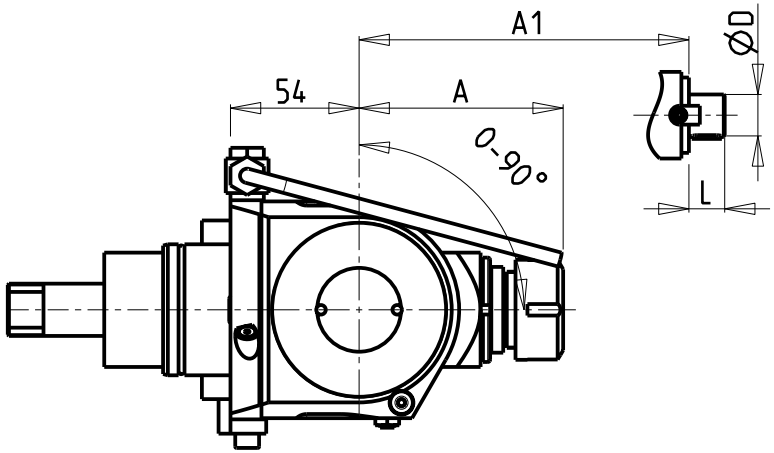

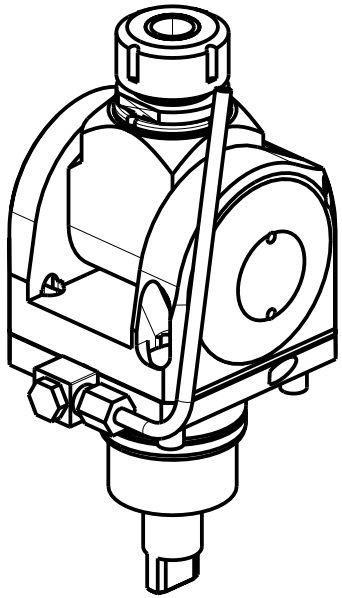

ATTENZIONE - ATTENTION - ACHTUNG

- Con l'utensile orientato a 0° o 180°, non è possibile eseguire lavorazioni a centro-pezzo!
- It is not possible to make machining operations at the center of the part with tool oriented at 0° or at 180°
- Mit einem Werkzeug um 0° oder 180° orientiert, ist es nich möglich, Verarbeitung von der Werkzeug-Mitte auszuführen.

ATTENZIONE - ATTENTION - ACHTUNG

- Verificare la tabella sottostante per possibile interferenza su alcuni modelli di macchine
- Please check the table below for possible interferences on some machine models
- Die untenstehende tabelle unbedingt auf eventuelle interferenzen auf eingen maschinen modellen überprüfen

Cod. MT	Cod. BIGLIA	Mandrino Spindle Spindel	I	RPM	Coppia Max Max Torque Max Drehmoment	Reversibile lato mandrino/contromandrino Reversible sub/main spindle side Umkehrbare Spindelseite/ Gegenspindelseite	Lubrificazione est. Ext. coolant Aussenkuehlung	A	A1	D	L	CHIAVI INCLUSE Keys included Schluessel inbegriffen		
0200020	T134-00057	ER20	1:1	6000	40Nm	X	X	84.16	-	-	-	CHSTER20	CHUB36	CHESL08
0200025	-	ER25	1:1	6000	40Nm	X	X	85.66	-	-	-	CHSTER25	CHUB36	CHESL08
0201617	-	Ø16x17	1:1	6000	40Nm	X	X	-	65	16	17	CH_VTCROCE_M08	CHUB36	CHESL08
0202219	-	Ø22x19	1:1	6000	40Nm	X	X	-	66	22	19	CH_VTCROCE_M10	CHUB36	CHESL08
0201905	-	Ø3/4"x3/4"	1:1	6000	40Nm	X	X	-	65	3/4"	3/4"	CH_VTCROCE_M12	CHUB36	CHESL08

BIGLIA

MOD: B301/445/470/501(Y-S)/510/545/550/565/650/658/1200/446/465/745/765 - BV210/315

MODULO MOTORIZZATO ORIENTABILE 0-90°
0-90° adjustable angle driven tool
Angetriebenes Werkzeug schwenkbar 0-90°

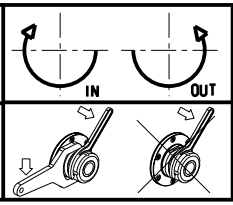

M.T. srl
Via Casino Albini 480
Tel. 0541/956034-957884
Fax 0541/956341
47842 S. GIOVANNI IN M. (RN)
e-mail: mtma@mtmarchetti.com
http://www.mtmarchetti.com

PRODUZIONE MODULI ROTANTI

PAGINA BGL330-1-00

03/2015

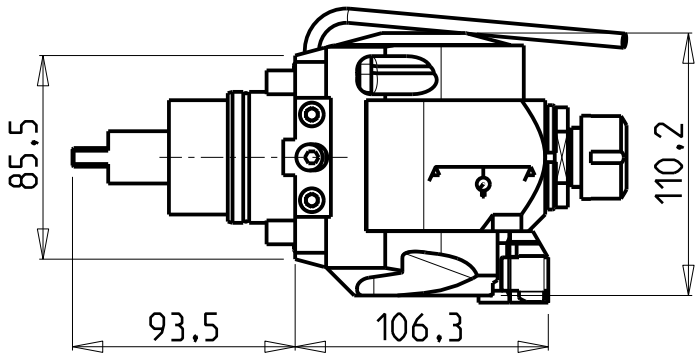

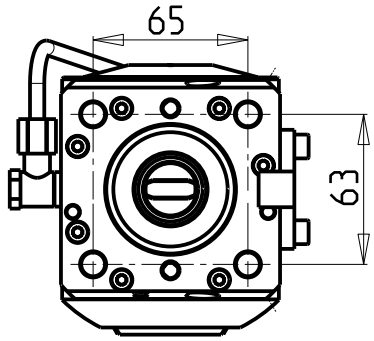

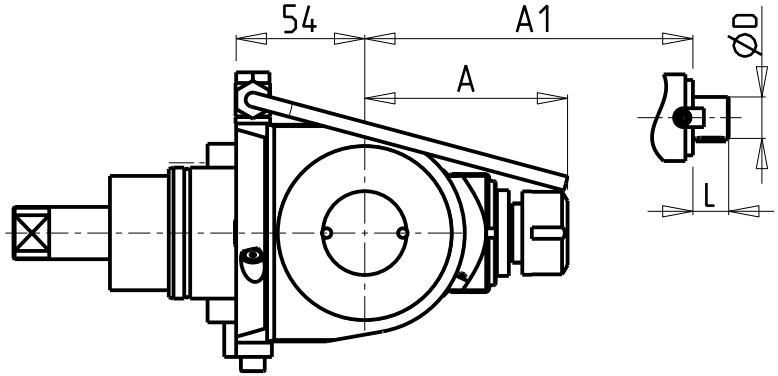

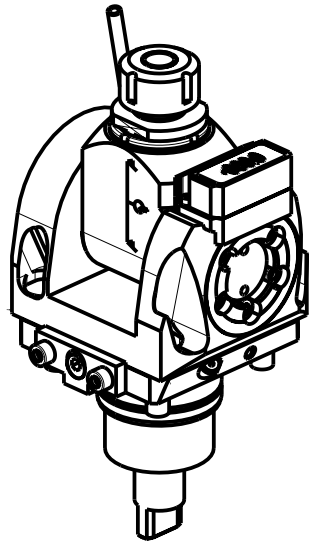

ATTENZIONE - ATTENTION - ACHTUNG

- Con l'utensile orientato a 0° o 180°, non è possibile eseguire lavorazioni a centro-pezzo!
- It is not possible to make machining operations at the center of the part with tool oriented at 0° or at 180°
- Mit einem Werkzeug um 0° oder 180° orientiert, ist es nich möglich, Verarbeitung von der Werkzeug-Mitte auszuführen.

ATTENZIONE - ATTENTION - ACHTUNG

- Verificare la tabella sottostante per possibile interferenza su alcuni modelli di macchine
- Please check the table below for possible interferences on some machine models
- Die untenstehende tabelle unbedingt auf eventuelle interferenzen auf eingen maschinen modellen überprüfen

Cod. MT	Mandrino Spindle Spindel	I	RPM	Coppia Max Max Torque Max Drehmoment	Reversibile lato mandrino/contromandrino Reversible sub/main spindle side Umkehrbare Spindelseite/ Gegenspindelseite	Lubrificazione est. Ext. coolant Aussenkuehlung	A	A1	D	L	CHIAVI INCLUSE Keys included Schluessel inbegriffen			
BGL0440120	ER20	1:1	6000	40Nm	X	X	85.16	-	-	-	CHSTER20	CHUB36	CHESL08	NEW
BGL0440125	ER25	1:1	6000	40Nm	X	X	86.16	-	-	-	CHSTER25	CHUB36	CHESL08	NEW
BGL0440516	Ø16x17	1:1	6000	40Nm	X	X	-	65	16	17	CH_VTCROCE_M08	CHUB36	CHESL08	NEW
BGL0440522	Ø22x19	1:1	6000	40Nm	X	X	-	66	22	19	CH_VTCROCE_M10	CHUB36	CHESL08	NEW
BGL0440519	Ø3/4"x3/4"	1:1	6000	40Nm	X	X	-	65	3/4"	3/4"	CH_VTCROCE_M08	CHUB36	CHESL08	NEW

BIGLIA

MOD: B301/445/470/501(Y-S)/510/545/550/565/650/658/1200/446/465/745/765 - BV210/315

MODULO MOTORIZZATO ORIENTABILE ±90° CON NONIO DIGITALE
±90° adjustable angle driven tool with digital display
Angetriebenes Werkzeug schwenkbar ±90° mit digital display

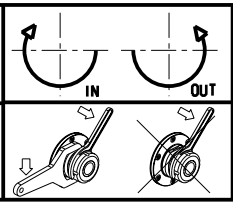

M.T. srl
Via Casino Albini 480
Tel. 0541/956034-957884
Fax 0541/956341
47842 S. GIOVANNI IN M. (RN)
e-mail: mtma@mtmarchetti.com
http://www.mtmarchetti.com

PRODUZIONE MODULI ROTANTI

03/2015

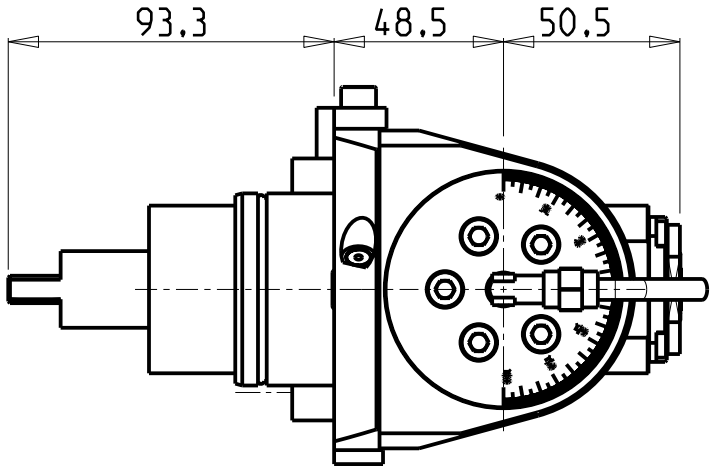

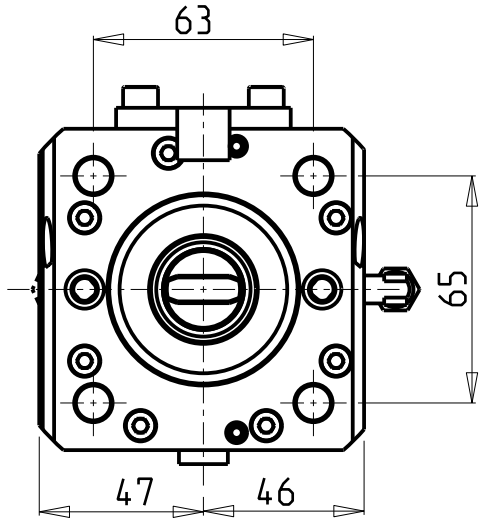

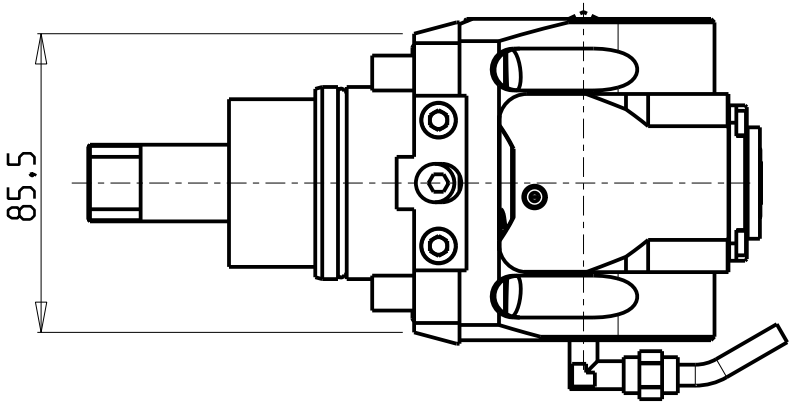

ATTENZIONE - ATTENTION - ACHTUNG

- Con l'utensile orientato a 0° o 180°, non è possibile eseguire lavorazioni a centro-pezzo!
- It is not possible to make machining operations at the center of the part with tool oriented at 0° or at 180°
- Mit einem Werkzeug um 0° oder 180° orientiert, ist es nich möglich, Verarbeitung von der Werkzeug-Mitte auszuführen.

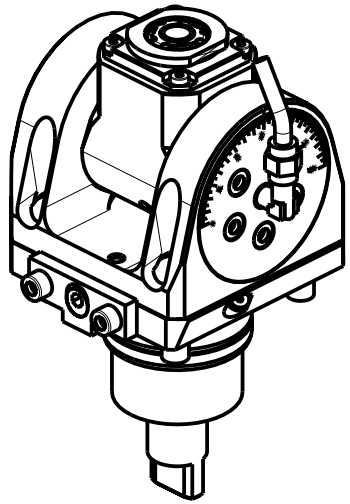

Cod. MT	Mandrino Spindle Spindel	I	RPM	Coppia Max Max Torque Max Drehmoment	Reversibile lato mandrino/contromandrino Reversible sub/main spindle side Umkehrbare Spindelseite/ Gegenspindelseite	Lubrificazione int. Coolant through Innenkuehlung	Lubrificazione est. Ext. coolant Aussenkuehlung	CHIAVI INCLUSE Keys included Schluessel inbegriffen			
BGL0150120	ERA20	1:1	6000	30Nm	X		X	CHUB22	CHUB36	CHESL07	CHTAER20ZC
BGL0150220	ERA20	1:1	6000	30Nm	X	P=70bar	X	CHUB22	CHUB36	CHESL07	CHTAER20ZC

BIGLIA

MOD: B301/445/470/501(Y-S)/510/545/550/565/650/658/1200/446/465/745/765 - BV210/315

MODULO MOTORIZZATO ORIENTABILE ±90°
±90° adjustable angle driven tool
Angetriebenes Werkzeug schwenkbar ±90°

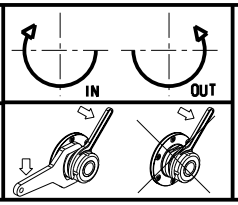

M.T. srl
Via Casino Albini 480
Tel. 0541/956034-957884
Fax 0541/956341
47842 S. GIOVANNI IN M. (RN)
e-mail: mtma@mtmarchetti.com
http://www.mtmarchetti.com

PRODUZIONE MODULI ROTANTI

MT

PAGINA BGL335-1-00

03/2015

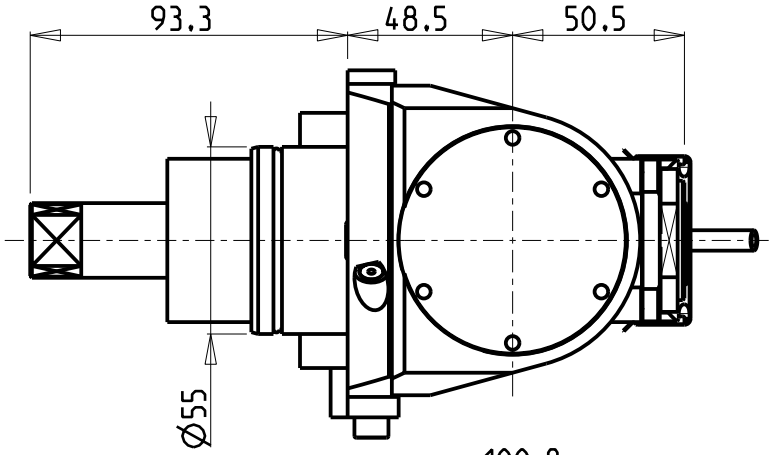

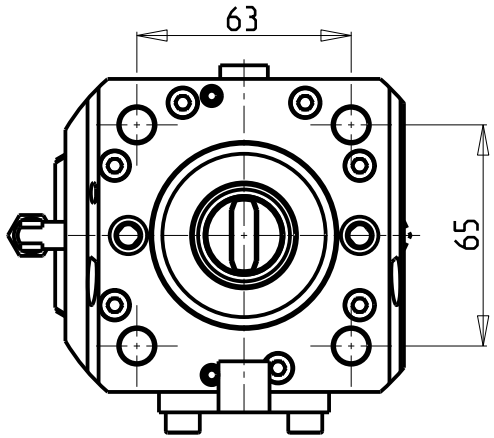

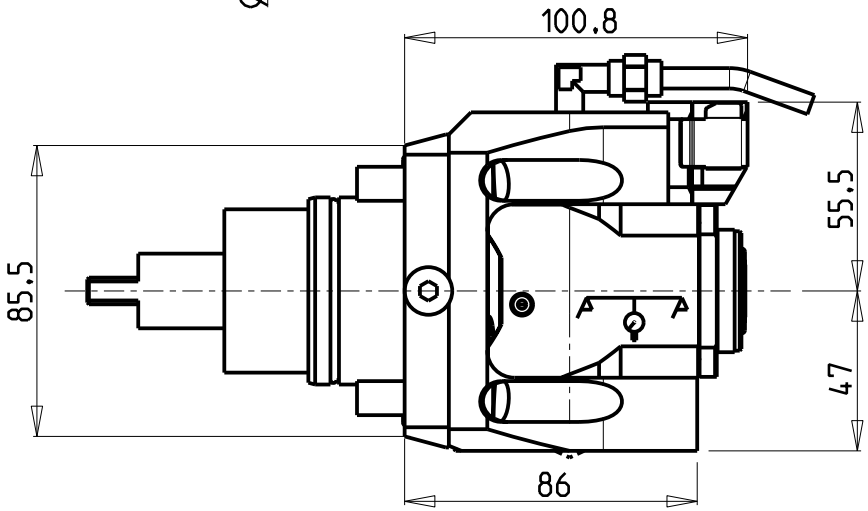

ATTENZIONE - ATTENTION - ACHTUNG

- Con l'utensile orientato a 0° o 180°, non è possibile eseguire lavorazioni a centro-pezzo!
- It is not possible to make machining operations at the center of the part with tool oriented at 0° or at 180°
- Mit einem Werkzeug um 0° oder 180° orientiert, ist es nich möglich, Verarbeitung von der Werkzeug-Mitte auszuführen.

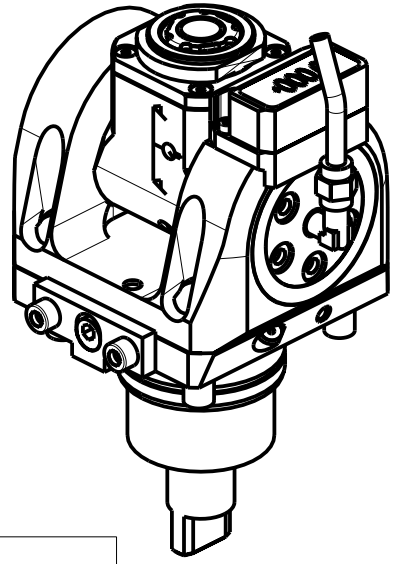

Cod. MT	Mandrino Spindle Spindel	I	RPM	Coppia Max Max Torque Max Drehmoment	Reversibile lato mandrino/contromandrino Reversible sub/main spindle side Umkehrbare Spindelseite/ Gegenspindelseite	Lubrificazione int. Coolant through Innenkuehlung	Lubrificazione est. Ext. coolant Aussenkuehlung	CHIAVI INCLUSE Keys included Schluessel inbegriffen				
BGL0155120	ERA20	1:1	6000	30Nm	X	-	X	CHUB22	CHUB36	CHESL07	CHTAER20ZC	NEW
BGL0155220	ERA20	1:1	6000	30Nm	X	P=70bar	X	CHUB22	CHUB36	CHESL07	CHTAER20ZC	NEW

BIGLIA

MOD: B301/445/470/501(Y-S)/510/545/550/565/650/658/1200/446/465/745/765 - BV210/315

MODULO MOTORIZZATO ORIENTABILE ±90° CON NONIO DIGITALE
±90° adjustable angle driven tool with digital display
Angetriebenes Werkzeug schwenkbar ±90° mit digital display

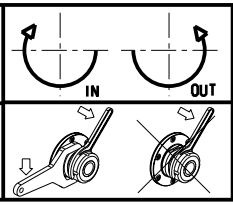

M.T. srl
Via Casino Albini 480
Tel. 0541/956034-957884
Fax 0541/956341
47842 S. GIOVANNI IN M. (RN)
e-mail: mtma@mtmarchetti.com
http://www.mtmarchetti.com

PRODUZIONE MODULI ROTANTI

MT

PAGINA BGL335-1-01

03/2015

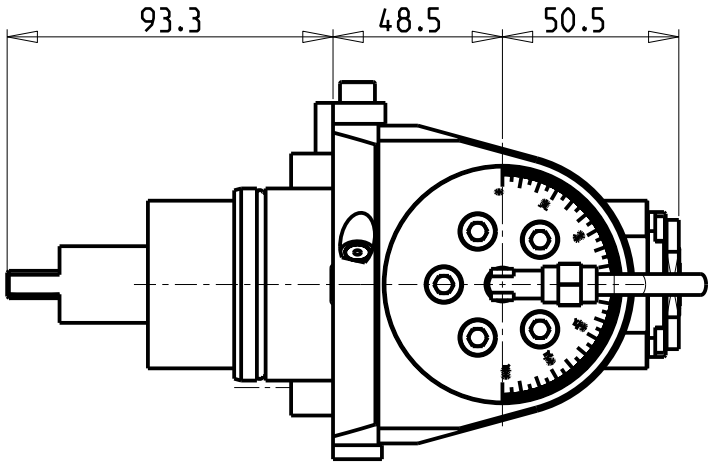

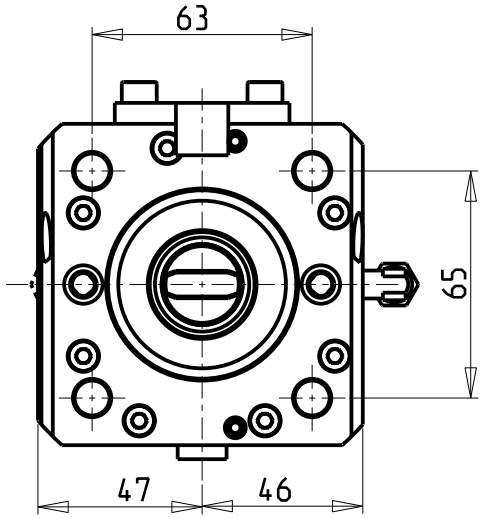

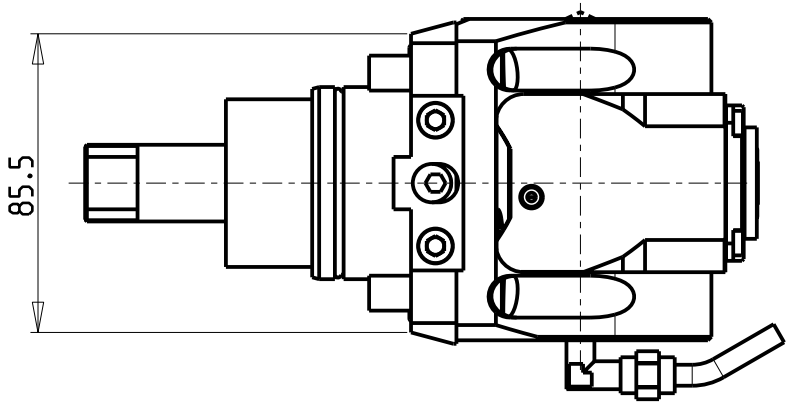

ATTENZIONE - ATTENTION - ACHTUNG

- Per lo smontaggio degli utensili utilizzare sempre la chiave di contrasto come indicato nel manuale d'uso.
- For disassembly of the tools use always the contrast key as mentioned in the user instructions.
- Fuer das Abmontieren der Werkzeuge immer den Gegenschluessel benutzen wie in der Bedienungsanleitung erwaehnt.

ATTENZIONE - ATTENTION - ACHTUNG

- Con l'utensile orientato a 0° o 180°, non è possibile eseguire lavorazioni a centro-pezzo!
- It is not possible to make machining operations at the center of the part with tool oriented at 0° or at 180°
- Mit einem Werkzeug um 0° oder 180° orientiert, ist es nich möglich, Verarbeitung von der Werkzeug-Mitte auszuführen.

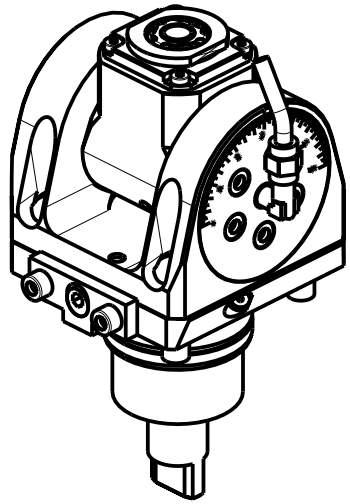

Cod. MT	Mandrino Spindle Spindel	I	RPM	Coppia Max Max Torque Max Drehmoment	Lubrificazione int. Coolant through Innenkuehlung	Lubrificazione est. Ext. coolant Aussenkuehlung	CHIAVI INCLUSE Keys included Schluessel inbegriffen			
BGL0150316	ERA16	1:2	12000	8Nm		X	CHUB19_SP3	CHUB32	CHTAER16ZC	CHESL07
BGL0150416	ERA16	1:2	12000	8Nm	P=70bar	X	CHUB19_SP3	CHUB32	CHTAER16ZC	CHESL07

BIGLIA

MOD: B301/445/470/501(Y-S)/510/545/550/565/650/658/1200/446/465/745/765 - BV210/315

MODULO MOTORIZZATO ORIENTABILE +/-90° MOLTIPLICATO I=1:2
+/-90° adjustable angle driven tool geared-up I=1:2
Angetriebenes Werkzeug schwenkbar +/-90° uebersetzt I=1:2

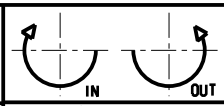

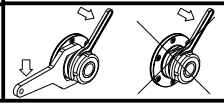

M.T. srl
Via Casino Albini 480
Tel. 0541/956034-957884
Fax 0541/956341
47842 S. GIOVANNI IN M. (RN)
e-mail: mtma@mtmarchetti.com
http://www.mtmarchetti.com

PRODUZIONE MODULI ROTANTI

PAGINA BGL336-1-00

03/2015

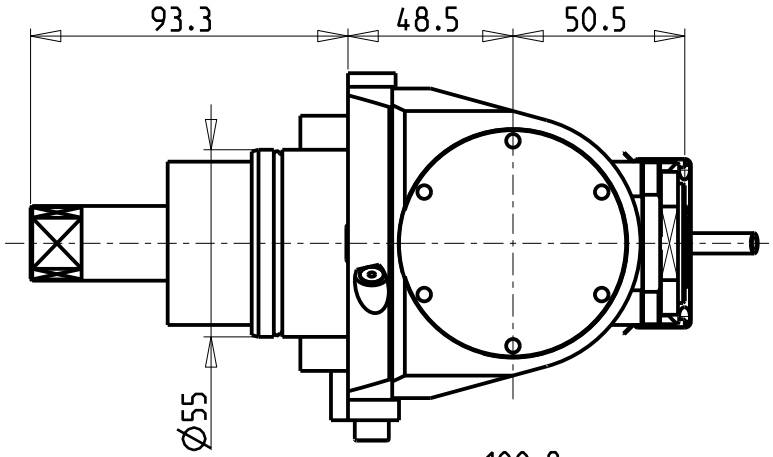

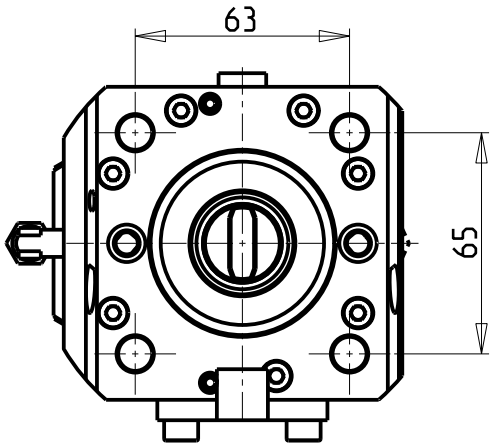

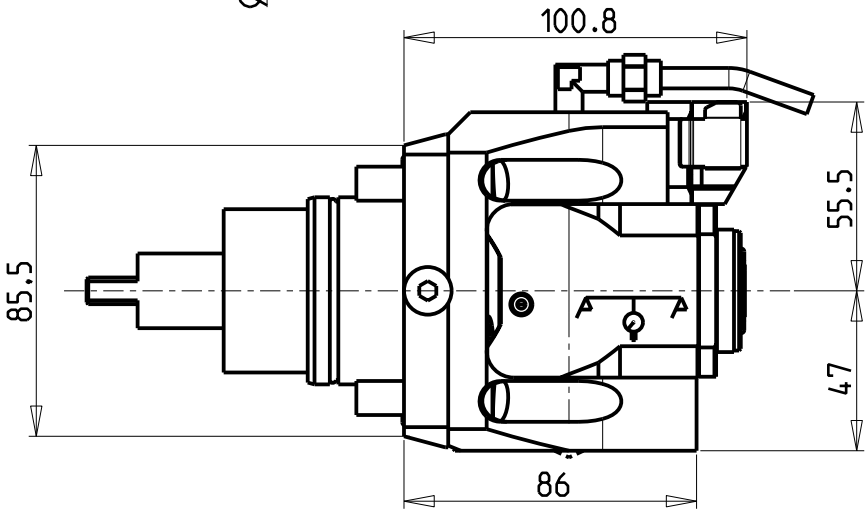

ATTENZIONE - ATTENTION - ACHTUNG

- Per lo smontaggio degli utensili utilizzare sempre la chiave di contrasto come indicato nel manuale d'uso.
- For disassembly of the tools use always the contrast key as mentioned in the user instructions.
- Fuer das Abmontieren der Werkzeuge immer den Gegenschluessel benutzen wie in der Bedienungsanleitung erwaehnt.

ATTENZIONE - ATTENTION - ACHTUNG

- Con l'utensile orientato a 0° o 180°, non è possibile eseguire lavorazioni a centro-pezzo!
- It is not possible to make machining operations at the center of the part with tool oriented at 0° or at 180°
- Mit einem Werkzeug um 0° oder 180° orientiert, ist es nich möglich, Verarbeitung von der Werkzeug-Mitte auszuführen.

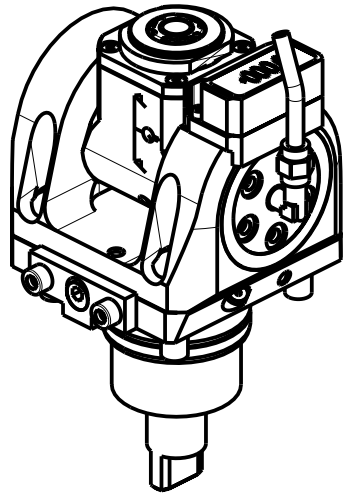

Cod. MT	Mandrino Spindle Spindel	I	RPM	Coppia Max Max Torque Max Drehmoment	Lubrificazione int. Coolant through Innenkuehlung	Lubrificazione est. Ext. coolant Aussenkuehlung	CHIAVI INCLUSE Keys included Schluessel inbegriffen				
BGL0155316	ERA16	1:2	12000	8Nm	-	X	CHUB19_SP3	CHUB32	CHTAER16ZC	CHESL07	NEW
BGL0155416	ERA16	1:2	12000	8Nm	P=70bar	X	CHUB19_SP3	CHUB32	CHTAER16ZC	CHESL07	NEW

BIGLIA

MOD: B301/445/470/501(Y-S)/510/545/550/565/650/658/1200/446/465/745/765 - BV210/315

MODULO MOTORIZZATO ORIENTABILE +/-90° MOLTIPLICATO I=1:2 CON NONIO DIGITALE
+/-90° adjustable angle driven tool geared-up I=1:2 with digital display
Angetriebenes Werkzeug schwenkbar +/-90° uebersetzt I=1:2 mit digital display

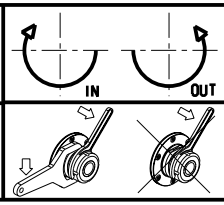

M.T. srl
Via Casino Albini 480
Tel. 0541/956034-957884
Fax 0541/956341
47842 S. GIOVANNI IN M. (RN)
e-mail: mtma@mtmarchetti.com
http://www.mtmarchetti.com

PRODUZIONE MODULI ROTANTI

PAGINA BGL336-1-01

03/2015

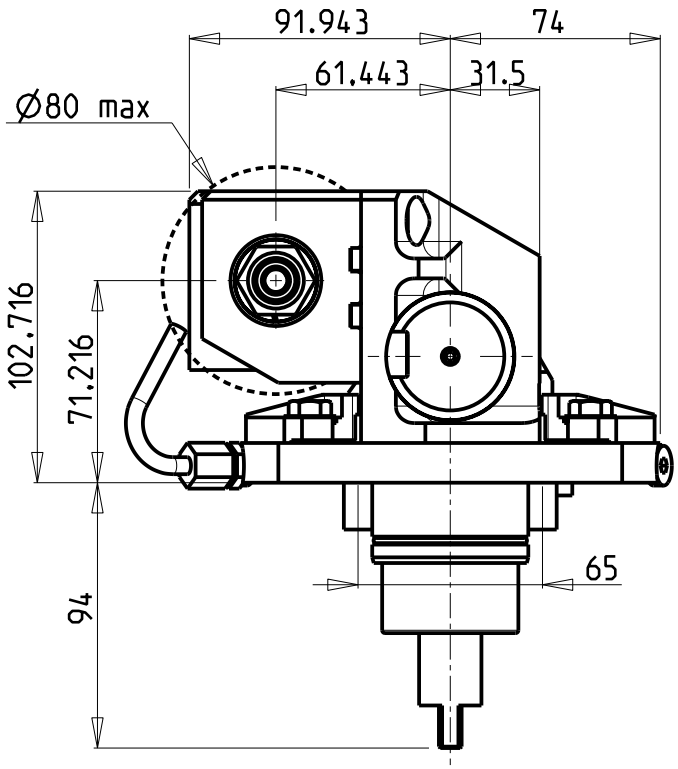

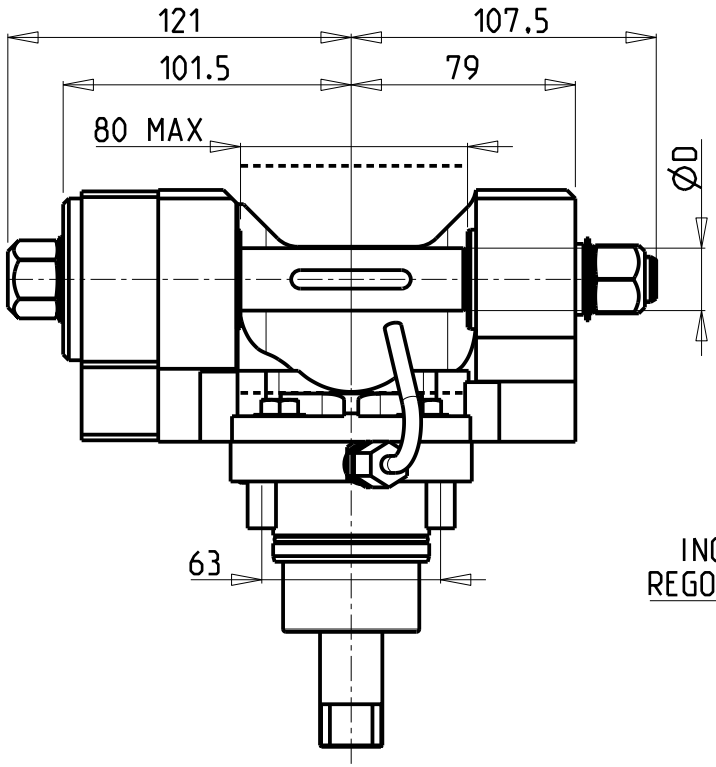

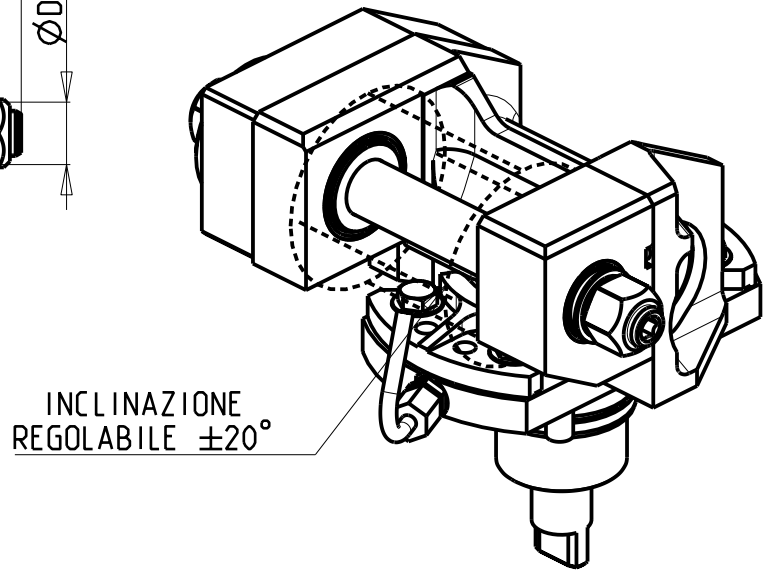

DOTAZIONI - SUPPLIED WITH - AUSSTATTUNG	
mm / inch	- N°1 ALBERO + DISTANZIALI - N°1 SHAFT + SPACER - N°1 DORN + ABSTANDSSTUECK

PER ALBERI E DISTANZIALI VEDI PAG. TBL250-1-00
FOR SHAFT END SPACER SEE PAGE TBL250-1-00
FUER DORN UND ABSTANDSSTUECK SEITE TBL250-1-00

Cod. MT	Cod. BIGLIA	I	RPM max	Coppia Max Max Torque Max Drehmoment	Lubrificazione est. Ext. coolant Aussenkuehlung	D (mm)	D (Inch)	CHIAVI INCLUSE Keys included Schluessel inbegriffen		
0101100	-	1:1	6000	60Nm	X	16-22-27-32	3/4"-1"-1 1/4"	CHUB24	CHUB13	CHESL08
0102100	10.57.66.00	2:1	3000	80Nm	X	16-22-27-32	3/4"-1"-1 1/4"	CHUB24	CHUB13	CHESL08

BIGLIA

MOD: B301/445/470/501(Y-S)/510/545/550/565/650/658/1200/446/465/745/765 - B750/1250 16 ST.

MODULO MOTORIZZATO PORTACREATORE
Driven gear hobber
Angetriebenes Zahnradwaelzfraes-Werkzeug

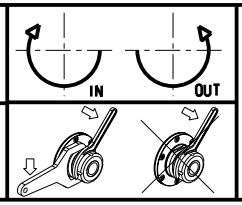

M.T. srl
Via Casino Albini 480
Tel. 0541/956034-957884
Fax 0541/956341
47842 S. GIOVANNI IN M. (RN)
e-mail: mtma@mtmarchetti.com
http://www.mtmarchetti.com

PRODUZIONE MODULI ROTANTI

MT

PAGINA BGL340-1-00

03/2015

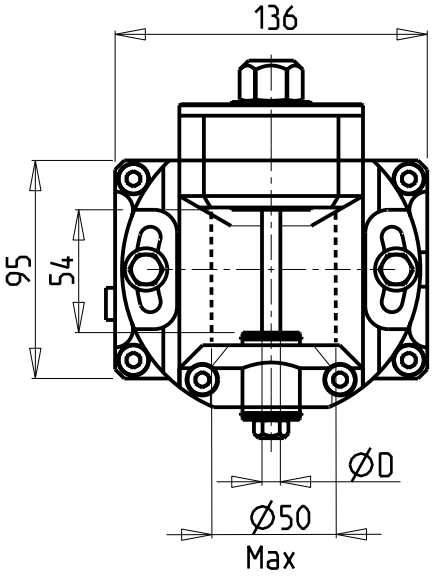

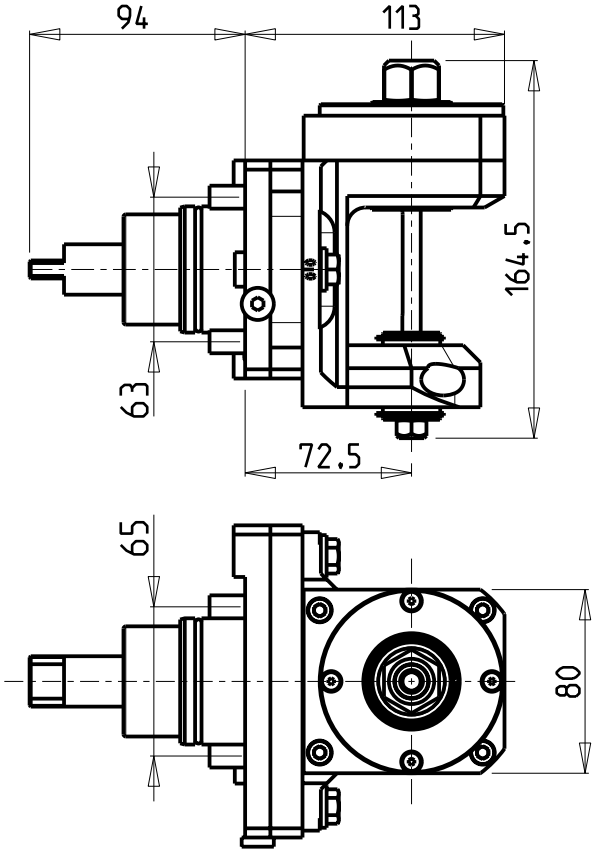

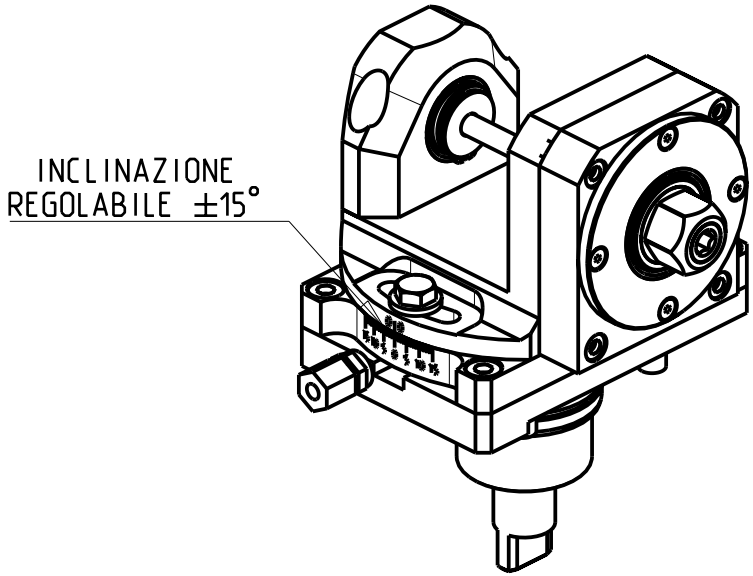

Cod. MT	I	RPM max	Coppia Max Max Torque Max Drehmoment	Lubrificazione est. Ext. coolant Aussenkuehlung	D (mm)	CHIAVI INCLUSE Keys included Schluessel inbegriffen					
BGL0011108	1:1	6000	50Nm	X	8	CHUB24	CHUB13	CHESL04	CHESL07	CHESL08	
BGL0011110	1:1	6000	50Nm	X	10	CHUB24	CHUB17	CHUB13	CHESL07	CHESL05	CHESL08
BGL0011113	1:1	6000	50Nm	X	13	CHUB24	CHUB19	CHUB13	CHESL07	CHESL08	
BGL0011116	1:1	6000	50Nm	X	16	CHUB24	CHUB13	CHESL08	CHESL07		

BIGLIA

MOD: B301/445/470/501(Y-S)/510/545/550/565/650/658/1200/446/465/745/765

MODULO MOTORIZZATO PORTACREATORE RADIALE
Radial driven gear hobber
Radial angetriebenes Zahnradwaelzfraes-Werkzeug

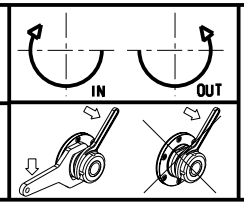

M.T. srl
Via Casino Albini 480
Tel. 0541/956034-957884
Fax 0541/956341
47842 S. GIOVANNI IN M. (RN)
e-mail: mtma@mtmarchetti.com
http://www.mtmarchetti.com

PRODUZIONE MODULI ROTANTI

MT

PAGINA BGL340-1-30

03/2015

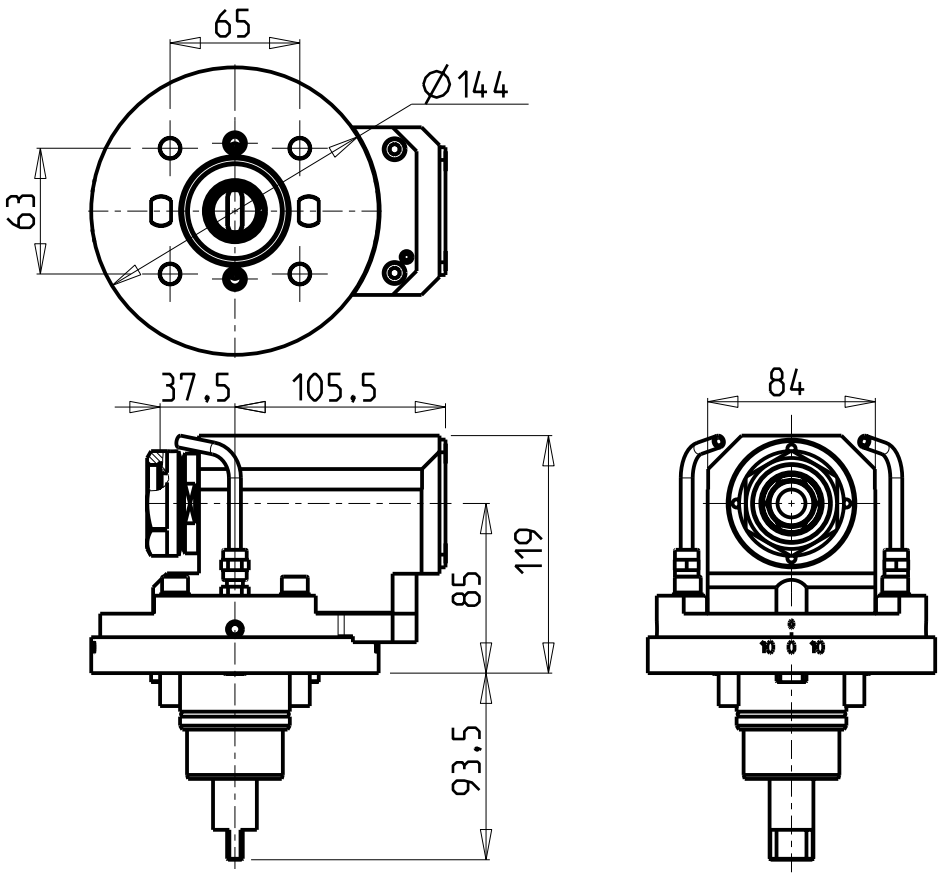

ATTENZIONE - ATTENTION - ACHTUNG

- VERIFICARE LE MISURE DI INGOMBRO PER POSSIBILE INTERFERENZA SU ALCUNI MODELLI DI MACCHINE
- Please check the overall sizes for possible interferences on some machine models
- Bitte überprüfen sie das ausmass um mögliche interferenzen auf einigen maschinen modellen zu vermeiden

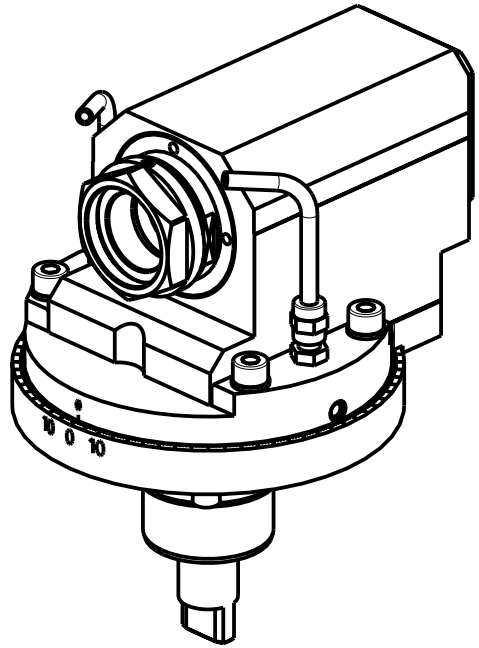

PER PORTAUTENSILI MODULARI MTSK-40 VEDI PAG. TBL300-1-40
FOR MTSK-40 QUIK CHANGE TOOLHOLDERS CLAMPINGS SEE PAGE TBL300-1-40
FUER MTSK-40 MODULARE WERKZEUGAUFNAHMEN SIEHE SEITE TBL300-1-40

Cod. MT	Mandrino Spindle Spindel	I	RPM	Coppia Max Max Torque Max Drehmoment	Reversibile lato mandrino/contromandrino Reversible sub/main spindle side Umkehrbare Spindelseite/ Gegenspindelseite	Lubr.esterna Ext. coolant Aussenkuehlung	CHIAVI INCLUSE Keys included Schluessel einbegriffen	
BGL0380100	MTSK-40	1:1	6000	50Nm	X	X	n°2 CHUB46	NEW

BIGLIA

MOD: B301/445/470/501(Y-S)/510/545/565/650/658/1200 - B750/1250 16 ST.

MODULO MOTORIZZATO ASSIALE MTSK PER POWER SKIVING H=85mm
Axial MTSK driven tool for Power Skiving H=85mm
Axial MTSK angetriebenes Werkzeug fuer Power Skiving H=85mm

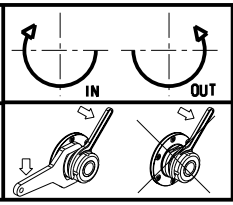

M.T. srl
Via Casino Albini 480
Tel. 0541/956034-957884
Fax 0541/956341
47842 S. GIOVANNI IN M. (RN)
e-mail: mtma@mtmarchetti.com
http://www.mtmarchetti.com

PRODUZIONE MODULI ROTANTI

PAGINA BGL350-1-00-K

ATTENZIONE - ATTENTION - ACHTUNG

-Su macchine B545/550/565/446/465/745/765 non arriva in centro mandrino

-On machines B545/550/565/446/465/745/765 tool does not get to the centre of the spindle axis.

-Auf Maschinen B545/550/565/446/465/745/765 erreicht das Werkzeug nicht die Mitte der Werkzeug-Achse.

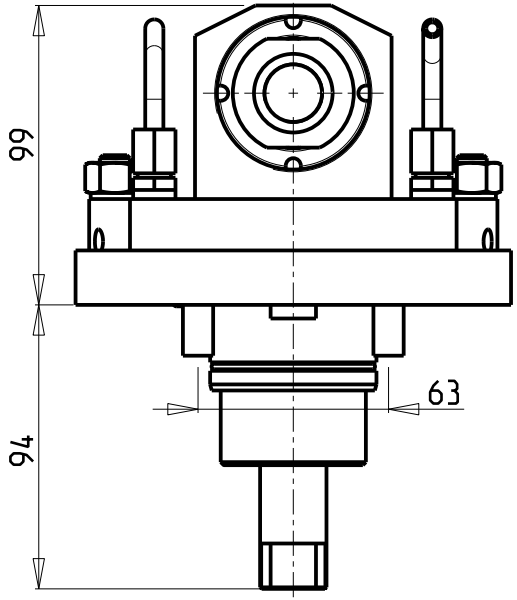

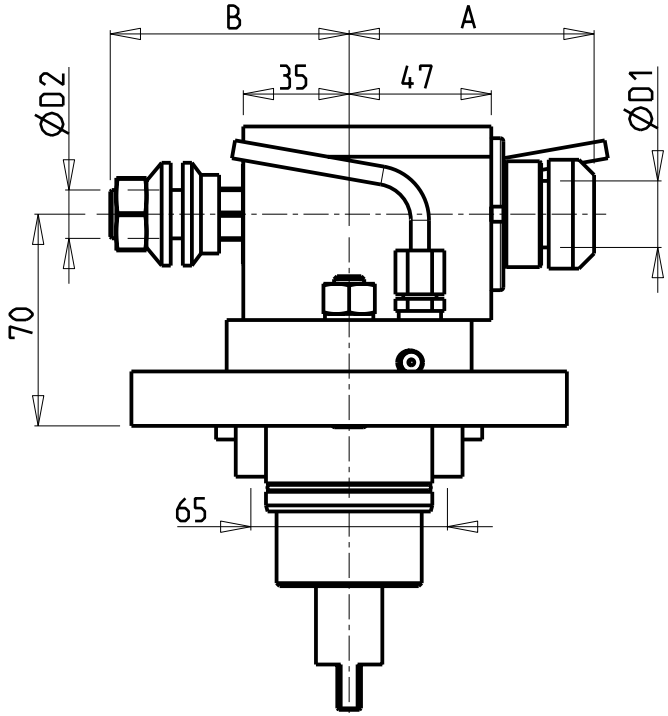

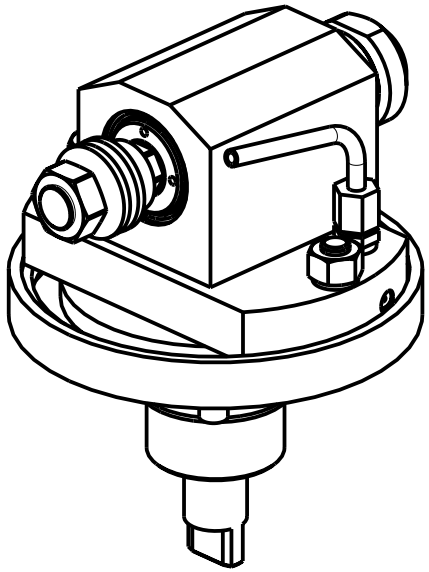

Cod. MT	Cod. BIGLIA	Mandrino Spindle Spindel	I	RPM	Coppia Max Max Torque Max Drehmoment	Lubrificazione est. Ext. coolant Aussenkuehlung	A	B	D1	D2	NOTA Note Note	CHIAVI INCLUSE Keys included Schluessel inbegriffen		
0062216	-	Ø22+Ø16	1:1	6000	50Nm	X	81	79	22	16	PORTAFRESA A DISCO MILLING CUTTER HOLDER DISK FLASHALTER	CHUB36	CHUB24+CHUB17	CHESL07
0060825	T134-00082	ER25	1:1	6000	50Nm	X	80.16	-	-	-		CHUB36	CHSTER25	CHESL07
0062516	-	ER25+ER16	1:1	6000	50Nm	X	80.16	66	-	-		CHUB36	CHSTER25+CHMNER16	CHESL07

BIGLIA

MOD: B301/445/470/501(Y-S)/510/545/550/565/650/658/1200/446/465/745/765

MODULO MOTORIZZATO ASSIALE ANGOLARE ±180°
Axial ±180° adjustable angle driven tool
Axial angetriebenes Werkzeug schwenkbar ±180°

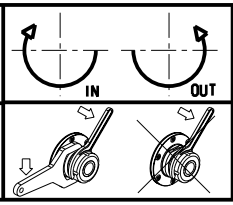

M.T. srl
Via Casino Albini 480
Tel. 0541/956034-957884
Fax 0541/956341
47842 S. GIOVANNI IN M. (RN)
e-mail: mtma@mtmarchetti.com
http://www.mtmarchetti.com

PRODUZIONE MODULI ROTANTI

PAGINA BGL355-1-00

03/2015

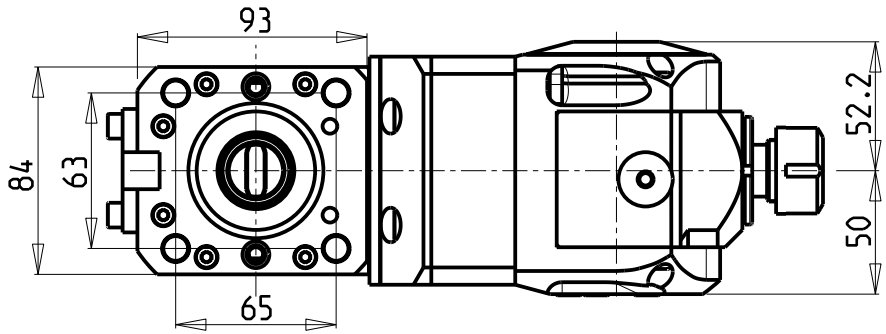

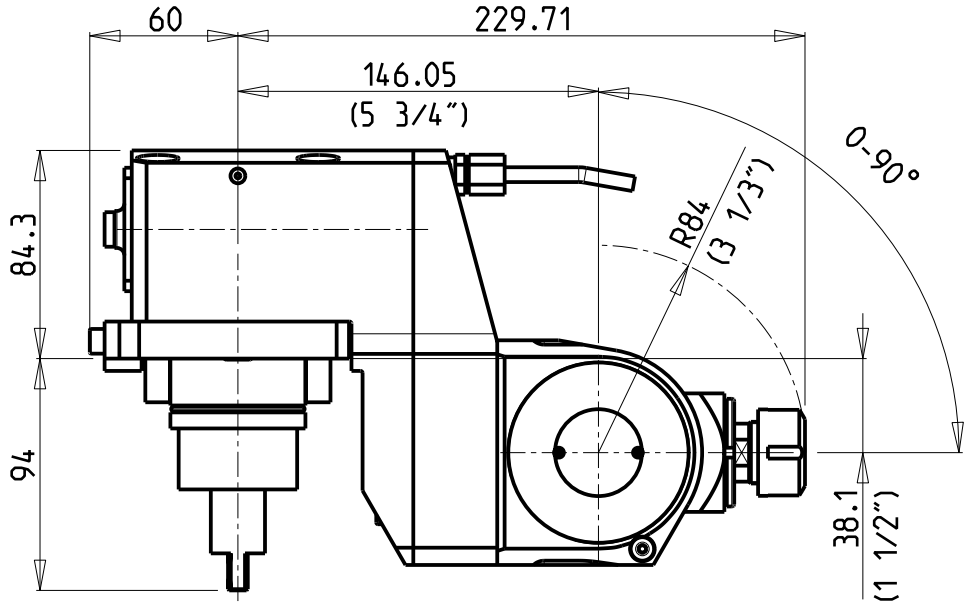

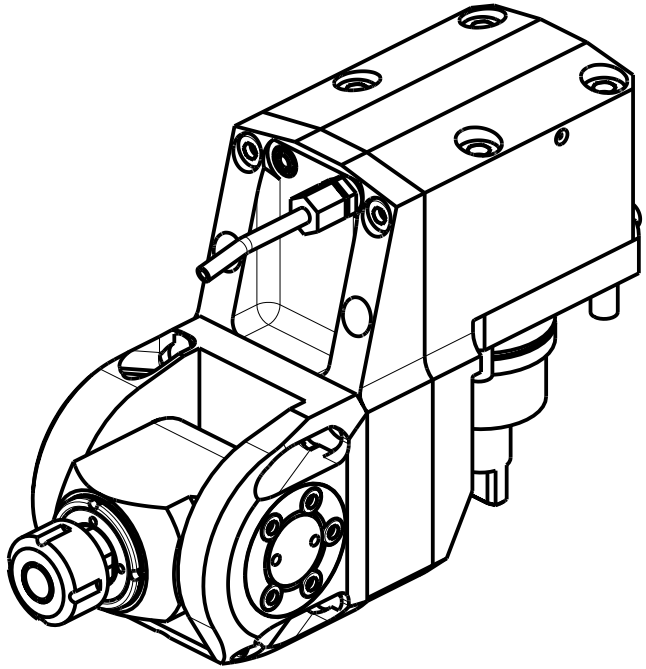

Cod. MT	Mandrino Spindle Spindel	I	RPM	Coppia Max Max Torque Max Drehmoment	Reversibile lato mandrino/contromandrino Reversible sub/main spindle side Umkehrbare Spindelseite/ Gegenspindelseite	Lubrificazione est. Ext. coolant Aussenkuehlung	CHIAVI INCLUSE Keys included Schluessel inbegriffen	
0450020	ER20	1:1	6000	40Nm	X	X	CHSTER20	MNL0210007

BIGLIA

MOD: B301/445/470/501(Y-S)/510/545/550/565/650/658/1200/446/465/745/765 - B750/1250 16 ST.

MODULO MOTORIZZATO ORIENTABILE 0-90° ARRETRATO
0-90° adjustable angle rear-set driven tool
Angetriebenes Werkzeug schwenkbar 0-90°zurueckversetzt

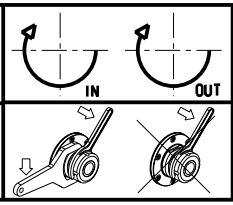

M.T. srl
Via Casino Albini 480
Tel. 0541/956034-957884
Fax 0541/956341
47842 S. GIOVANNI IN M. (RN)
e-mail: mtma@mtmarchetti.com
http://www.mtmarchetti.com

PRODUZIONE MODULI ROTANTI

PAGINA BGL356-1-00

03/2015

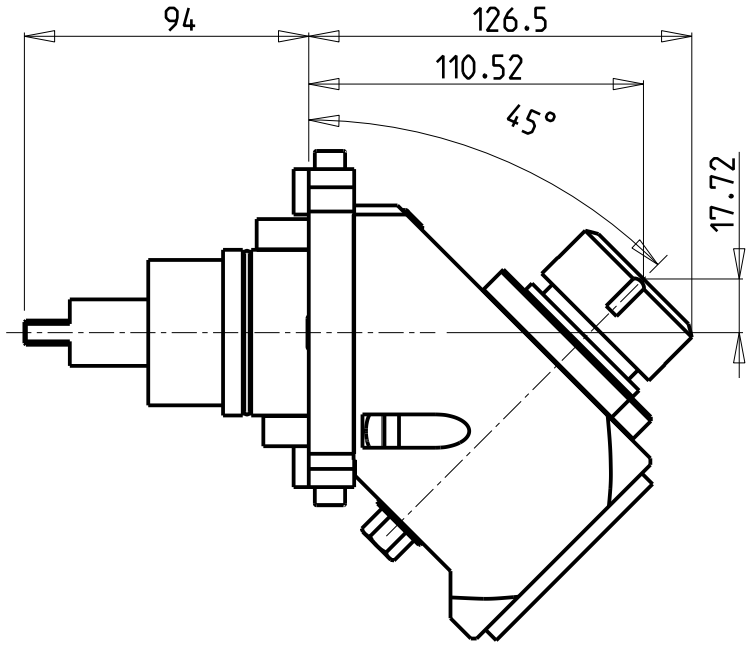

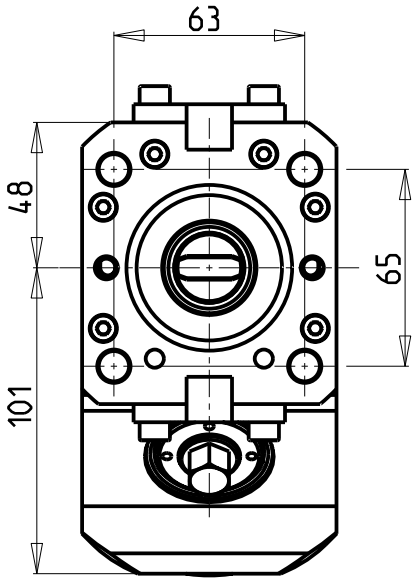

ATTENZIONE - ATTENTION - ACHTUNG

- VERIFICARE LE MISURE DI INGOMBRO PER POSSIBILE INTERFERENZA SU B650 ; B658 ; B1200
- Please check the overall sizes for possible interferences on B650 ; B658 ; B1200
- Bitte überprüfen sie das ausmass um mögliche interferenzen auf B650 ; B658 ; B1200 zu vermeiden

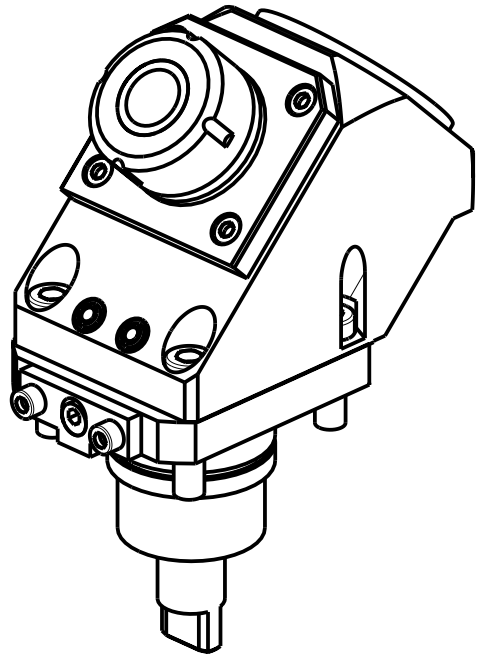

Cod. MT	Mandrino Spindle Spindel	I	RPM	Coppia Max Max Torque Max Drehmoment	Lubrificazione est. Ext. coolant Aussenkuehlung	CHIAVI NON INCLUSE Keys not included Schluessel nicht einbegriffen	
0230032	ER32	2:1	3000	70Nm	X	CHSTER32	CHUB13

BIGLIA

MOD: B301/445/470/501(Y-S)/510/545/550/565/650/658/1200/446/465/745/765 - B750/1250 16 ST.

MODULO MOTORIZZATO ANGOLARE 45° FISSO
45° Fixed angle driven tool
Angetriebenes Werkzeug 45° Fixwinkel

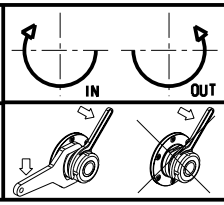

M.T. srl
Via Casino Albini 480
Tel. 0541/956034-957884
Fax 0541/956341
47842 S. GIOVANNI IN M. (RN)
e-mail: mtma@mtmarchetti.com
http://www.mtmarchetti.com

PRODUZIONE MODULI ROTANTI

PAGINA BGL357-1-00

03/2015

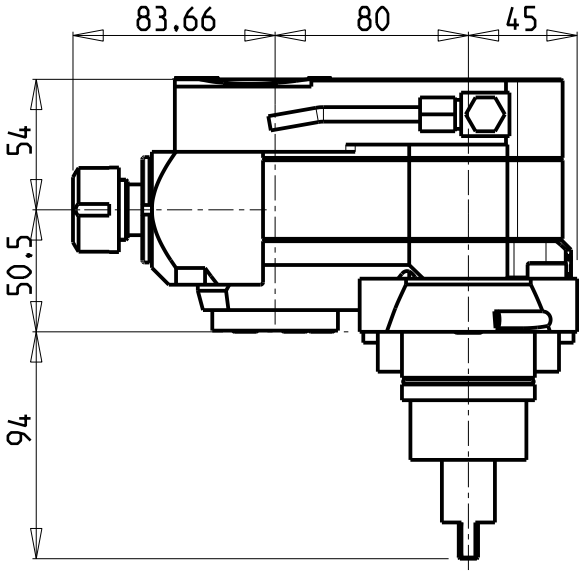

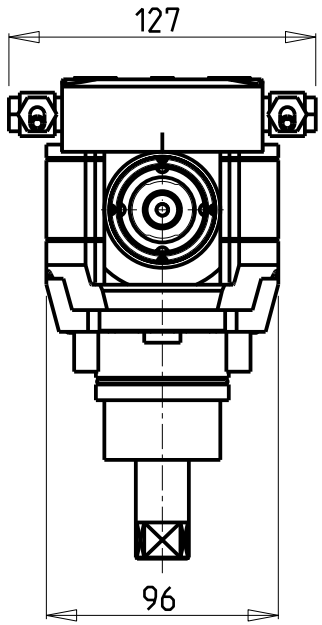

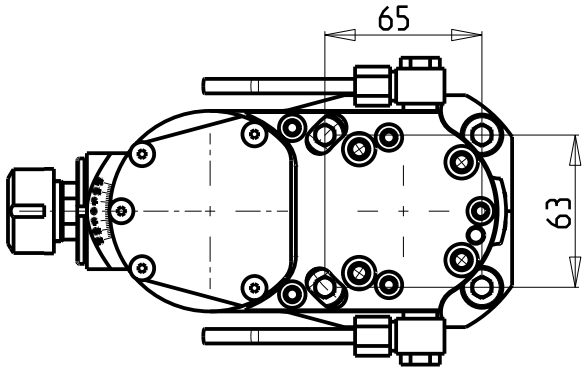

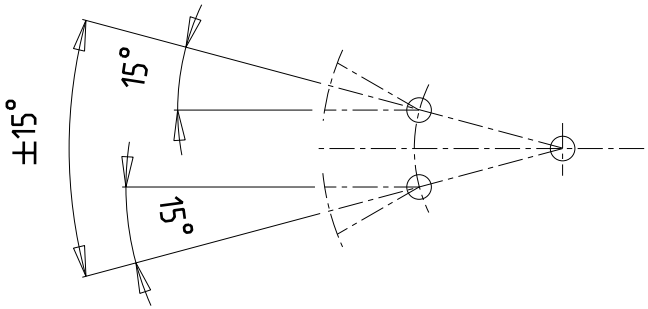

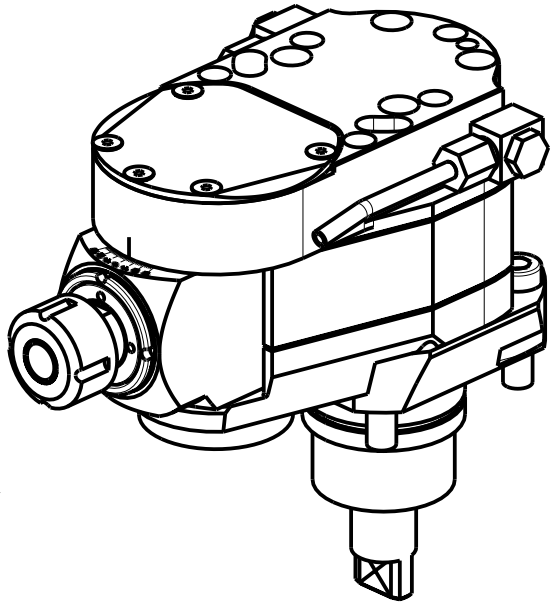

ATTENZIONE - ATTENTION - ACHTUNG

-Su macchine B545/550/565/446/465/745/765 non arriva in centro mandrino

-On machines B545/550/565/446/465/745/765 tool does not get to the centre of the spindle axis.

-Auf Maschinen B545/550/565/446/465/745/765 erreicht das Werkzeug nicht die Mitte der Werkzeug-Achse.

Cod. MT	Mandrino Spindle Spindel	I	RPM	Coppia Max Max Torque Max Drehmoment	Lubrificazione est. Ext. coolant Aussenkuehlung	CHIAVI INCLUSE Keys included Schluessel inbegriffen		
0250020	ER20	1:1	6000	40Nm	X	CHSTER20	CHESL08	CHUB13

BIGLIA

MOD: B301/445/470/501(Y-S)/510/545/550/565/650/658/1200/446/465/745/765 - B750/1250 16 ST.

MODULO MOTORIZZATO INCLINEVOLE ±15° IN Y
±15° Y axis adjustable angle driven tool
Angetriebenes Werkzeug kippbar ±15°in Y

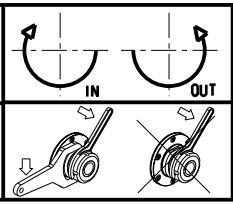

M.T. srl
Via Casino Albini 480
Tel. 0541/956034-957884
Fax 0541/956341
47842 S. GIOVANNI IN M. (RN)
e-mail: mtma@mtmarchetti.com
http://www.mtmarchetti.com

PRODUZIONE MODULI ROTANTI

MT

PAGINA BGL358-1-00

03/2015

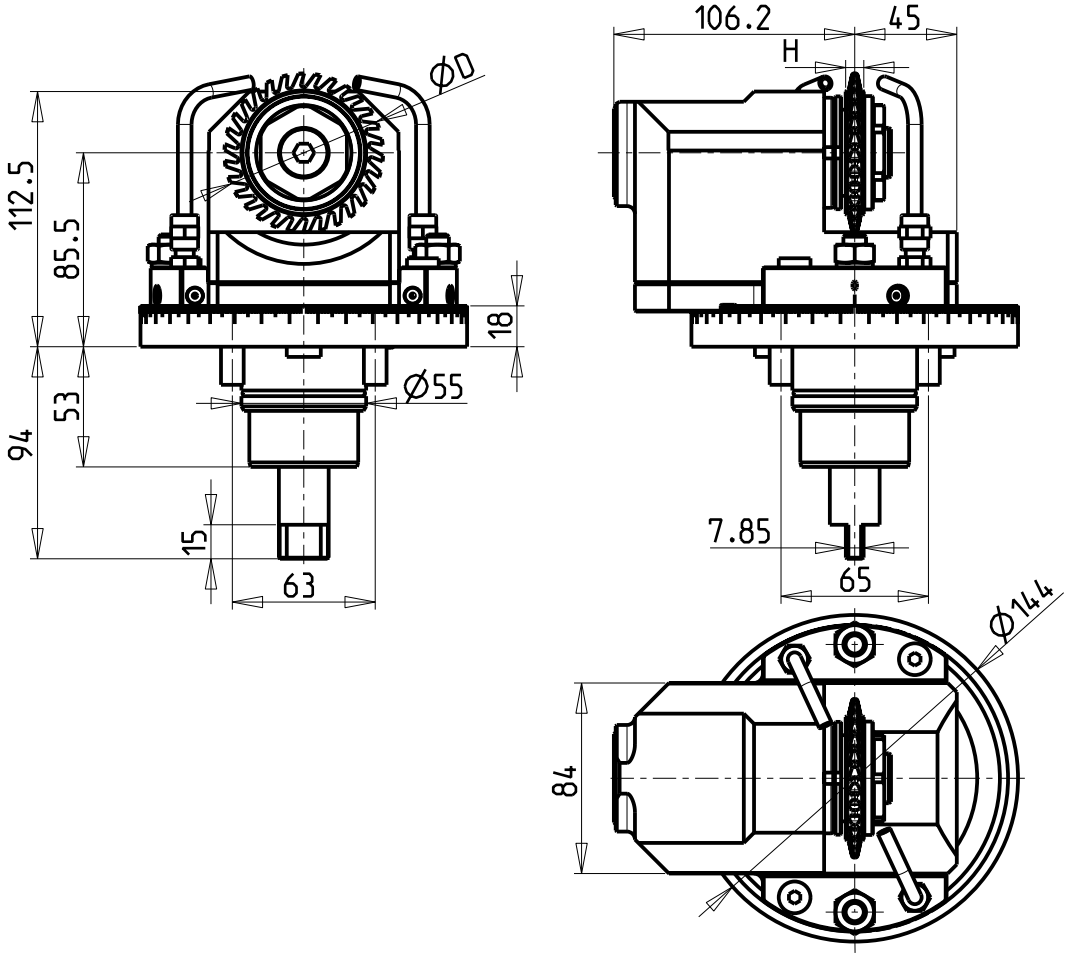

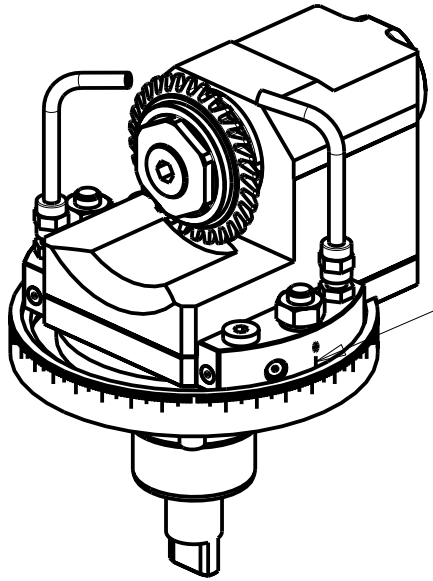

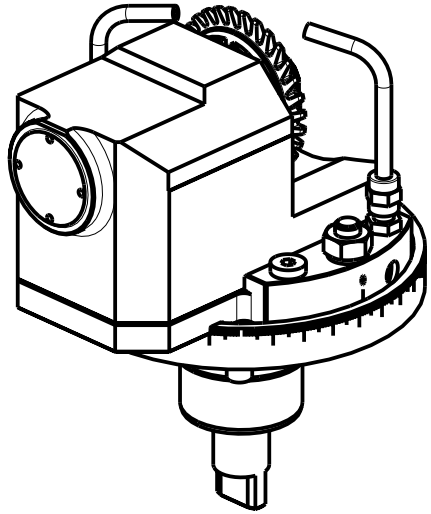

Cod. MT	Mandrino Spindle Spindel	I	RPM	Coppia Max Max Torque Max Drehmoment	Reversibile lato mandrino/contromandrino Reversible sub/main spindle side Umkehrbare Spindelseite/ Gegenspindelseite	Lubrificazione est. Ext. coolant Aussenkuehlung	ØD	H	CHIAVI INCLUSE Keys included Schluessel einbegriffen			
0188022	Ø22x12	1:1	6000	50Nm	X	X	63-70-80	MAX 12	CHUB38	CHUB17	CHESL08	CHESL07
0188125	Ø1"x12	1:1	6000	50Nm	X	X	63-70-80	MAX 12	CHUB38	CHUB17	CHESL08	CHESL07

BIGLIA

MOD: B301/445/470/501(Y-S)/510/545/550/565/650/658/1200/446/465/745/765 - B750/1250 16 ST.

MODULO MOTORIZZATO PER VITI SENZA FINE
Driven tool for worm screws
Angetriebenes werkzeug für schrauben ohne ende

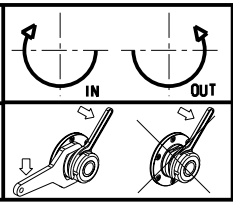

M.T. srl
Via Casino Albini 480
Tel. 0541/956034-957884
Fax 0541/956341
47842 S. GIOVANNI IN M. (RN)
e-mail: mtma@mtmarchetti.com
http://www.mtmarchetti.com

PRODUZIONE MODULI ROTANTI

MT

PAGINA BGL359-1-00

03/2015

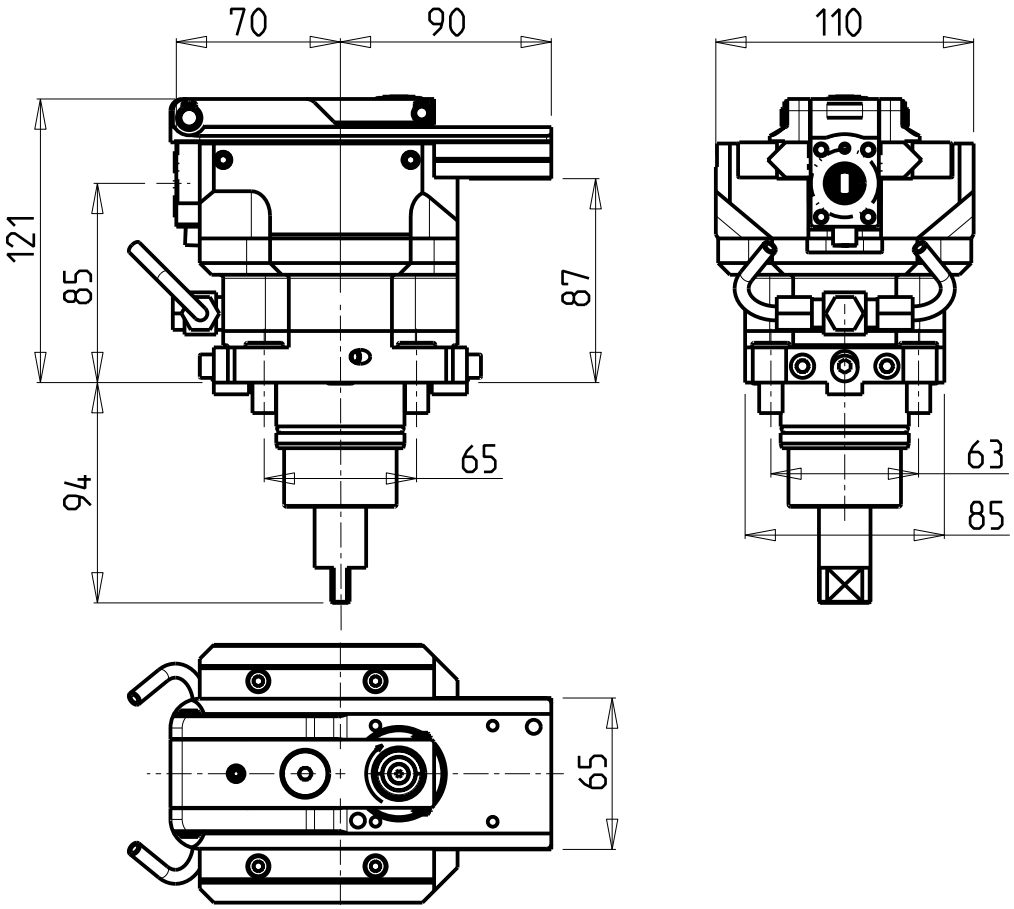

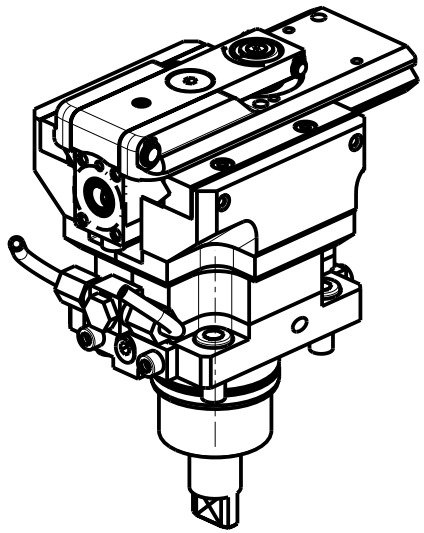

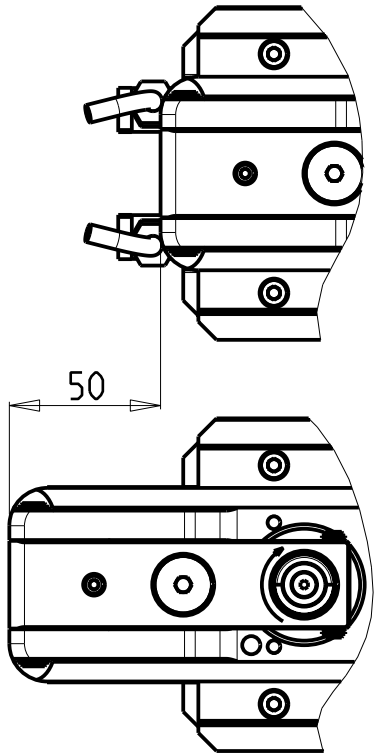

Cod. MT	I	RPM MAX	Reversibile lato mandrino/contromandrino Reversible sub/main spindle side Umkehrbare Spindelseite/ Gegenspindelseite	Lubr. esterna Ext. coolant Aussenkuehlung
BGL0320100	4:1	2000	X	X

PER UTENSILI STOZZATORI VEDI PAG. TBL400-1-00
FOR DRIVEN SLOTTING TOOL CUTTING-TOOLS SEE PAGE TBL400-1-00
FÜR NUTENSTOSS-WERKZEUG SCHNEIDEWERKZEUGE SIEHE SEITE TBL400-1-00

BIGLIA

MOD: B301/445/470/501(Y-S)/510/545/550/565/650/658/1200

MODULO MOTORIZZATO STOZZATORE CORSA 50mm H=85mm
Slotting driven tool 50mm stroke H=85mm
Keilnutenstossmaschine 50mm Hub H=85mm

M.T. srl
Via Casino Albini 480
Tel. 0541/956034-957884
Fax 0541/956341
47842 S. GIOVANNI IN M. (RN)
e-mail: mtma@mtmarchetti.com
http://www.mtmarchetti.com

PRODUZIONE MODULI ROTANTI

MT

03/2015

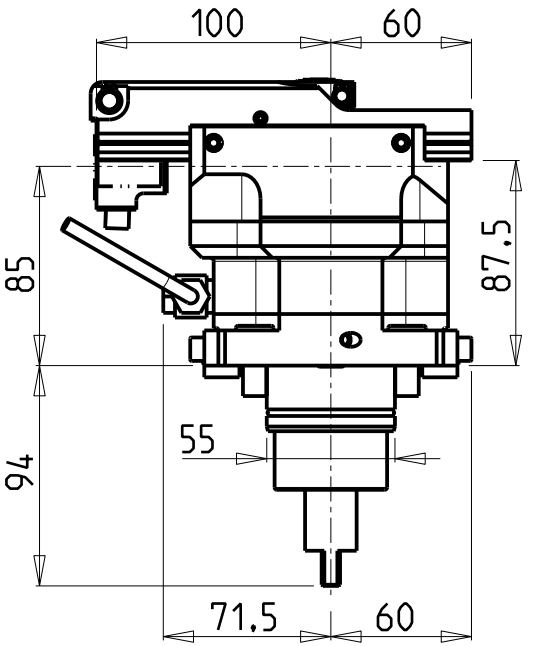

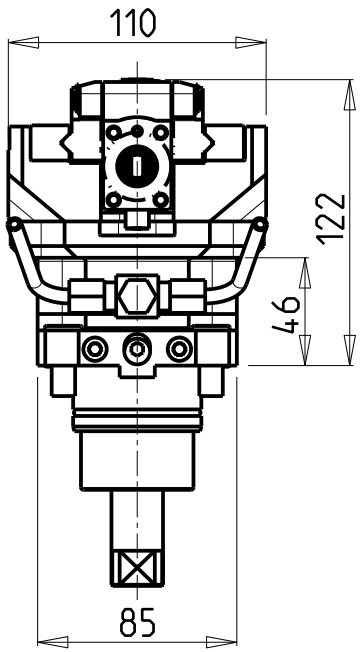

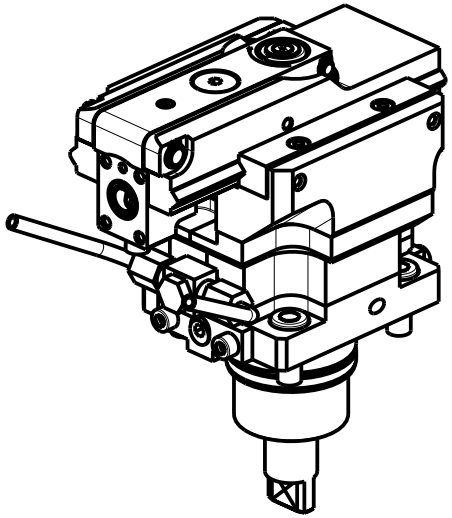

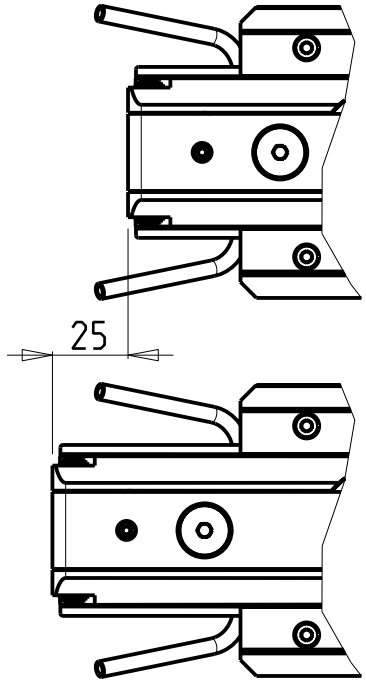

Cod. MT	I	RPM MAX	Reversibile lato mandrino/contromandrino Reversible sub/main spindle side Umkehrbare Spindelseite/ Gegenspindelseite	Lubr. esterna Ext. coolant Aussenkuehlung
BGL0320200	4:1	2400	X	X

PER UTENSILI STOZZATORI VEDI PAG. TBL400-1-00
FOR DRIVEN SLOTTING TOOL CUTTING-TOOLS SEE PAGE TBL400-1-00
FÜR NUTENSTOSS-WERKZEUG SCHNEIDEWERKZEUGE SIEHE SEITE TBL400-1-00

BIGLIA

MOD: B301/445/470/501(Y-S)/510/545/550/565/650/658/1200

MODULO MOTORIZZATO STOZZATORE CORSA 25mm H=85mm
Slotting driven tool 25mm stroke H=85mm
Keilnutenstossmaschine 25mm Hub H=85mm

M.T. srl
Via Casino Albini 480
Tel. 0541/956034-957884
Fax 0541/956341
47842 S. GIOVANNI IN M. (RN)
e-mail: mtma@mtmarchetti.com
http://www.mtmarchetti.com

PRODUZIONE MODULI ROTANTI

MT

03/2015

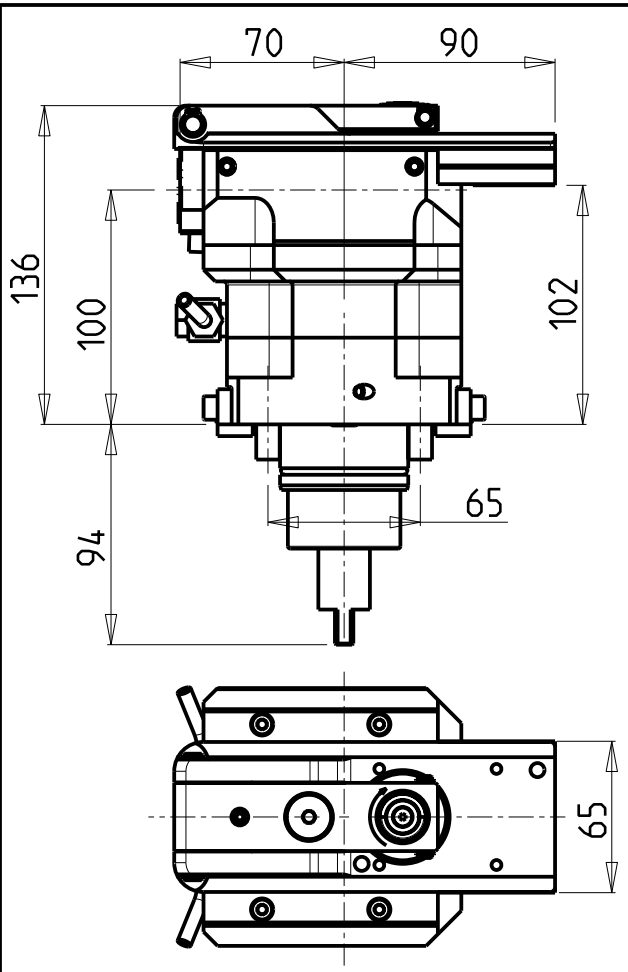

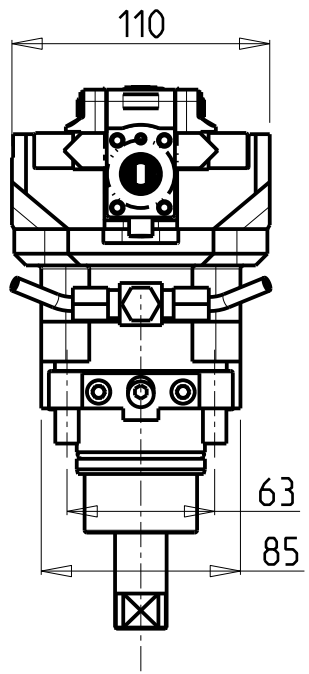

ATTENZIONE - ATTENTION - ACHTUNG

-Su macchine B545/B565/B650 non utilizzare su lato contromandrino.

-On B545/B565/B650 do not use on sub-spindle side.

-Auf B545/B565/B650 Maschinen nicht auf der gegenspindelseite benutzen.

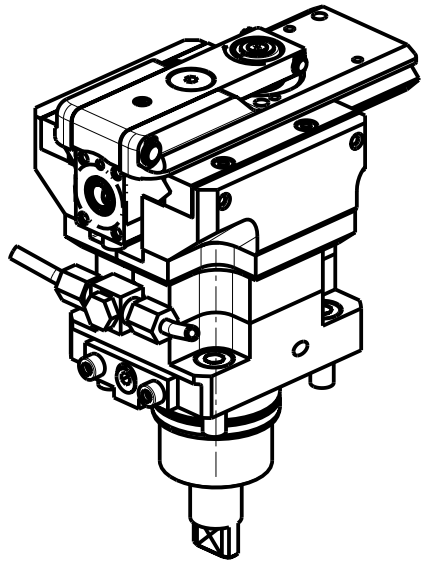

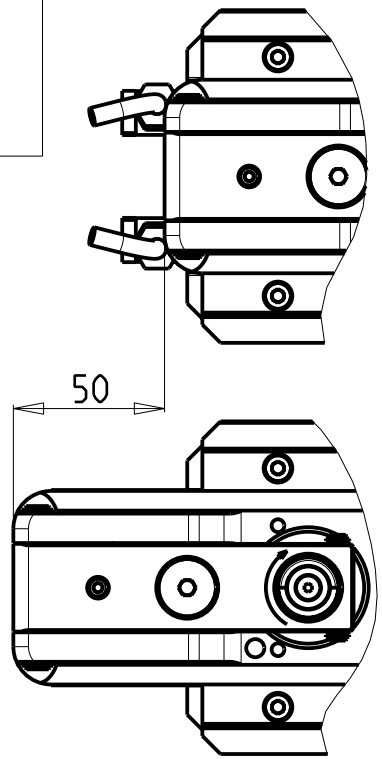

Cod. MT	I	RPM MAX	Reversibile lato mandrino/contromandrino Reversible sub/main spindle side Umkehrbare Spindelseite/ Gegenspindelseite	Lubr. esterna Ext. coolant Aussenkuehlung
BGL0330100	4:1	2000	X	X

PER UTENSILI STOZZATORI VEDI PAG. TBL400-1-00
FOR DRIVEN SLOTTING TOOL CUTTING-TOOLS SEE PAGE TBL400-1-00
FÜR NUTENSTOSS-WERKZEUG SCHNEIDEWERKZEUGE SIEHE SEITE TBL400-1-00

BIGLIA

MOD: B445/470/545/550/565/650/658/1200/446/465/745/765 - B750/1250 16 ST.

MODULO MOTORIZZATO STOZZATORE CORSA 50mm H=100mm
Slotting driven tool 50mm stroke H=100mm
Keilnutenstossmaschine 50mm Hub H=100mm

M.T. srl
Via Casino Albini 480
Tel. 0541/956034-957884
Fax 0541/956341
47842 S. GIOVANNI IN M. (RN)
e-mail: mtma@mtmarchetti.com
http://www.mtmarchetti.com

PRODUZIONE MODULI ROTANTI

03/2015

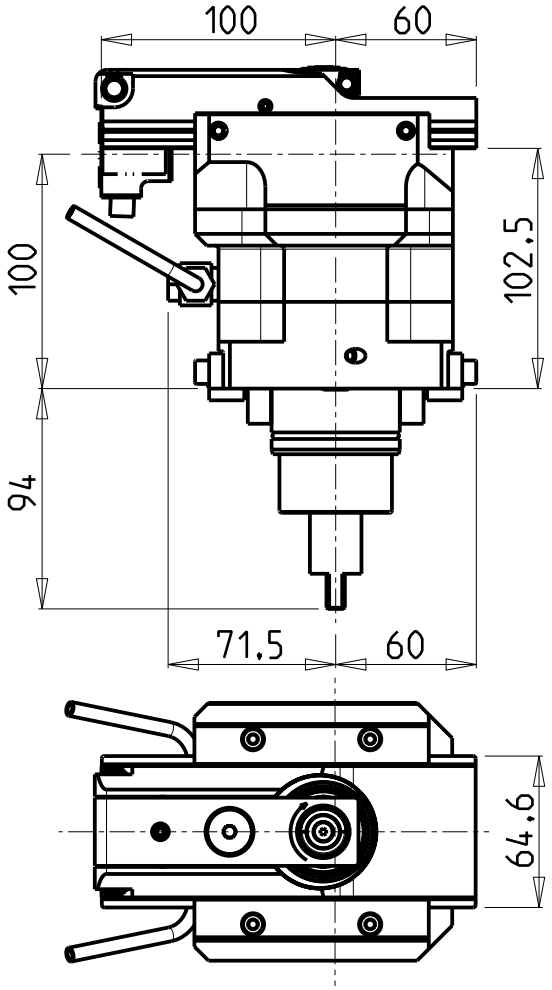

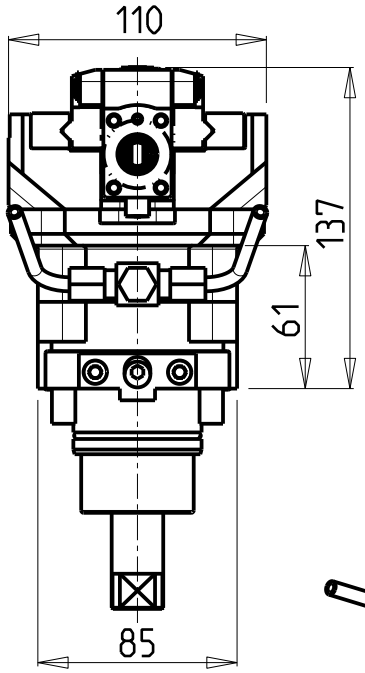

ATTENZIONE - ATTENTION - ACHTUNG

-Su macchine B545/B565/B650 non utilizzare su lato contromandrino.

-On B545/B565/B650 do not use on sub-spindle side.

-Auf B545/B565/B650 Maschinen nicht auf der gegenspindelseite benutzen.

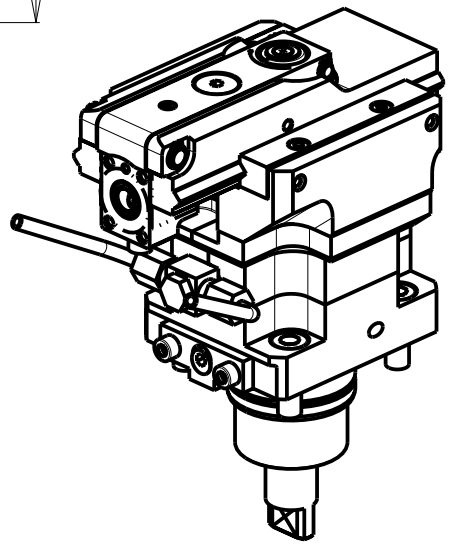

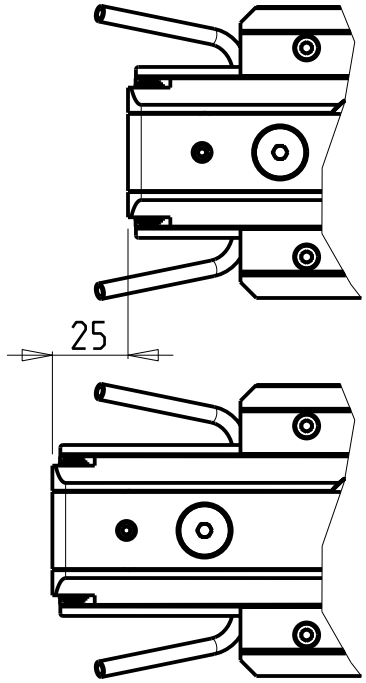

Cod. MT	I	RPM MAX	Reversibile lato mandrino/contromandrino Reversible sub/main spindle side Umkehrbare Spindelseite/ Gegenspindelseite	Lubr. esterna Ext. coolant Aussenkuehlung
BGL0330200	4:1	2400	X	X

PER UTENSILI STOZZATORI VEDI PAG. TBL400-1-00
FOR DRIVEN SLOTTING TOOL CUTTING-TOOLS SEE PAGE TBL400-1-00
FÜR NUTENSTOSS-WERKZEUG SCHNEIDEWERKZEUGE SIEHE SEITE TBL400-1-00

BIGLIA

MOD: B445/470/545/550/565/650/658/1200/446/465/745/765 - B750/1250 16 ST.

MODULO MOTORIZZATO STOZZATORE CORSA 25mm H=100mm
Slotting driven tool 25mm stroke H=100mm
Keilnutenstossmaschine 25mm Hub H=100mm

M.T. srl
Via Casino Albini 480
Tel. 0541/956034-957884
Fax 0541/956341
47842 S. GIOVANNI IN M. (RN)
e-mail: mtma@mtmarchetti.com
http://www.mtmarchetti.com

PRODUZIONE MODULI ROTANTI

03/2015

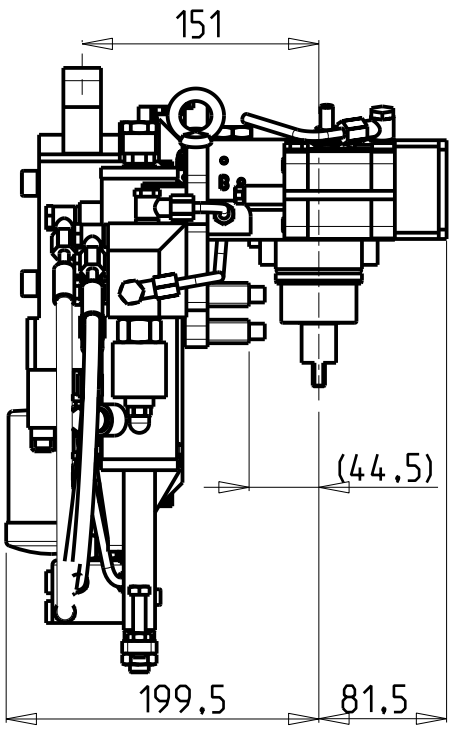

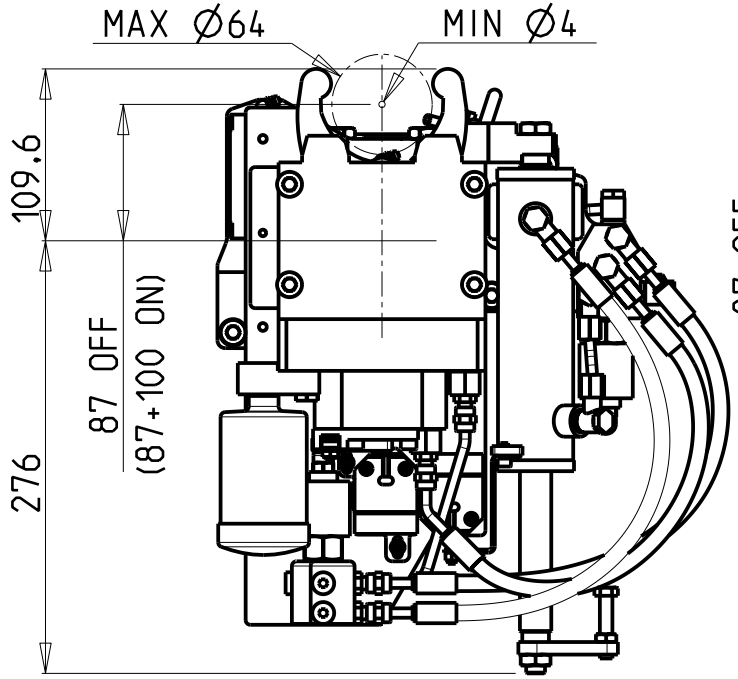

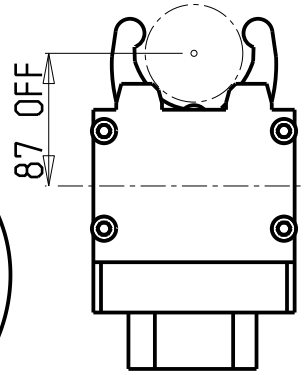

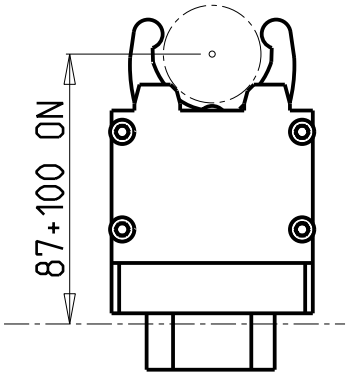

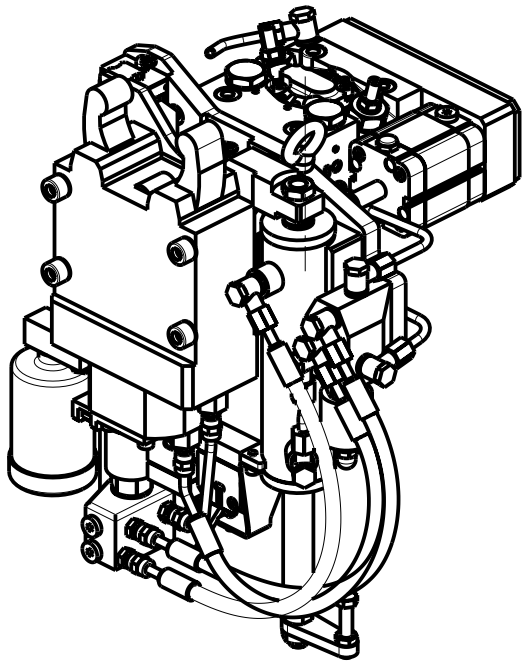

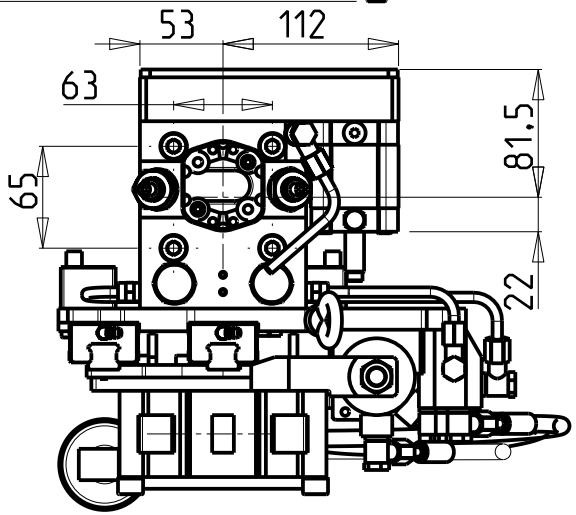

#	CON GESTIONE ELETTRONICA APERTURA COMPLETA DELLA LUNETTA
#	With Electronic control of steady rest arms complete opening
#	Mit vollstaendiger elektronischer Oeffnungsbedienung der Luenette

	Cod. MT	I	RPM	Lubr.esterna Ext. coolant Aussenkuehlung
	BGL0130300	1:1	6000	X
#	BGL0130300A	1:1	6000	X

BIGLIA

MOD: B445/470/446/465/745/765

MODULO MOTORIZZATO PER LUNETTA RETRATTILE (TAGLIA 1)
Driven toolholder for sliding steady rest (Size 1)
Luenettenwerkzeug zurueck versetzte Version (Groesse 1)

M.T. srl
Via Casino Albini 480
Tel. 0541/956034-957884
Fax 0541/956341
47842 S. GIOVANNI IN M. (RN)
e-mail: mtma@mtmarchetti.com
http://www.mtmarchetti.com

PRODUZIONE MODULI ROTANTI

MT

PAGINA BGL363-1-00

03/2015

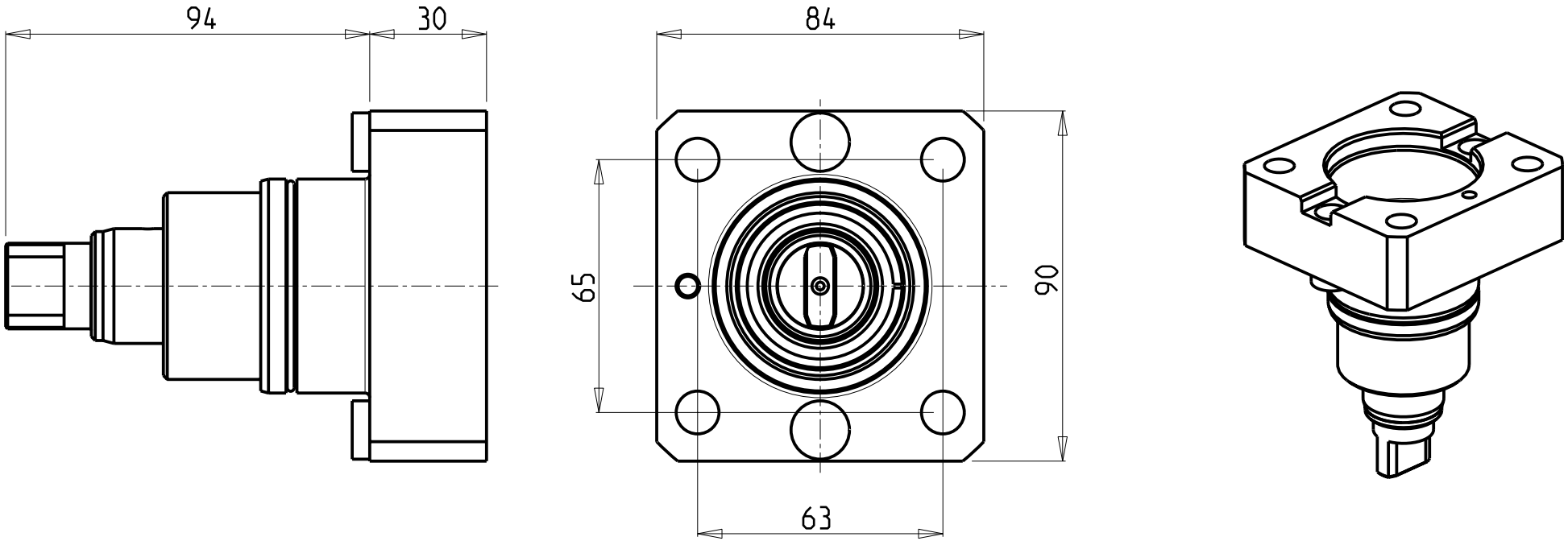

Cod. MT
0617010

BIGLIA

MOD: B301/445/470/501(Y-S)/510/545/550/565/650/658/1200/446/465/745/765 - B750/1250 16 ST.

INTERFACCIA PER MODULI BIGLIA H=30mm
Biglia tooling adapter cartridge H=30mm
Adapter Patrone fuer Biglia Werkzeuge H=30mm

M.T. srl
Via Casino Albini 480
Tel. 0541/956034-957884
Fax 0541/956341
47842 S. GIOVANNI IN M. (RN)
e-mail: mtma@mtmarchetti.com
http://www.mtmarchetti.com

PRODUZIONE MODULI ROTANTI

MT

PAGINA BGL385-1-00

03/2015

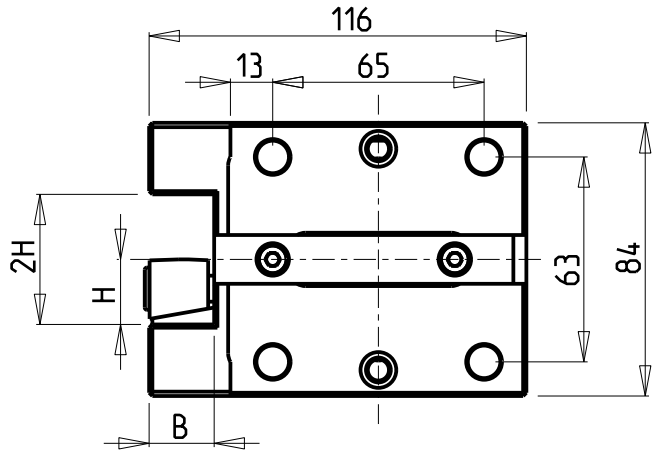

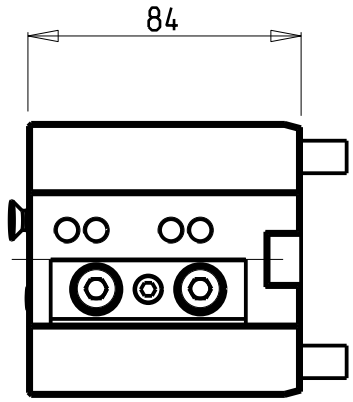

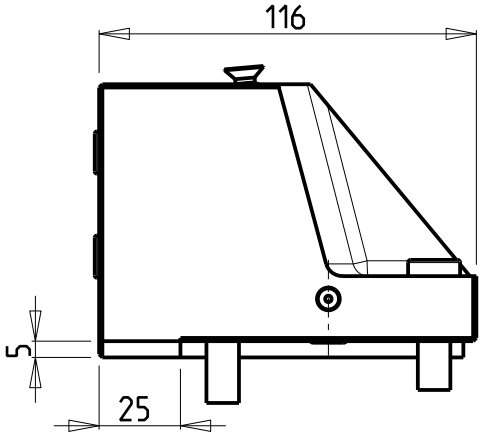

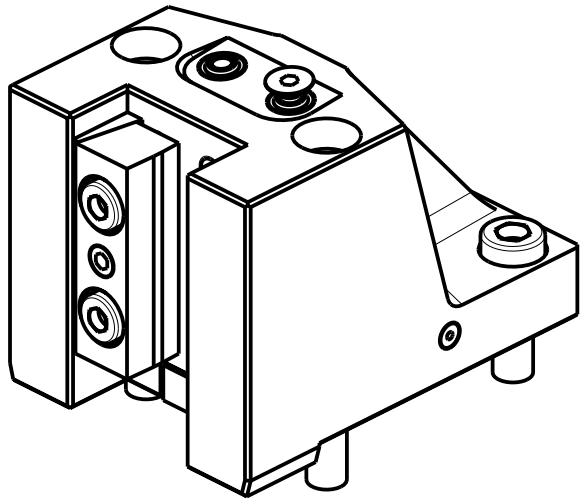

Cod. MT	Cod. BIGLIA	N°Utensili N°Tools N°Werkzeuge	Reversibile lato mandrino/contromandrino Reversible sub/main spindle side Umkehrbare Spindelseite/ Gegenspindelseite	Misure Dimensions Masse	B	H
0532000	10.57.60.00	1	X	mm	20	20
0531905	10.57.82.00	1	X	Inch	3/4"	3/4"

BIGLIA

MOD: B301/445/470/501(Y-S)/510/545/550/565/650/658/1200/446/465/745/765 - B750/1250 16 ST.

PORTAUTENSILE RADIALE SINGOLO QD=20mm / QD=3/4"
Radial single static tool QD=20mm / QD=3/4"
Radial Single-Werkzeughalter QD=20mm / QD=3/4"

M.T. srl
Via Casino Albini 480
Tel. 0541/956034-957884
Fax 0541/956341
47842 S. GIOVANNI IN M. (RN)
e-mail: mtma@mtmarchetti.com
http://www.mtmarchetti.com

PRODUZIONE MODULI ROTANTI

MT

03/2015

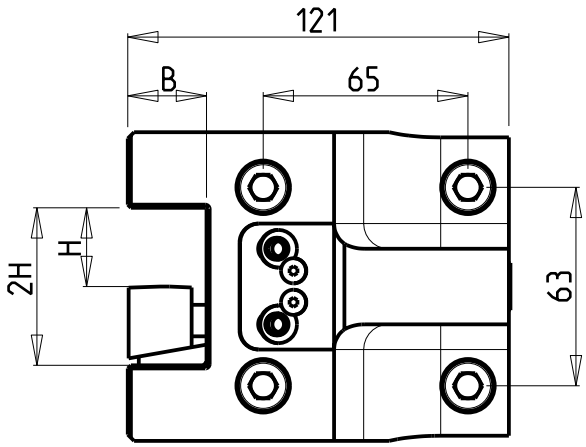

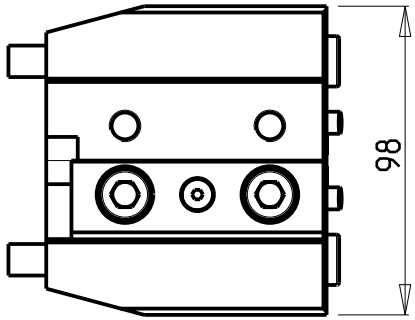

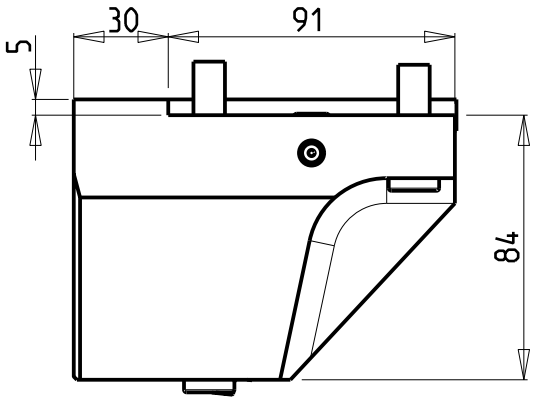

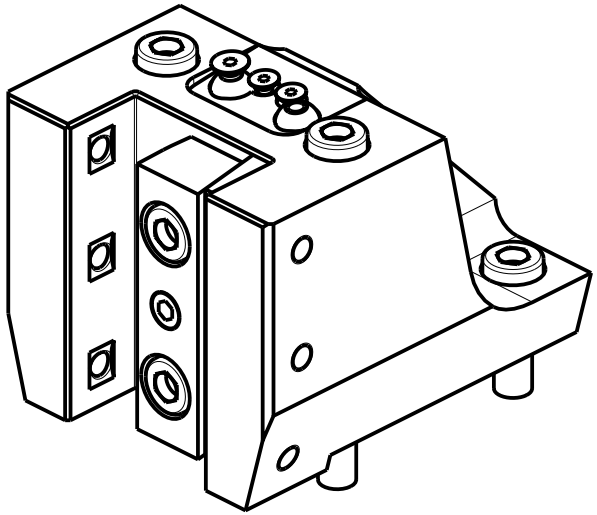

Cod. MT	Cod. BIGLIA	N°Utensili N°Tools N°Werkzeuge	Reversibile lato mandrino/contromandrino Reversible sub/main spindle side Umkehrbare Spindelseite/ Gegenspindelseite	Misure Dimensions Masse	B	H
0555000	10.88.16.00	1/2	X	mm	25	25
0555080	PSC-730-Y-1	1/2	X	Inch	1"	1"

BIGLIA

MOD: B301/445/470/501(Y-S)/510/545/550/565/650/658/1200/446/465/745/765 - B750/1250 16 ST.

PORTAUTENSILE RADIALE SINGOLO QD=25mm / QD=1"
Radial single static tool QD=25mm / QD=1"
Radial Single-Werkzeughalter QD=25mm / QD=1"

M.T. srl
Via Casino Albini 480
Tel. 0541/956034-957884
Fax 0541/956341
47842 S. GIOVANNI IN M. (RN)
e-mail: mtma@mtmarchetti.com
http://www.mtmarchetti.com

PRODUZIONE MODULI ROTANTI

MT

PAGINA BGL423-1-00

03/2015

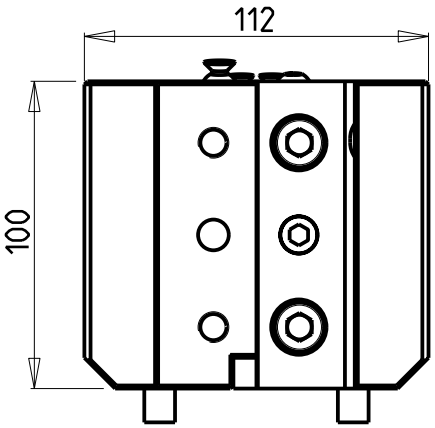

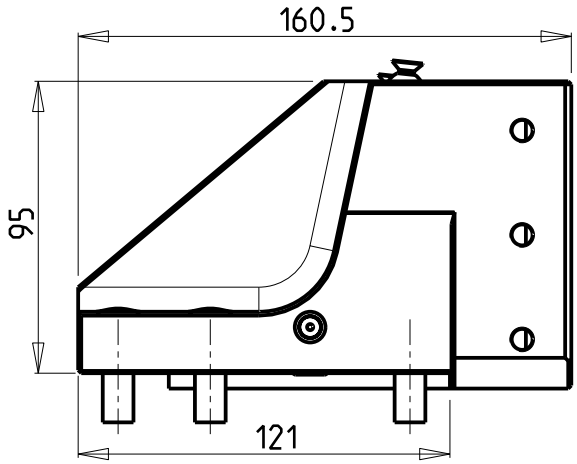

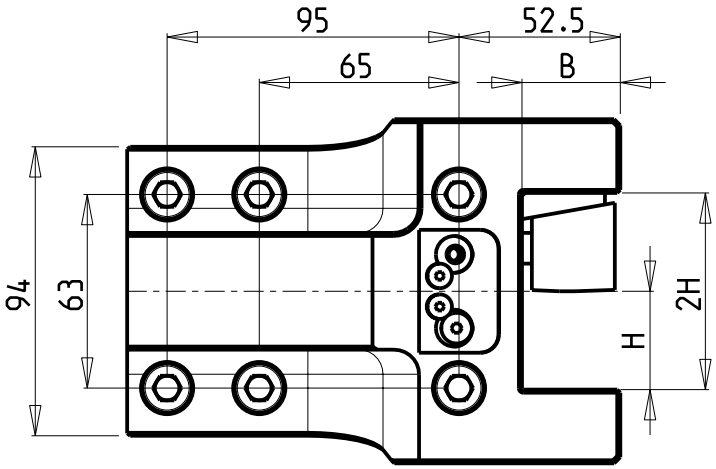

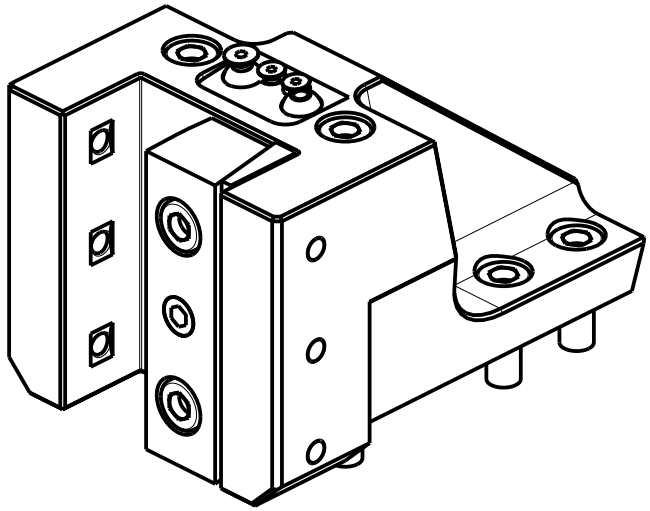

Cod. MT	N°Utensili N°Tools N°Werkzeuge	Misure Dimensions Masse	B	H
BGL0053210	1/2	mm	32	32

BIGLIA

MOD: B658/1200 - B750/1250 16 ST.

PORTAUTENSILE RADIALE SINGOLO QD=32mm
Radial single static tool QD=32mm
Radial Single-Werkzeughalter QD=32mm

M.T. srl
Via Casino Albini 480
Tel. 0541/956034-957884
Fax 0541/956341
47842 S. GIOVANNI IN M. (RN)
e-mail: mtma@mtmarchetti.com
http://www.mtmarchetti.com

PRODUZIONE MODULI ROTANTI

MT

PAGINA BGL426-1-00

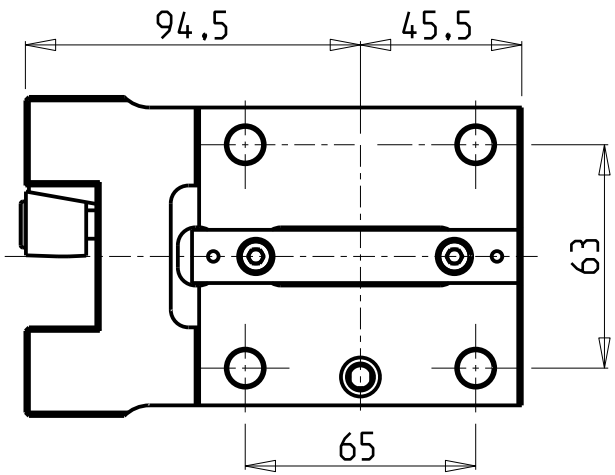

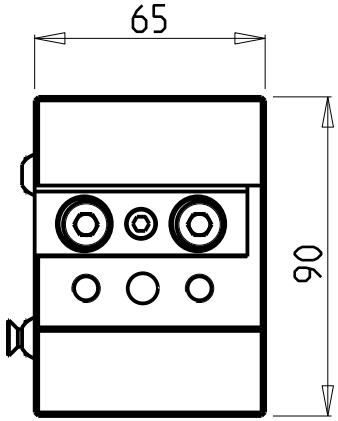

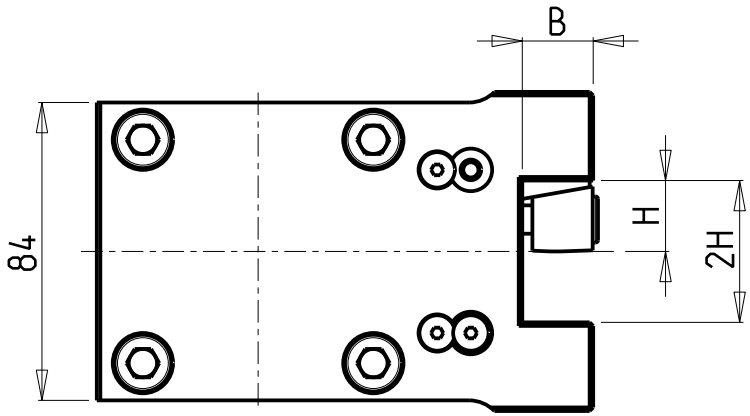

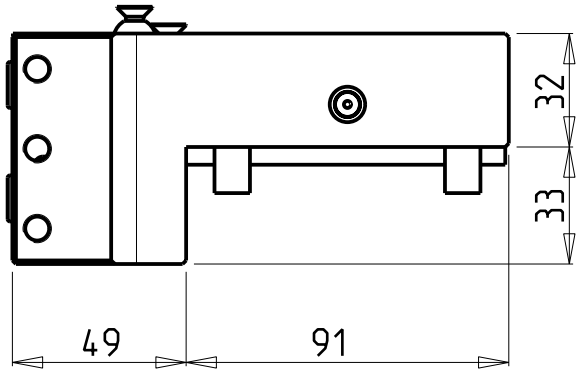

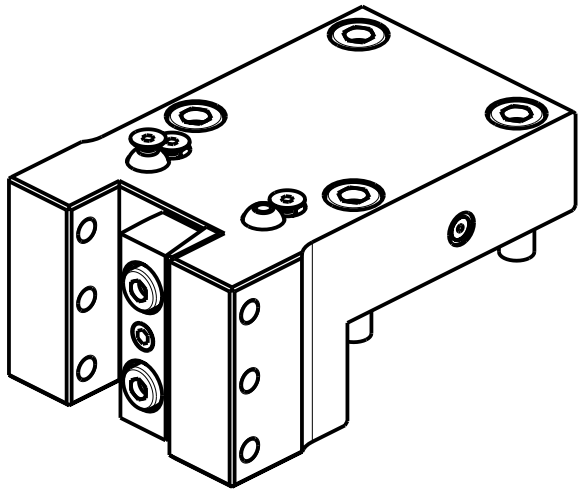

Cod. MT	N°Utensili N°Tools N°Werkzeuge	Misure Dimensions Masse	B	H
0662000	1/2	mm	20	20
0661905	1/2	Inch	3/4"	3/4"

BIGLIA

MOD: B301/445/470/501(Y-S)/510/545/550/565/650/658/1200/446/465/745/765 - B750/1250 16 ST.

PORTAUTENSILE RADIALE SINGOLO ARRETRATO QD=20mm / QD=3/4"
Radial single rear set static tool QD=20mm / QD=3/4"
Radial Single-Werkzeughalter zurueckversetzt QD=20mm / QD=3/4"

M.T. srl
Via Casino Albini 480
Tel. 0541/956034-957884
Fax 0541/956341
47842 S. GIOVANNI IN M. (RN)
e-mail: mtma@mtmarchetti.com
http://www.mtmarchetti.com

PRODUZIONE MODULI ROTANTI

MT

PAGINA BGL430-1-00

03/2015

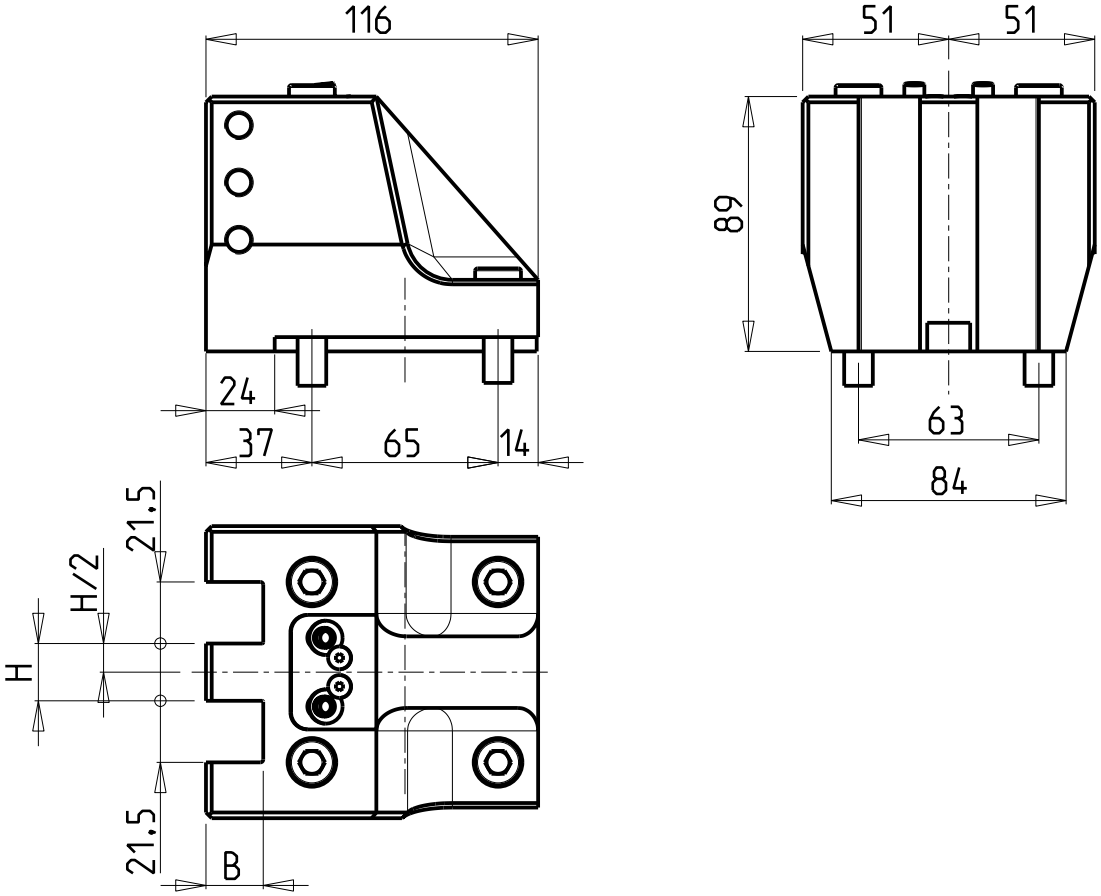

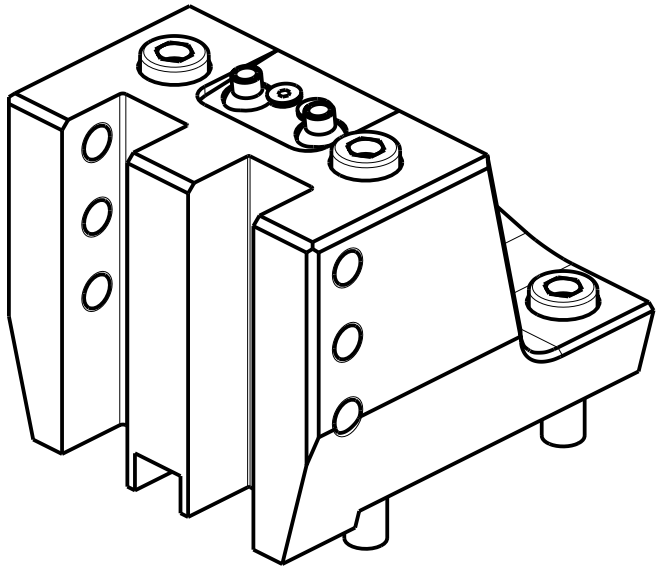

Cod. MT	Cod. BIGLIA	N°Utensili N°Tools N°Werkzeuge	Misure Dimensions Masse	H	B
0502000	41.03.25.00	2	mm	20	20
0501905	10.57.83.00	2	Inch	3/4"	3/4"

BIGLIA

MOD: B301/445/470/501(Y-S)/510/545/550/565/650/658/1200/446/465/745/765 - B750/1250 16 ST.

PORTAUTENSILE RADIALE SOVRAPPOSTO QD=20mm / QD=3/4"
Radial single side twin static tool QD=20mm / QD=3/4"
Radial Werkzeughalter ueberlagert QD=20mm / QD=3/4"

M.T. srl
Via Casino Albini 480
Tel. 0541/956034-957884
Fax 0541/956341
47842 S. GIOVANNI IN M. (RN)
e-mail: mtma@mtmarchetti.com
http://www.mtmarchetti.com

PRODUZIONE MODULI ROTANTI

MT

PAGINA BGL440-1-00

03/2015

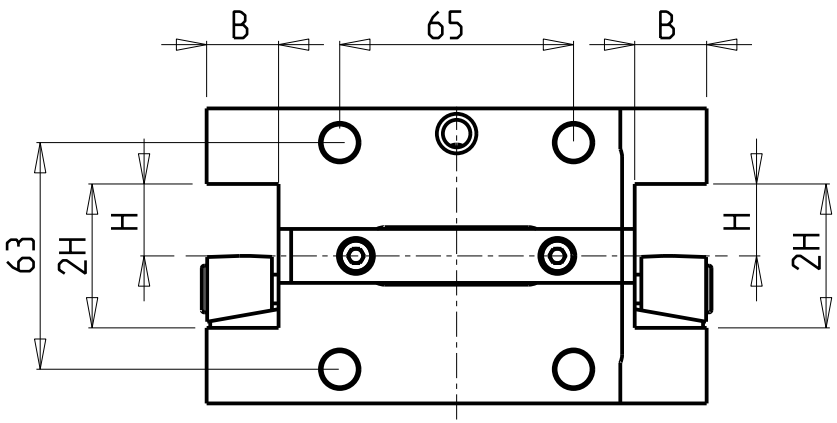

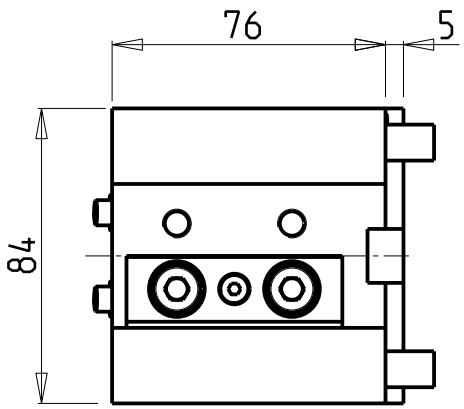

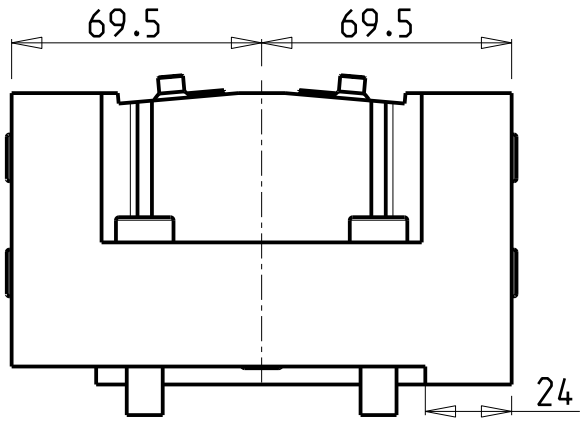

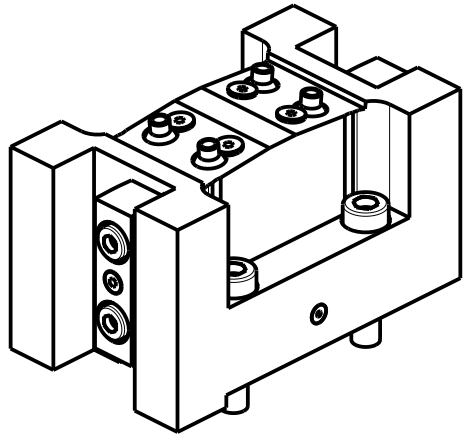

Cod. MT	Cod. BIGLIA	N°Utensili N°Tools N°Werkzeuge	Misure Dimensions Masse	B	H
0542000	10.57.76.00	2	mm	20	20
0541905	10.57.83.00	2	Inch	3/4"	3/4"

BIGLIA

MOD: B301/445/470/501(Y-S)/510/545/550/565/650/658/1200/446/465/745/765 - B750/1250 16 ST.

PORTAUTENSILE RADIALE DOPPIO QD=20mm / QD=3/4"
Radial double static tool QD=20mm / QD=3/4"
Radial Doppel-Werkzeughalter QD=20mm / QD=3/4"

M.T. srl
Via Casino Albini 480
Tel. 0541/956034-957884
Fax 0541/956341
47842 S. GIOVANNI IN M. (RN)
e-mail: mtma@mtmarchetti.com
http://www.mtmarchetti.com

PRODUZIONE MODULI ROTANTI

MT

PAGINA BGL450-1-00

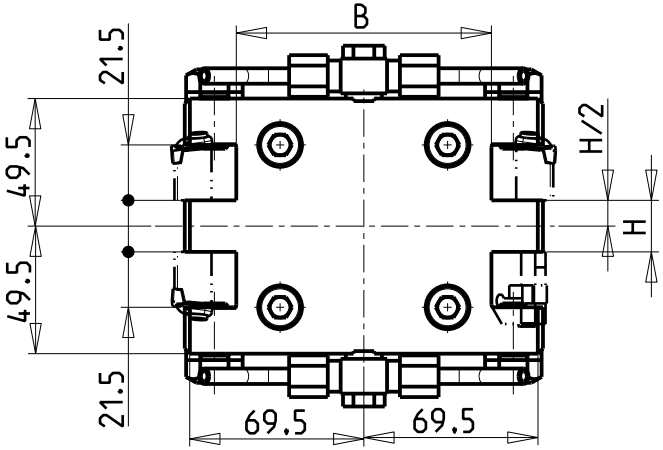

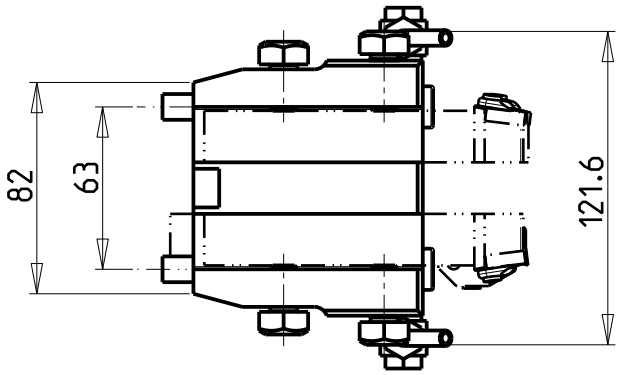

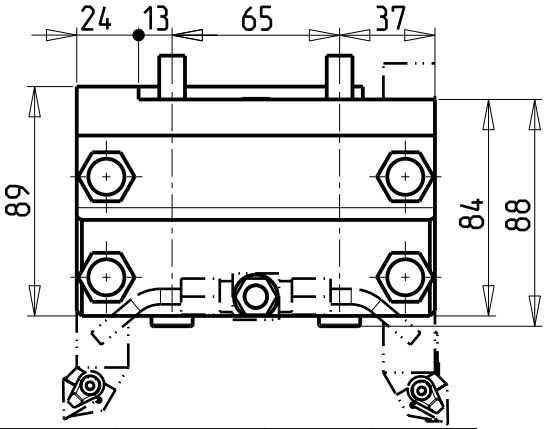

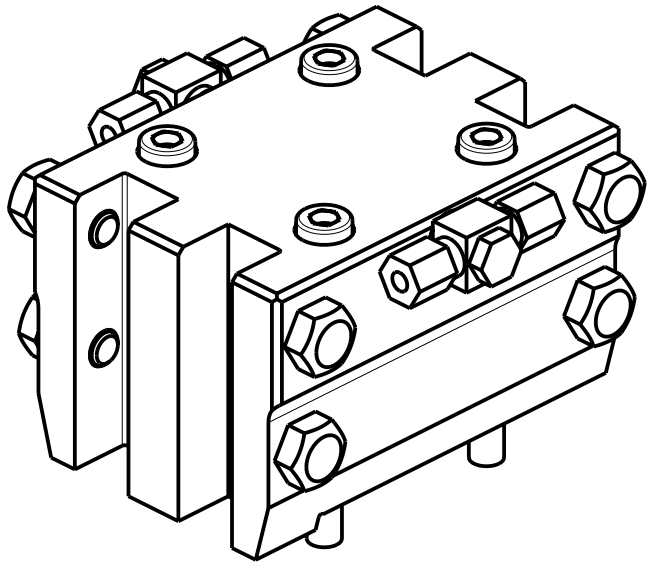

Cod. MT	N°Utensili N°Tools N°Werkzeuge	Misure Dimensions Masse	B	H
0422000	4	mm	99	20
0421905	4	Inch	3.9"	3/4"

BIGLIA

MOD: B301/445/470/501(Y-S)/510/545/550/565/650/658/1200/446/465/745/765

PORTAUTENSILE RADIALE DOPPIO SOVRAPPOSTO QD=20mm / QD=3/4"
Radial double side twin static tool QD=20mm / QD=3/4"
Radial Doppel-Werkzeughalter ueberlagert QD=20mm / QD=3/4"

M.T. srl
Via Casino Albini 480
Tel. 0541/956034-957884
Fax 0541/956341
47842 S. GIOVANNI IN M. (RN)
e-mail: mtma@mtmarchetti.com
http://www.mtmarchetti.com

PRODUZIONE MODULI ROTANTI

MT

PAGINA BGL460-1-00

03/2015

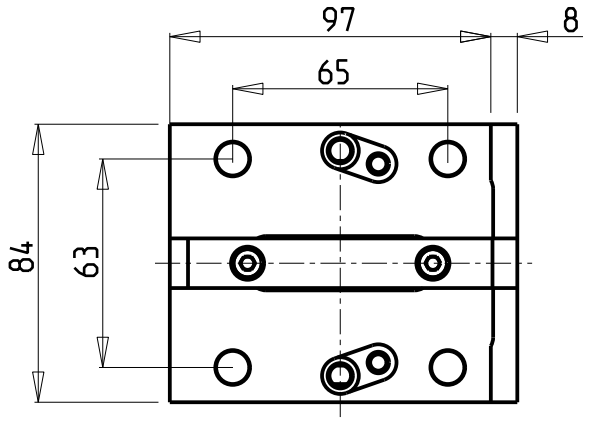

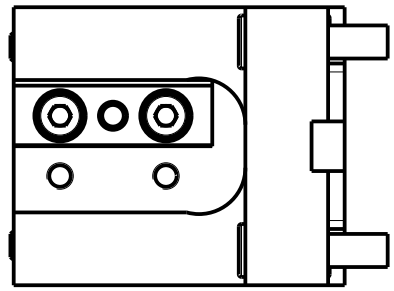

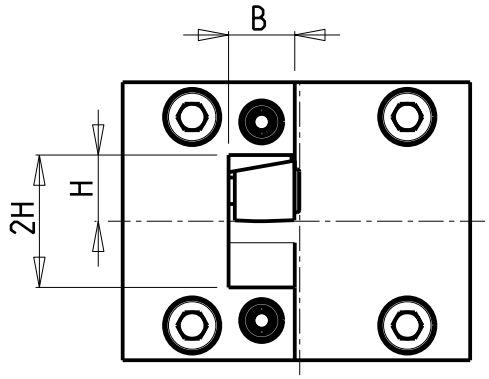

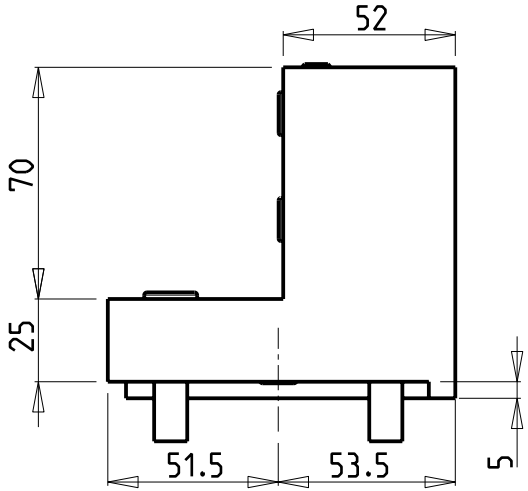

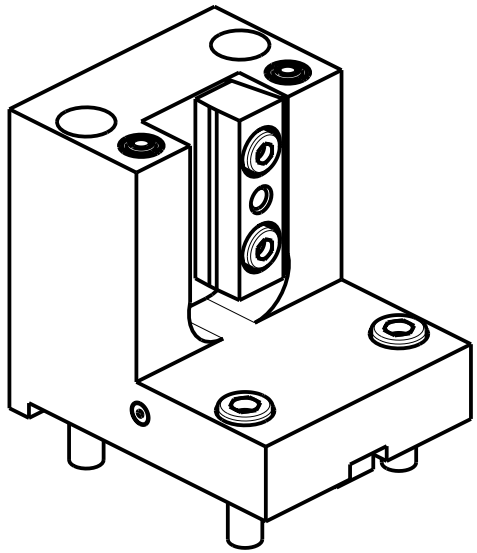

Cod. MT	Cod. BIGLIA	N°Utensili N°Tools N°Werkzeuge	Reversibile lato mandrino/contromandrino Reversible sub/main spindle side Umkehrbare Spindelseite/ Gegenspindelseite	Misure Dimensions Masse	B	H
0562000	10.88.04.00	1	X	mm	20	20
0561905	10.88.04.01	1	X	Inch	3/4"	3/4"

BIGLIA

MOD: B301/445/470/501(Y-S)/510/545/550/565/650/658/1200/446/465/745/765 - B750/1250 16 ST.

PORTAUTENSILE RADIALE SINGOLO PER CONTROMANDRINO QD=20mm / QD=3/4"
Radial single static tool sub spindle side QD=20mm / QD=3/4"
Radial Sigle-Werkzeughalter fuer Gegenspindel QD=20mm / QD=3/4"

M.T. srl
Via Casino Albini 480
Tel. 0541/956034-957884
Fax 0541/956341
47842 S. GIOVANNI IN M. (RN)
e-mail: mtma@mtmarchetti.com
http://www.mtmarchetti.com

PRODUZIONE MODULI ROTANTI

MT

PAGINA BGL480-1-00

03/2015

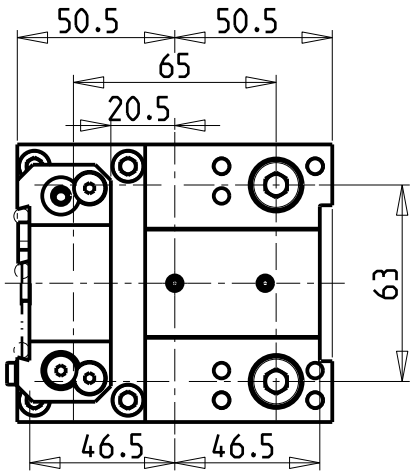

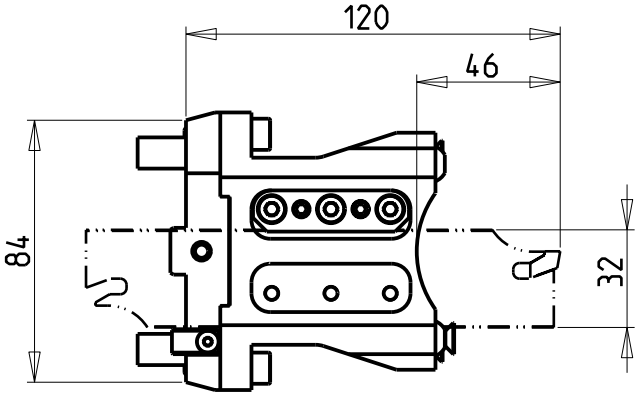

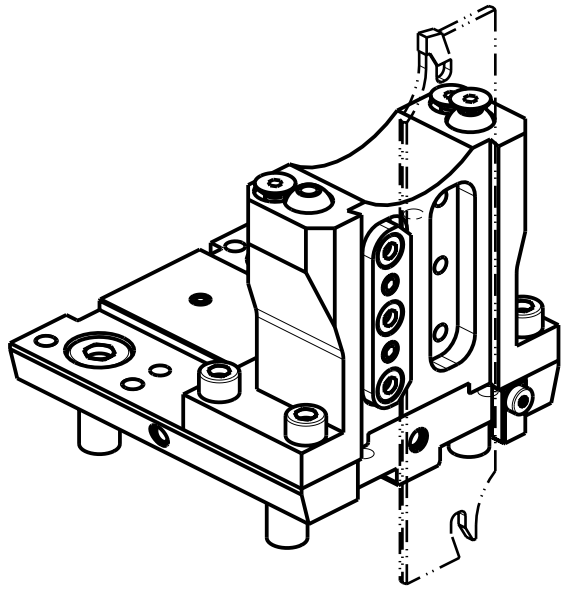

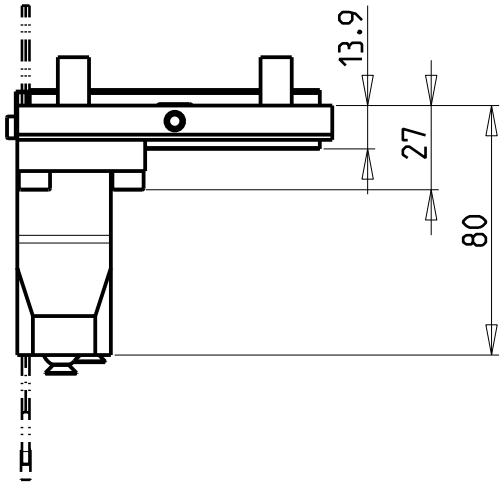

POSSIBILITA' DI LAVORO M3/M4
OPTION OF M3/M4 WORKING
ARBEITSMÖGLICHKEIT M3/M4

Cod. MT	N°Utensili N°Tools N°Werkzeuge	Reversibile lato mandrino/contromandrino Reversible sub/main spindle side Umkehrbare Spindelseite/ Gegenspindelseite	Lubr.esterna Ext. coolant Aussenkuehlung
BGL0350132	1	X	X

DOTAZIONI - SUPPLIED WITH - AUSSTATTUNG

N°1 - LAMA - BLADE - KLINGE ISCAR H=32 Sp. 3/4mm
(KENNAMETAL OPTIONAL)

N°10 - INSERTI - INSERTS - EINLAGEN

N°1 - CHIAVE A T PER MONTAGGIO INSERTI
- T-WRENCH FOR INSERT SET UP
- T-SCHLUESSEL FUER EINSATZSTUECK-MONTAGE

BIGLIA

MOD: B301/445/470/501(Y-S)/510/545/550/565/650/658/1200/446/465/745/765 - B750/1250 16 ST.

PORTAUTENSILE RADIALE PER LAMA
Radial blade holder
Radial Abstechhalter

M.T. srl
Via Casino Albini 480
Tel. 0541/956034-957884
Fax 0541/956341
47842 S. GIOVANNI IN M. (RN)
e-mail: mtma@mtmarchetti.com
http://www.mtmarchetti.com

PRODUZIONE MODULI ROTANTI

MT

PAGINA BGL520-1-01

03/2015

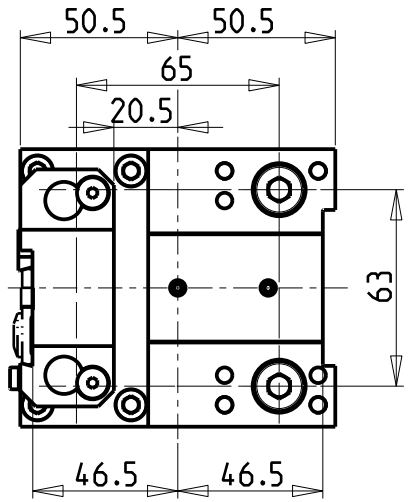

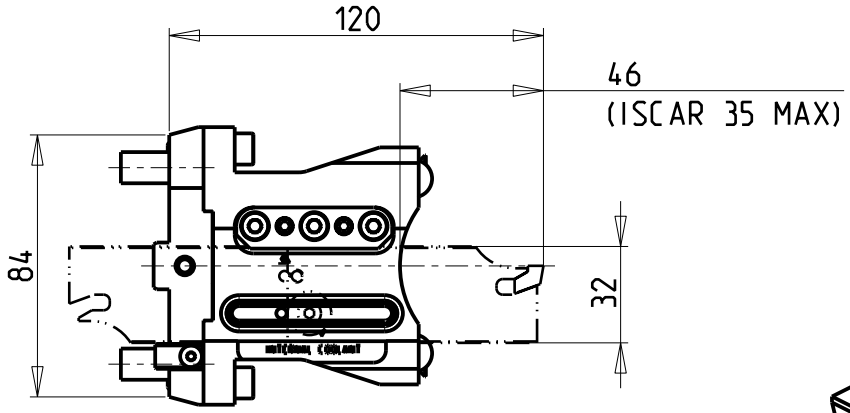

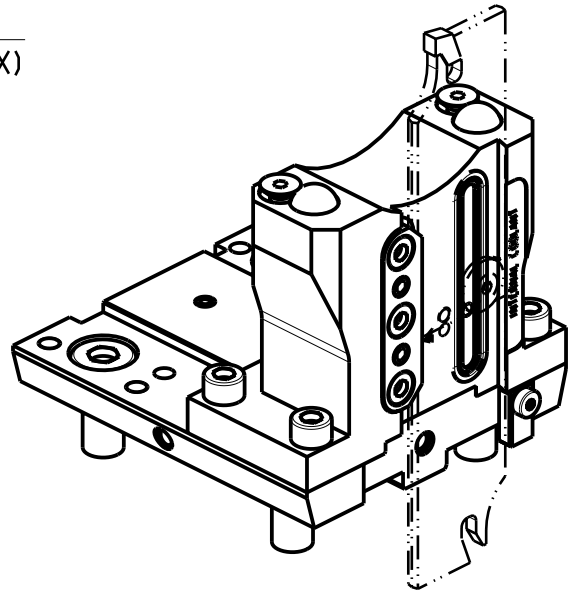

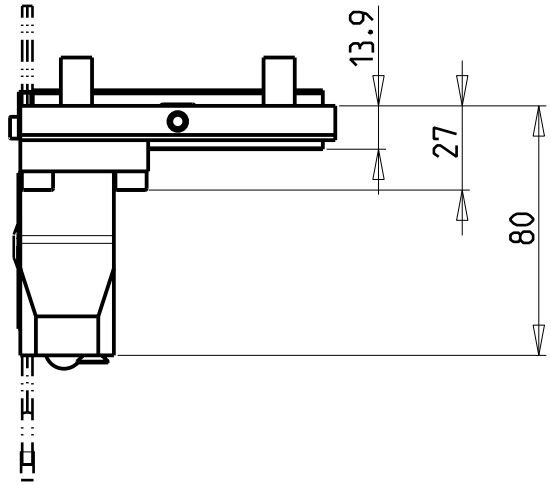

KIT LAME NON INCLUSI (OPZIONALI)
BLADES NOT SUPPLIED WITH (OPTIONAL)
KLINGEN NICHT INBEGRIFFEN (OPTIONAL)

- LAMA - BLADE - KLINGE SANDVIK H=32 sp.3 cod. QD_NN2G60C25A
  +INSERTI - INSERTS - EINLAGEN cod. QD_NG_0300_0002_CM_1145 (10 pz.)
- LAMA - BLADE - KLINGE SANDVIK H=32 sp.4 cod. QD_NN2H60C25A
  +INSERTI - INSERTS - EINLAGEN cod. QD_NH_0400_0002_CM_1145 (10 pz.)
- LAMA - BLADE - KLINGE ISCAR H=32 sp.3 cod. SGFH_32K_3
  +INSERTI - INSERTS - EINLAGEN cod. 6011365 (10pz.)
- LAMA - BLADE - KLINGE ISCAR H=32 sp.4 cod. SGFH_32K_4
  +INSERTI - INSERTS - EINLAGEN cod. 6011366 (10pz.)

Cod. MT	N°Utensili N°Tools N°Werkzeuge	Reversibile lato mandrino/contromandrino Reversible sub/main spindle side Umkehrbare Spindelseite/ Gegenspindelseite	Lubr.esterna Ext. coolant Aussenkuehlung	Lubr.interna Coolant through Innenkuehlung
BGL0390132	1	X	X	P=70bar

BIGLIA

MOD: B301/445/470/501(Y-S)/510/545/550/565/650/658/1200/446/465/745/765 - B750/1250 16 ST.

PORTAUTENSILE RADIALE PER LAMA CON LUBRIFICAZIONE INTERNA
Radial blade holder with internal coolant
Radial Abstechhalter mit Innenkuehlung

M.T. srl
Via Casino Albini 480
Tel. 0541/956034-957884
Fax 0541/956341
47842 S. GIOVANNI IN M. (RN)
e-mail: mtma@mtmarchetti.com
http://www.mtmarchetti.com

PRODUZIONE MODULI ROTANTI

03/2015

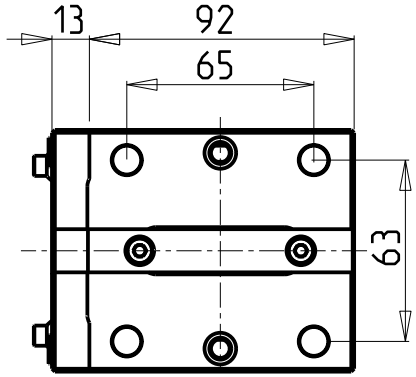

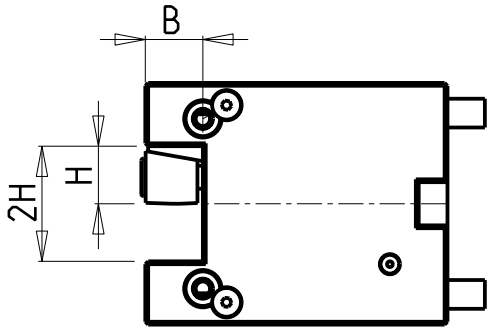

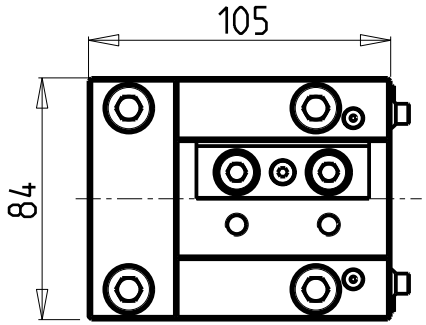

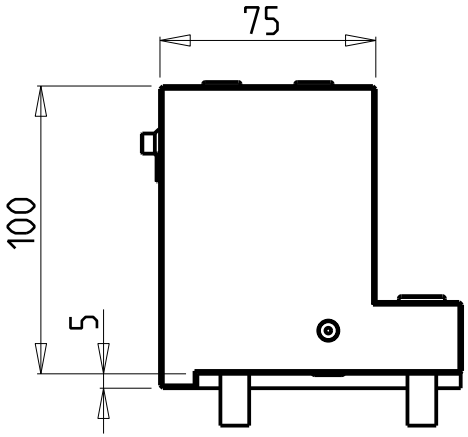

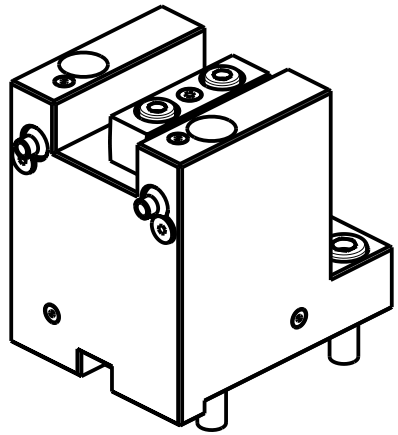

Cod. MT	Cod. BIGLIA	N°Utensili N°Tools N°Werkzeuge	Reversibile lato mandrino/contromandrino Reversible sub/main spindle side Umkehrbare Spindelseite/ Gegenspindelseite	Misure Dimensions Masse	B	H
0572000	41.03.19.00	1	X	mm	20	20
0571905	10.88.01.00	1	X	Inch	3/4"	3/4"

BIGLIA

MOD: B301/445/470/501(Y-S)/510/545/550/565/650/658/1200/446/465/745/765 - B750/1250 16 ST.

PORTAUTENSILE ASSIALE SINGOLO QD=20mm / QD=3/4"
Axial single static tool QD=20mm / QD=3/4"
Axial Single-Werkzeughalter QD=20mm / QD=3/4"

M.T. srl
Via Casino Albini 480
Tel. 0541/956034-957884
Fax 0541/956341
47842 S. GIOVANNI IN M. (RN)
e-mail: mtma@mtmarchetti.com
http://www.mtmarchetti.com

PRODUZIONE MODULI ROTANTI

MT

03/2015

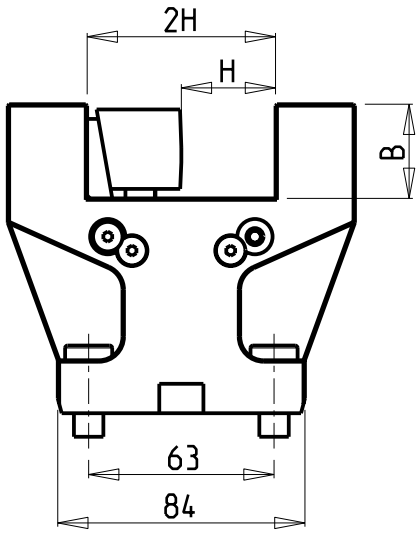

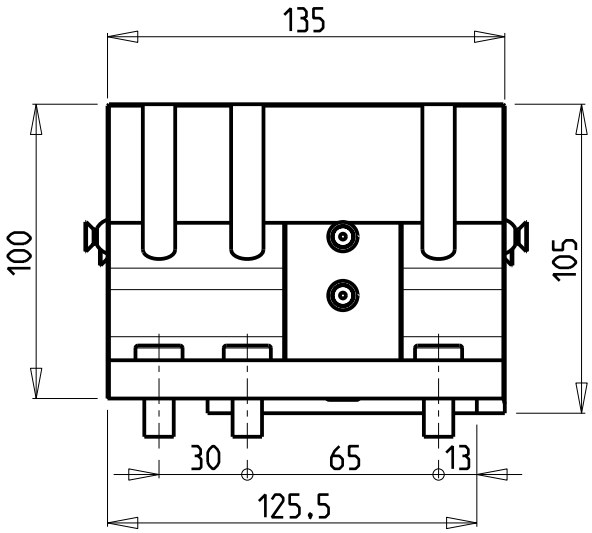

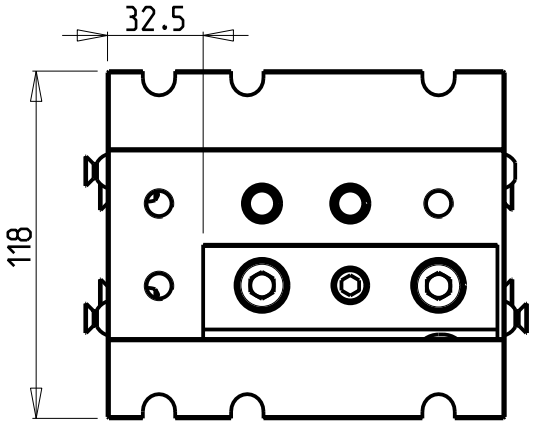

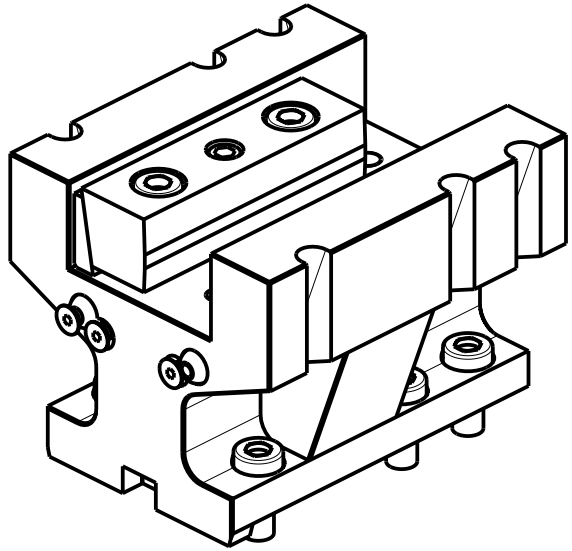

Cod. MT	N°Utensili N°Tools N°Werkzeuge	Misure Dimensions Masse	B	H
BGL0043210	1	mm	32	32

BIGLIA

MOD: B658/1200 - B750/1250 16 ST.

PORTAUTENSILE ASSIALE SINGOLO QD=32mm
Axial single static tool QD=32mm
Axial Single-Werkzeughalter QD=32mm

M.T. srl
Via Casino Albini 480
Tel. 0541/956034-957884
Fax 0541/956341
47842 S. GIOVANNI IN M. (RN)
e-mail: mtma@mtmarchetti.com
http://www.mtmarchetti.com

PRODUZIONE MODULI ROTANTI

MT

PAGINA BGL554-1-00

03/2015

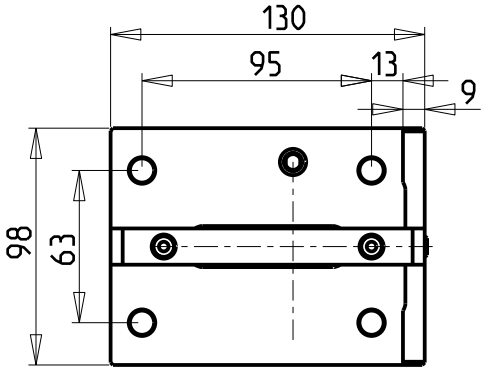

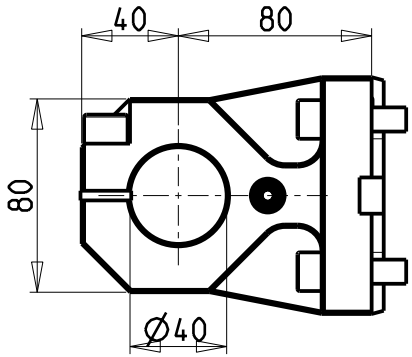

KIT ADDUZIONE INTERNA (OPZIONALE)
KIT FOR INTERNAL COOLANT (OPTIONAL)
KIT FUER INTERNE KUEHLMITTELZUFUHR (OPTIONAL)
Ø40 cod. KIT1003008
Ø50-Ø2" cod. KIT1003009
Ø1 1/2" cod. KIT1003011
Ø60 cod. KIT1003012

SOLO GUARNIZIONE (OPZIONALE)
ONLY SEAL (OPTIONAL)
NUR DICHTUNG (OPTIONAL)
cod. 0520013

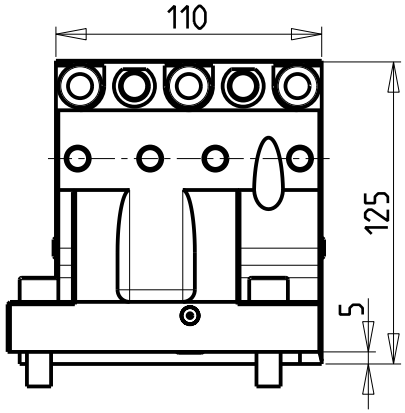

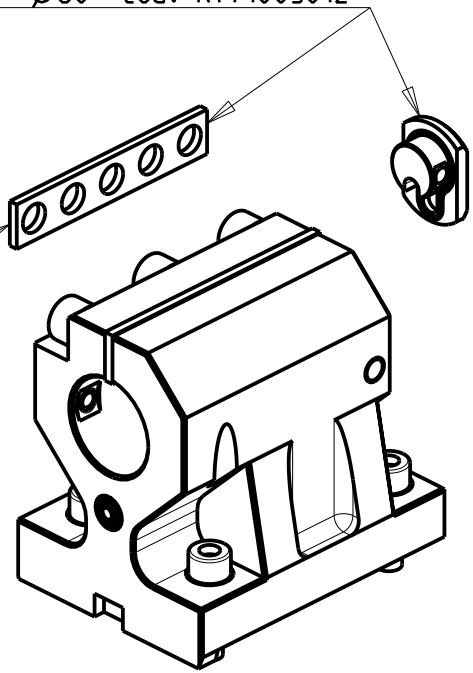

PER BOCCOLE DI RIDUZIONE VEDI PAG. TBL150-1-00
FOR REDUCING BUSHINGS SEE PAGE TBL150-1-00
FÜR REDUZIERBUCHSE SIEHE SEITE TBL150-1-00

Cod. MT	Cod. BIGLIA	N°Utensili N°Tools N°Werkzeuge	Lubrificazione int. opzionale Coolant through optional Innenkuhlung Optional	Lubrificazione est. Ext. coolant Aussenkuhlung	Misure Dimensions Masse	D
0524000_1	-	1	X	X	mm	40
0525000	D50.10.57.75.00	1	X	X	mm	50
0526000	-	1	X	X	mm	60
0525080	-	1	X	X	inch	2"
0523810_1	-	1	X	X	inch	1 1/2"

BIGLIA
MOD: B650/658/1200 - B750/1250 16 ST.
PORTAUTENSILE ASSIALE PER BARENO Ø40mm/Ø50mm/Ø60mm/Ø2"/Ø1 1/2" H=80mm
Axial single boring bar holder Ø40mm/Ø50mm/Ø60mm/Ø2"/Ø1 1/2" H=80mm
Axial Bohrhalter Ø40mm/Ø50mm/Ø60mm/Ø2"/Ø1 1/2" H=80mm

M.T. srl
Via Casino Albini 480
Tel. 0541/956034-957884
Fax 0541/956341
47842 S. GIOVANNI IN M. (RN)
e-mail: mtma@mtmarchetti.com
http://www.mtmarchetti.com

PRODUZIONE MODULI ROTANTI

03/2015

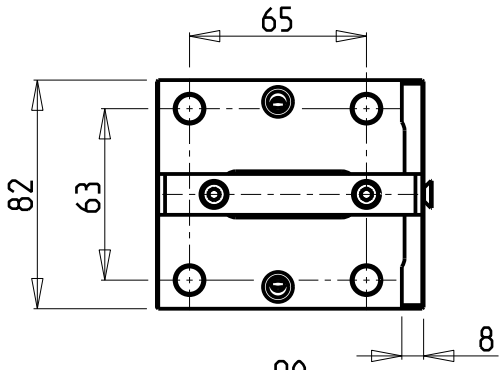

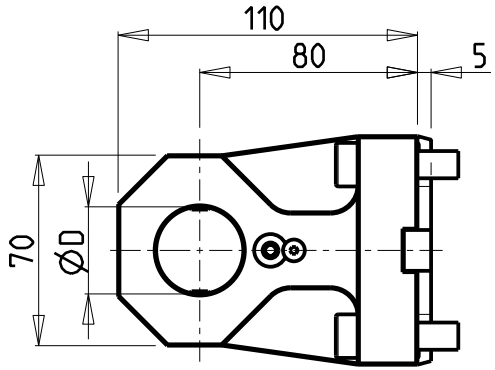

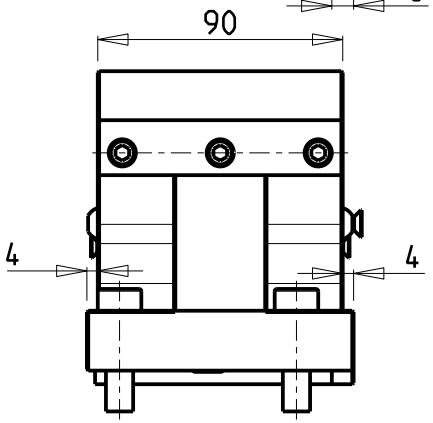

KIT ADDUZIONE INTERNA (OPZIONALE)
KIT FOR INTERNAL COOLANT (OPTIONAL)
KIT FUER INTERNE KUEHLMITTELZUFUHR (OPTIONAL)
Ø32 cod. KIT1000007
Ø40 cod. KIT1000008
Ø1 1/4" cod. KIT1000010
Ø1 1/2" cod. KIT1000011

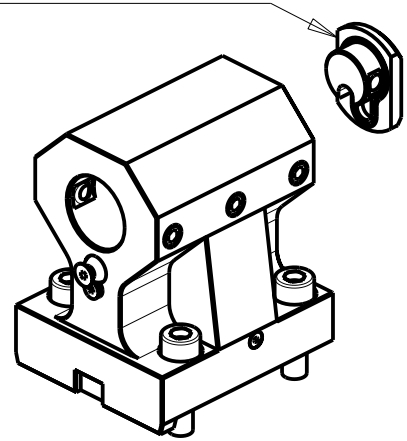

PER BOCCOLE DI RIDUZIONE VEDI PAG. TBL150-1-00
FOR REDUCING BUSHINGS SEE PAGE TBL150-1-00
FUR REDUZIERBUCHSE SIEHE SEITE TBL150-1-00

Cod. MT	Cod. BIGLIA	N°Utensili N°Tools N°Werkzeuge	Reversibile lato mandrino/contromandrino Reversible sub/main spindle side Umkehrbare Spindelseite/ Gegenspindelseite	Lubrificazione int. opzionale Coolant through optional Innenkuehlung Optional	Lubrificazione est. Ext. coolant Aussenkuehlung	Misure Dimensions Masse	D
0523200	10.57.75.00	1	X	X	X	mm	32
0524000	D40.10.57.75.00	1	X	X	X	mm	40
0523175	10.57.84.00	1	X	X	X	Inch	1 1/4"
0523810	-	1	X	X	X	Inch	1 1/2"

BIGLIA

MOD: B301/445/470/501(Y-S)/510/545/550/565/650/658/1200/446/465/745/765 - B750/1250 16 ST.

PORTAUTENSILE ASSIALE PER BARENO Ø32mm/Ø40mm/Ø1 1/4"/Ø1 1/2" H=80mm
Axial single boring bar holder Ø32mm/Ø40mm/Ø1 1/4"/Ø1 1/2" H=80mm
Axial Bohrhalter Ø32mm/Ø40mm/Ø1 1/4"/Ø1 1/2" H=80mm

M.T. srl
Via Casino Albini 480
Tel. 0541/956034-957884
Fax 0541/956341
47842 S. GIOVANNI IN M. (RN)
e-mail: mtma@mtmarchetti.com
http://www.mtmarchetti.com

PRODUZIONE MODULI ROTANTI

03/2015

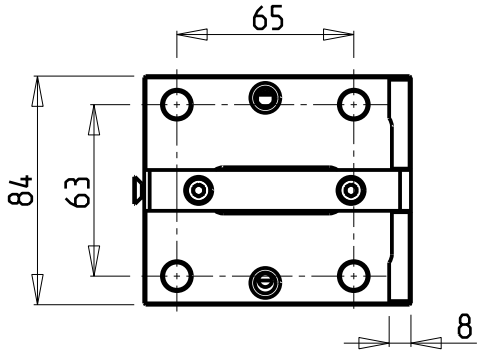

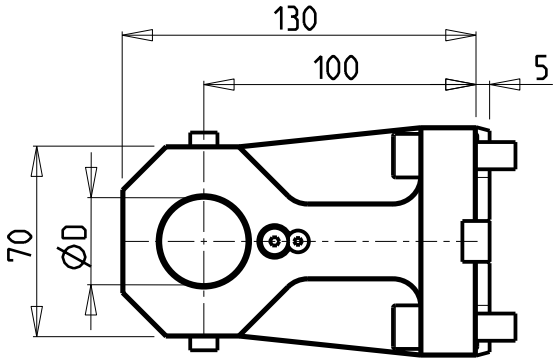

KIT ADDUZIONE INTERNA (OPZIONALE)
KIT FOR INTERNAL COOLANT (OPTIONAL)
KIT FUER INTERNE KUEHLMITTELZUFUHR (OPTIONAL)

Ø32	cod. KIT1000007
Ø40	cod. KIT1000008
Ø1 1/4"	cod. KIT1000010
Ø1 1/2"	cod. KIT1000011

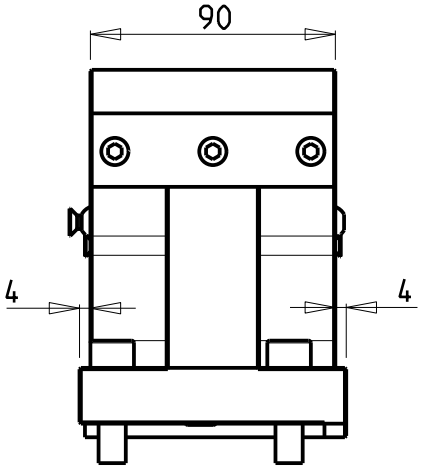

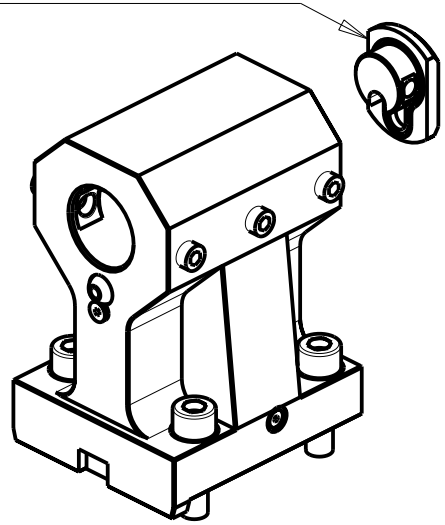

PER BOCCOLE DI RIDUZIONE VEDI PAG. TBL150-1-00
FOR REDUCING BUSHINGS SEE PAGE TBL150-1-00
FUR REDUZIERBUCHSE SIEHE SEITE TBL150-1-00

Cod. MT	Cod. BIGLIA	N°Utensili N°Tools N°Werkzeuge	Reversibile lato mandrino/contromandrino Reversible sub/main spindle side Umkehrbare Spindelseite/ Gegenspindelseite	Lubrificazione int. opzionale Coolant through optional Innenkuehlung Optional	Lubrificazione est. Ext. coolant Aussenkuehlung	Misure Dimensions Masse	D
0523175L	-	1	X	X	X	Inch	1 1/4"
0524000L	-	1	X	X	X	mm	40
0523810L	-	1	X	X	X	Inch	1 1/2"
0523200L	10.88.27.00	1	X	X	X	mm	32

BIGLIA

MOD: B301/445/470/501(Y-S)/510/545/550/565/650/658/1200/446/465/745/765 - B750/1250 16 ST.

PORTAUTENSILE ASSIALE PER BARENO Ø32mm/Ø40mm/Ø1 1/4"/Ø1 1/2" H=100mm
Axial single boring bar holder Ø32mm/Ø40mm/Ø1 1/4"/Ø1 1/2" H=100mm
Axial Bohrhalter Ø32mm/Ø40mm/Ø1 1/4"/Ø1 1/2" H=100mm

M.T. srl
Via Casino Albini 480
Tel. 0541/956034-957884
Fax 0541/956341
47842 S. GIOVANNI IN M. (RN)
e-mail: mtma@mtmarchetti.com
http://www.mtmarchetti.com

PRODUZIONE MODULI ROTANTI

03/2015

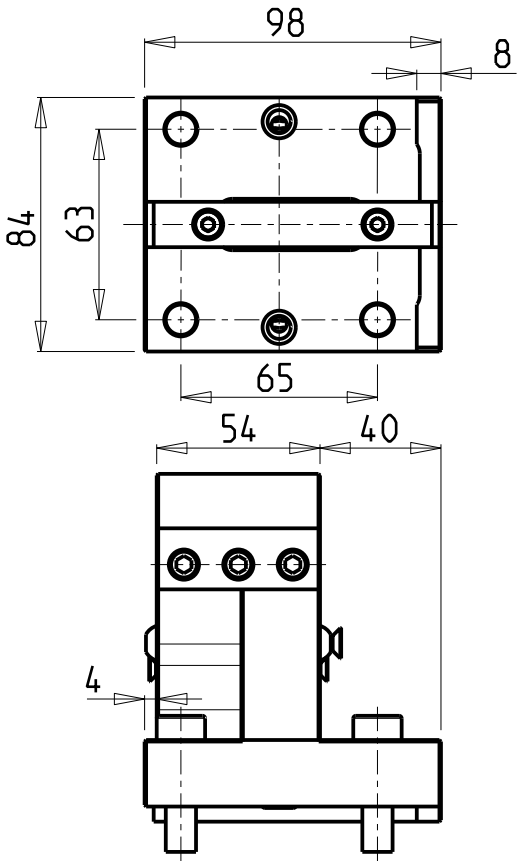

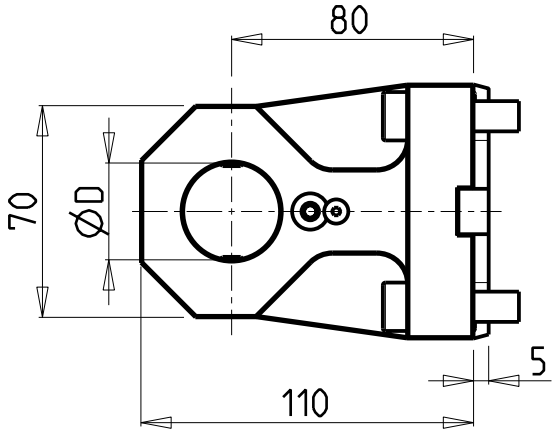

KIT ADDUZIONE INTERNA (OPZIONALE)
KIT FOR INTERNAL COOLANT (OPTIONAL)
KIT FUER INTERNE KUEHLMITTELZUFUHR (OPTIONAL)
Ø32 cod. KIT1000007
Ø40 cod. KIT1000008
Ø1 1/4" cod. KIT1000010
Ø1 1/2" cod. KIT1000011

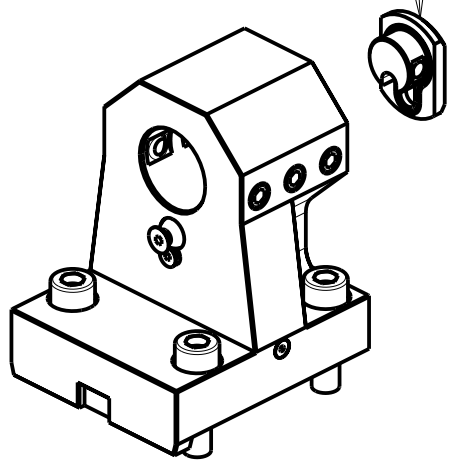

PER BOCCOLE DI RIDUZIONE VEDI PAG. TBL150-1-00
FOR REDUCING BUSHINGS SEE PAGE TBL150-1-00
FUR REDUZIERBUCHSE SIEHE SEITE TBL150-1-00

Cod. MT	Cod. BIGLIA	N°Utensili N°Tools N°Werkzeuge	Reversibile lato mandrino/contromandrino Reversible sub/main spindle side Umkehrbare Spindelseite/ Gegenspindelseite	Lubrificazione int. opzionale Coolant through optional Innenkuhlüng Optional	Lubrificazione est. Ext. coolant Aussenkuhlung	Misure Dimensions Masse	D
0523200/55	10.57.74.00	1	X	X	X	mm	32
0524000/55	-	1	X	X	X	mm	40
0523175/55	10.57.96.00	1	X	X	X	Inch	1 1/4"
0523810/55	-	1	X	X	X	Inch	1 1/2"

BIGLIA

MOD: B301/445/470/501(Y-S)/510/545/550/565/650/658/1200 - B750/1250 16 ST.

PORTAUTENSILE ASSIALE ARRETRATO PER BARENO Ø32mm/Ø40mm/Ø1 1/4"/Ø1 1/2" H=80mm
Axial rear set boring bar holder Ø32mm/Ø40mm/Ø1 1/4"/Ø1 1/2" H=80mm
Axial Bohrhalter zurueckversetzt Ø32mm/Ø40mm/Ø1 1/4"/Ø1 1/2" H=80mm

M.T. srl
Via Casino Albini 480
Tel. 0541/956034-957884
Fax 0541/956341
47842 S. GIOVANNI IN M. (RN)
e-mail: mtma@mtmarchetti.com
http://www.mtmarchetti.com

PRODUZIONE MODULI ROTANTI

03/2015

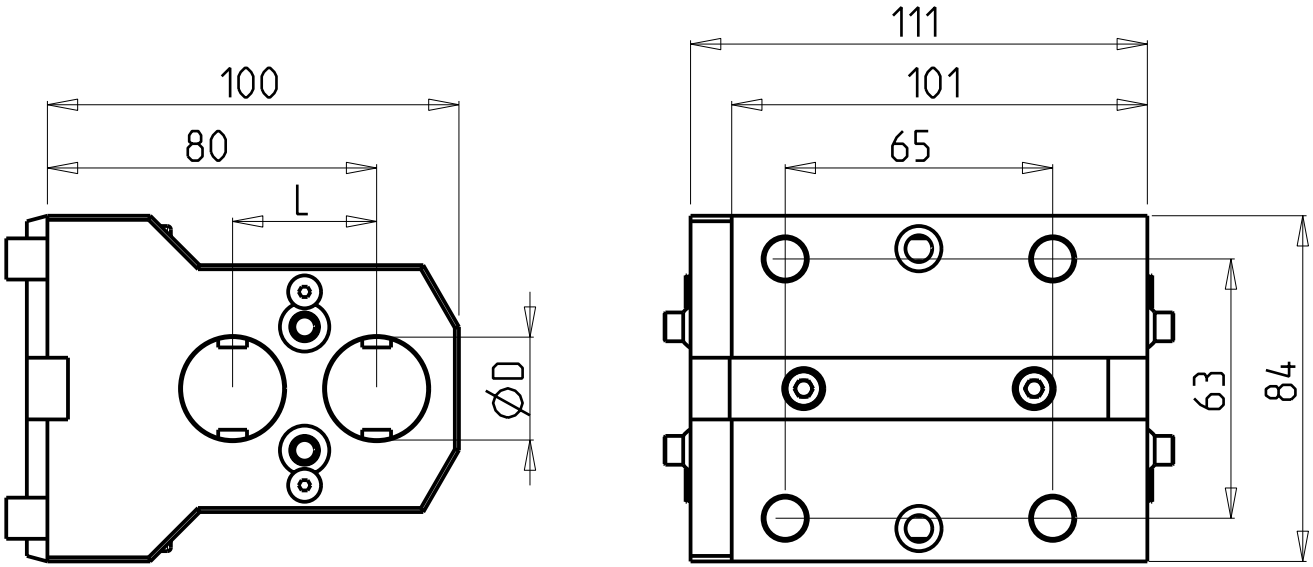

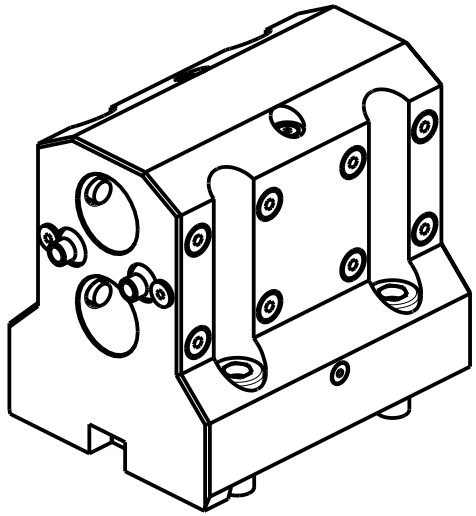

Cod. MT	Cod. BIGLIA	N°Utensili N°Tools N°Werkzeuge	Reversibile lato mandrino/contromandrino Reversible sub/main spindle side Umkehrbare Spindelseite/ Gegenspindelseite	Lubrificazione est. Ext. coolant Aussenkuehlung	D	L
0512000	-	2+2	X	X	25	35
0511905	41.03.29.00	2+2	X	X	1"	1_1/2"

PER BOCCOLE DI RIDUZIONE VEDI PAG. TBL150-1-00
FOR REDUCING BUSHINGS SEE PAGE TBL150-1-00
FUR REDUZIERBUCHSE SIEHE SEITE TBL150-1-00

BIGLIA

MOD: B301/445/470/501(Y-S)/510/545/550/565/650/658/1200 - B750/1250 16 ST.

PORTAUTENSILE ASSIALE PER BARENO 2+2 POSIZIONI Ø25mm / Ø1"
Axial 2+2 position boring bar holder Ø25mm / Ø1"
Axial Bohrhalter 2+2 Positionen Ø25mm / Ø1"

M.T. srl
Via Casino Albini 480
Tel. 0541/956034-957884
Fax 0541/956341
47842 S. GIOVANNI IN M. (RN)
e-mail: mtma@mtmarchetti.com
http://www.mtmarchetti.com

PRODUZIONE MODULI ROTANTI

03/2015

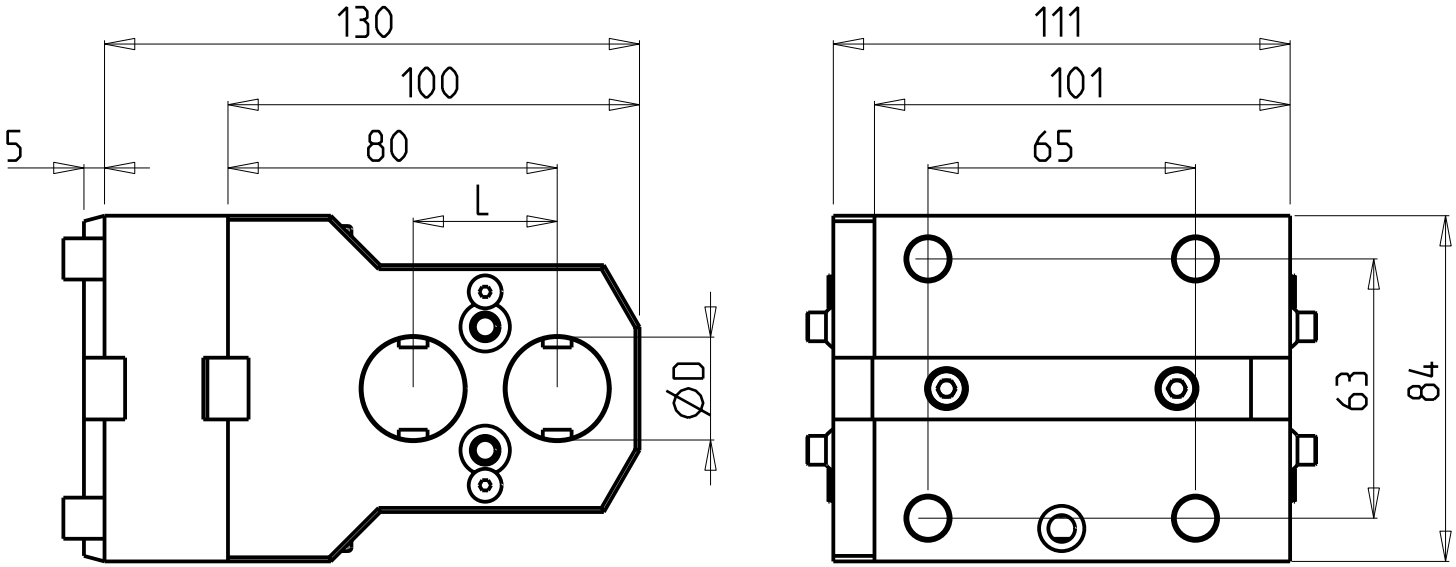

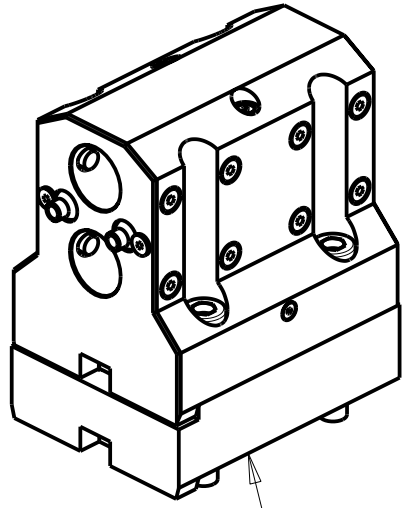

- Zoccolo cod. KIT0510010
- Base-plate code KIT0510010
- Sockel cod. KIT0510010

Cod. MT	Cod. BIGLIA	N°Utensili N°Tools N°Werkzeuge	Reversibile lato mandrino/contromandrino Reversible sub/main spindle side Umkehrbare Spindelseite/ Gegenspindelseite	Lubrificazione est. Ext. coolant Aussenkuehlung	D	L
0512010	-	2+2	X	X	25	35
0511915	-	2+2	X	X	1"	1_1/2"

PER BOCCOLE DI RIDUZIONE VEDI PAG. TBL150-1-00
FOR REDUCING BUSHINGS SEE PAGE TBL150-1-00
FUR REDUZIERBUCHSE SIEHE SEITE TBL150-1-00

BIGLIA

MOD: B445/470/510/545/550/565 - B750/1250 16 ST.

PORTAUTENSILE ASSIALE PER BARENO 2+2 POSIZIONI Ø25mm / Ø1"
Axial 2+2 position boring bar holder Ø25mm / Ø1"
Axial Bohrhalter 2+2 Positionen Ø25mm / Ø1"

M.T. srl
Via Casino Albini 480
Tel. 0541/956034-957884
Fax 0541/956341
47842 S. GIOVANNI IN M. (RN)
e-mail: mtma@mtmarchetti.com
http://www.mtmarchetti.com

PRODUZIONE MODULI ROTANTI

03/2015

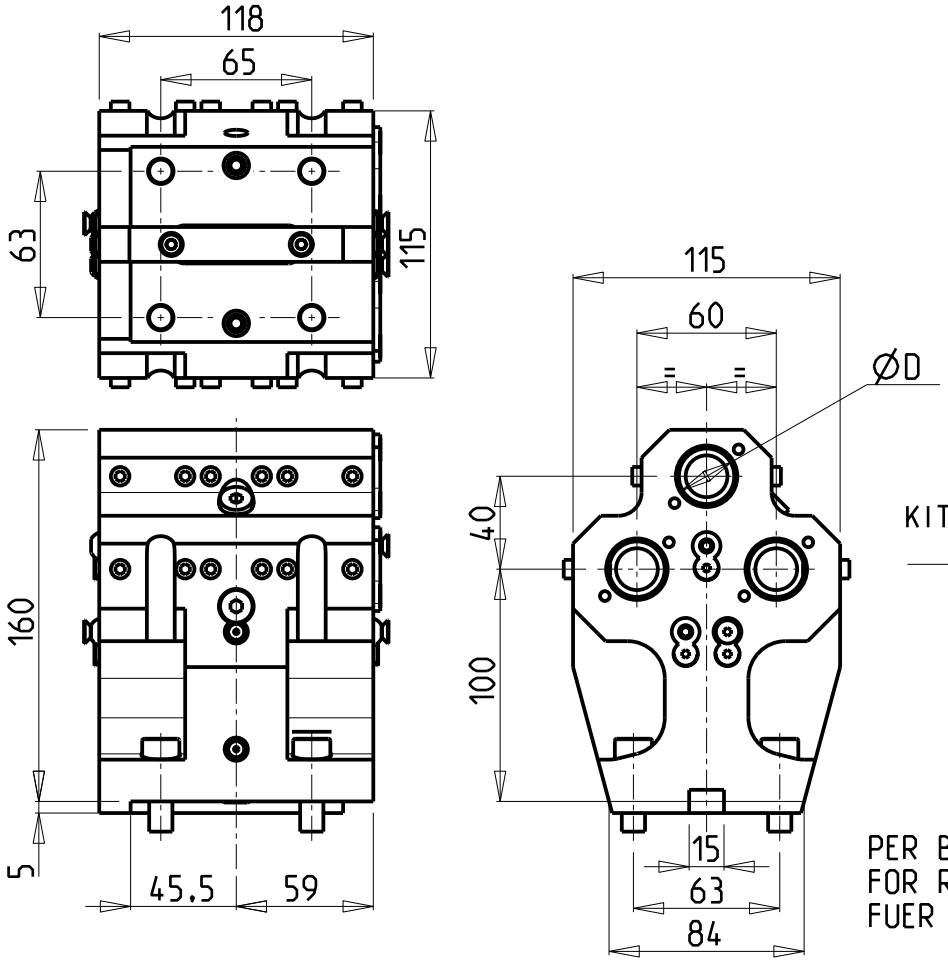

ATTENZIONE - ATTENTION - ACHTUNG

- VERIFICARE LE MISURE DI INGOMBRO PER POSSIBILE INTERFERENZA SU ALCUNI MODELLI DI MACCHINE
- Please check the overall sizes for possible interferences on some machine models
- Bitte überprüfen sie das ausmass um mögliche interferenzen auf einigen maschinen modellen zu vermeiden

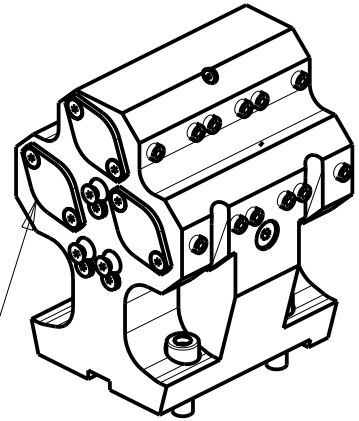

KIT ADDUZIONE INTERNA (OPZIONALE)
KIT FOR INTERNAL COOLANT (OPTIONAL)
KIT FUER INTERNE KUEHLMITTELZUFUHR (OPTIONAL)
Ø25 / Ø1" cod. KIT1000006

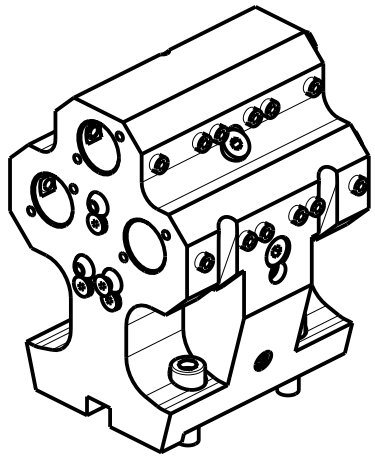

PER BOCCOLE DI RIDUZIONE VEDI PAG. TBL150-1-00
FOR REDUCING BUSHINGS SEE PAGE TBL150-1-00
FUER REDUZIERBUCHSE SIEHE SEITE TBL150-1-00

Cod. MT	N°Utensili N°Tools N°Werkzeuge	Reversibile lato mandrino/contromandrino Reversible sub/main spindle side Umkehrbare Spindelseite/ Gegenspindelseite	Lubrificazione int. opzionale Coolant through optional Innenkuehlung Optional	Lubrificazione est. Ext. coolant Aussenkuehlung	Misure Dimensions Masse	D
BGL0312500	3+3	X	X	X	mm	25
BGL0312540	3+3	X	X	X	Inch	1"

BIGLIA

MOD: B445/470/545/550/565/650/658/1200/446/465/745/765 - B750/1250 16 ST.

PORTAUTENSILE ASSIALE PER BARENO 3+3 POSIZIONI Ø25mm / Ø1"
Axial 3+3 position boring bar holder Ø25mm / Ø1"
Axial Bohrhalter 3+3 Positionen Ø25mm / Ø1"

M.T. srl
Via Casino Albini 480
Tel. 0541/956034-957884
Fax 0541/956341
47842 S. GIOVANNI IN M. (RN)
e-mail: mtma@mtmarchetti.com
http://www.mtmarchetti.com

PRODUZIONE MODULI ROTANTI

MT

03/2015

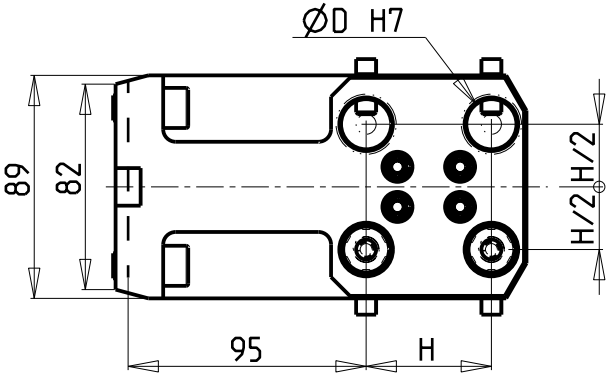

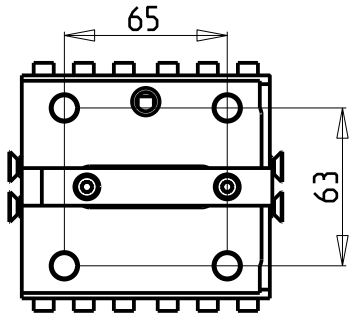

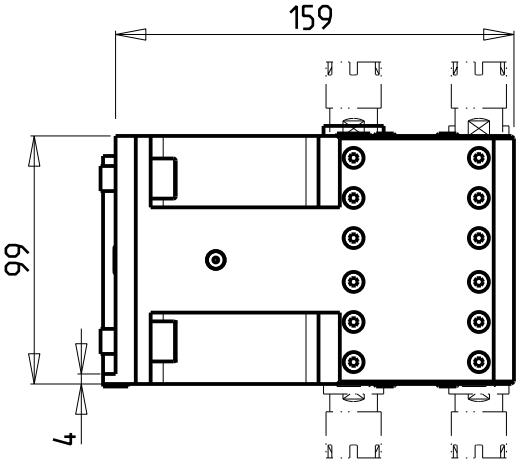

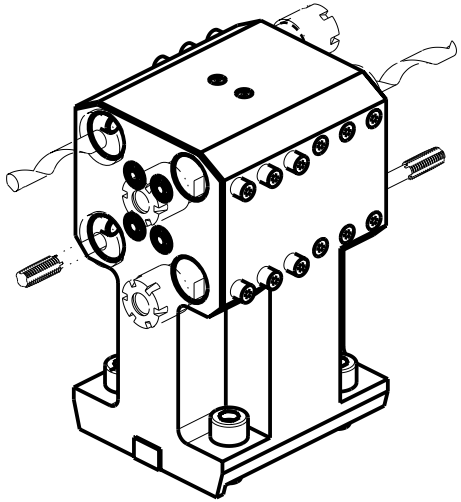

ATTENZIONE - ATTENTION - ACHTUNG

- VERIFICARE LE MISURE DI INGOMBRO PER POSSIBILE INTERFERENZA SU ALCUNI MODELLI DI MACCHINE
- Please check the overall sizes for possible interferences on some machine models
- Bitte überprüfen sie das ausmass um mögliche interferenzen auf einigen maschinen modellen zu vermeiden

DOTAZIONI - SUPPLIED WITH - AUSSTATTUNG

mm	N°5 Boccole - Bushings - Buchsen Ø16-12-10-8-6 N°1 ER16 Portapinza - Collet holder - Zangenhalter N°1 ER25 Portapinza - Collet holder - Zangenhalter
inch	N°3 Boccole - Bushings - Buchsen Ø1/2"-3/8"-1/4" N°1 ER16 Portapinza - Collet holder - Zangenhalter N°1 ER25 Portapinza - Collet holder - Zangenhalter

Cod. MT	N°Utensili N°Tools N°Werkzeuge	Lubrificazione est. Ext. coolant Aussenkuehlung	Misure Dimensions Masse	D	H
0592000	4+4	X	mm	20	50
0591905	4+4	X	Inch	3/4"	2"

BIGLIA

MOD: B445/470/545/550/565/650/658/1200/446/465/745/765 - B750/1250 16 ST.

PORTAUTENSILE ASSIALE PER BARENO 4+4 POSIZIONI Ø20mm / Ø3/4"
Axial 4+4 position boring bar holder Ø20mm / Ø3/4"
Axial Bohrhalter 4+4 Positionen Ø20mm / Ø3/4"

M.T. srl
Via Casino Albini 480
Tel. 0541/956034-957884
Fax 0541/956341
47842 S. GIOVANNI IN M. (RN)
e-mail: mtma@mtmarchetti.com
http://www.mtmarchetti.com

PRODUZIONE MODULI ROTANTI

03/2015

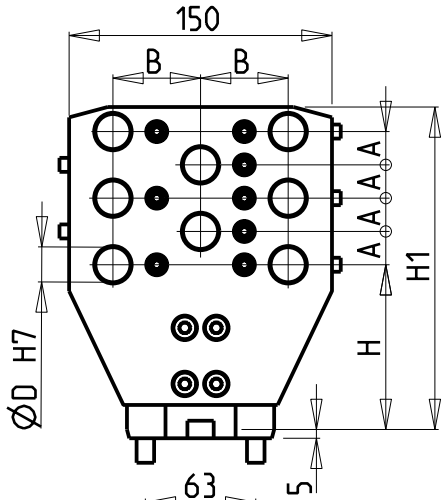

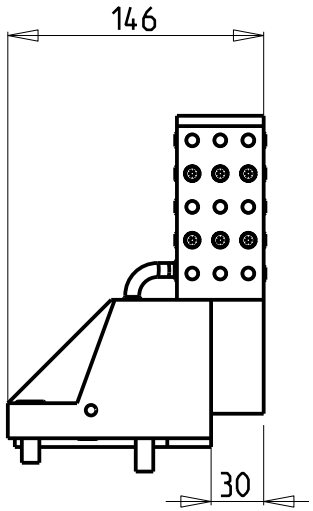

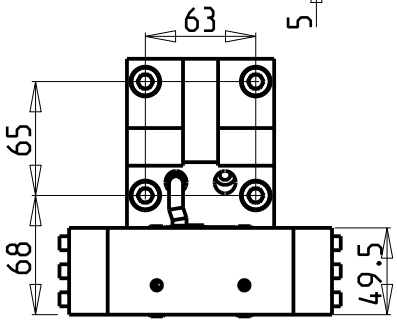

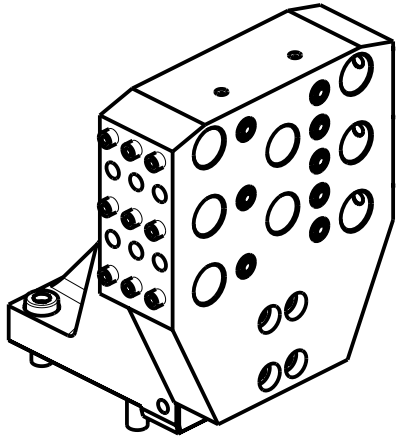

ATTENZIONE - ATTENTION - ACHTUNG

- VERIFICARE LE MISURE DI INGOMBRO PER POSSIBILE INTERFERENZA SU ALCUNI MODELLI DI MACCHINE
- Please check the overall sizes for possible interferences on some machine models
- Bitte überprüfen sie das ausmass um mögliche interferenzen auf einigen maschinen modellen zu vermeiden

DOTAZIONI - SUPPLIED WITH - AUSSTATTUNG

mm	N°5 Boccole - Bushings - Buchsen Ø16-12-10-8-6 N°1 ER16 Portapinza - Collet holder - Zangenhalter N°1 ER25 Portapinza - Collet holder - Zangenhalter
inch	N°3 Boccole - Bushings - Buchsen Ø1/2"-3/8"-1/4" N°1 ER16 Portapinza - Collet holder - Zangenhalter N°1 ER25 Portapinza - Collet holder - Zangenhalter

Cod. MT	N°Utensili N°Tools N°Werkzeuge	Reversibile lato mandrino/contromandrino Reversible sub/main spindle side Umkehrbare Spindelseite/ Gegenspindelseite	Misure Dimensions Masse	D	H	H1	A	B
0442000	8	X	mm	20	94	184	19	50
0441905	8	X	Inch	3/4"	3.7"	184	3/4"	2"
0582000	8	X	mm	20	103	193	19	50
0581905	8	X	Inch	3/4"	4.05"	193	3/4"	2"
0582010	8	X	mm	20	124	214	19	50
0581915	8	X	Inch	3/4"	4.88"	214	3/4"	2"

BIGLIA

MOD: B301/445/470/501(Y-S)/510/545/550/565/650/658/1200/446/465/745/765 - B750/1250 16 ST.

PORTAUTENSILE ASSIALE PER BARENO 8 POSIZIONI Ø20mm / Ø3/4"
Axial 8 position boring bar holder Ø20mm / Ø3/4"
Axial Bohrhalter 8 Positionen Ø20mm / Ø3/4"

M.T. srl
Via Casino Albini 480
Tel. 0541/956034-957884
Fax 0541/956341
47842 S. GIOVANNI IN M. (RN)
e-mail: mtma@mtmarchetti.com
http://www.mtmarchetti.com

PRODUZIONE MODULI ROTANTI

MT

PAGINA BGL933-1-00

03/2015

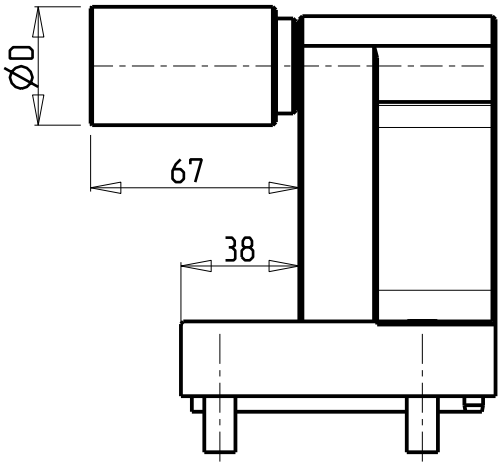

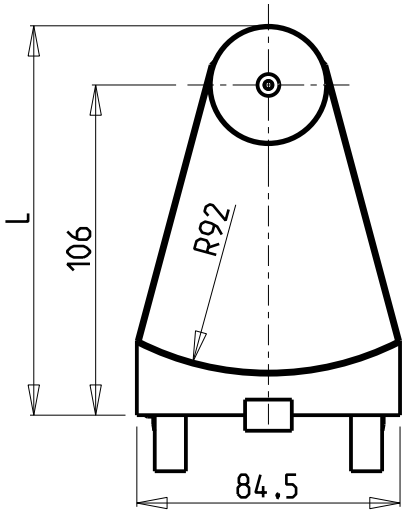

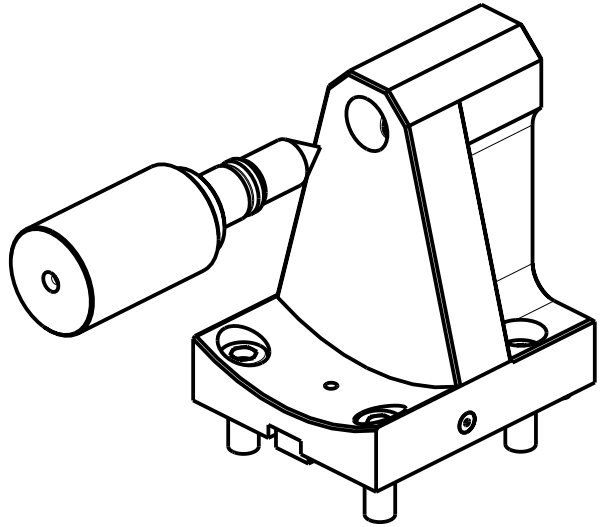

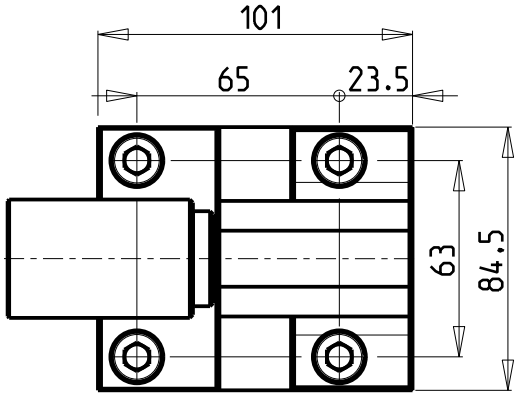

ATTENZIONE - ATTENTION - ACHTUNG

- VERIFICARE LE MISURE DI INGOMBRO PER POSSIBILE INTERFERENZA SU ALCUNI MODELLI DI MACCHINE
- Please check the overall sizes for possible interferences on some machine models
- Bitte überprüfen sie das ausmass um mögliche interferenzen auf einigen maschinen modellen zu vermeiden

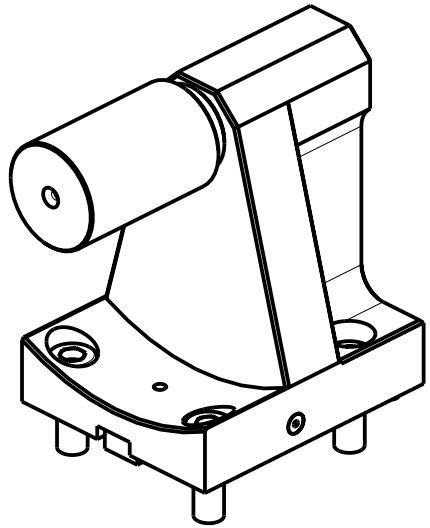

Cod. MT	N°Utensili N°Tools N°Werkzeuge	D	L
0800100	1	38	125
0800100L	1	2"	131.4

BIGLIA

MOD: B301/445/470/501(Y-S)/510/545/550/565/650/658/1200 - B750/1250 16 ST.

CONTROPUNTA PER CONTROMANDRINO
Tailstock for subspindle
Gegenspitz fuer Gegenspindel

M.T. srl
Via Casino Albini 480
Tel. 0541/956034-957884
Fax 0541/956341
47842 S. GIOVANNI IN M. (RN)
e-mail: mtma@mtmarchetti.com
http://www.mtmarchetti.com

PRODUZIONE MODULI ROTANTI

MT

PAGINA BGL950-1-00

03/2015

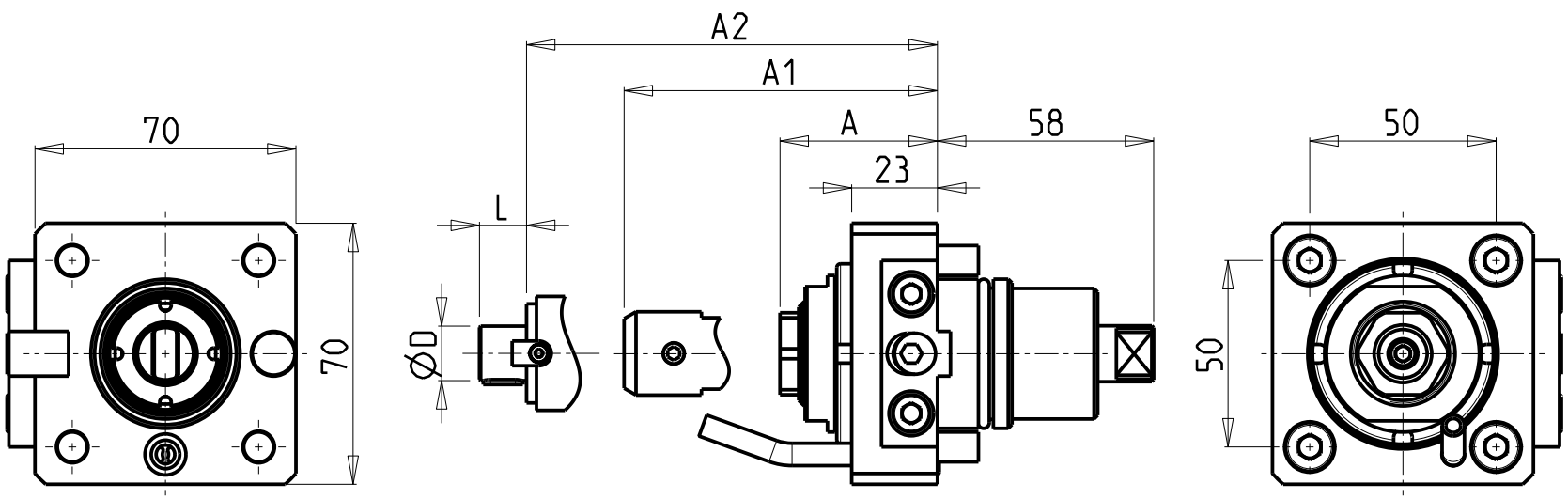

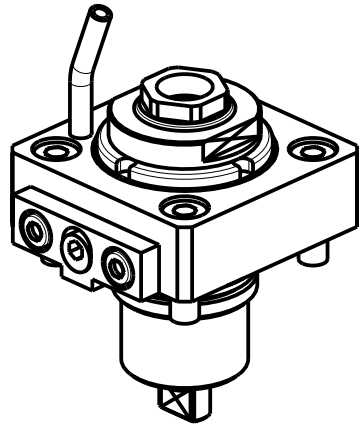

• Chiave inclusa
• Key included
• Schluessel inbegriffen

Cod. MT	Mandrino Spindle Spindel	I	RPM	Coppia Max Max Torque Max Drehmoment	Lubrificazione int. Coolant through Innenkuehlung	Lubrificazione est. Ext. coolant Aussenkuehlung	A	A1	A2	D	L	CHIAVI NON INCLUSE Keys not included Schluessel nicht einbegriffen	
BGL1020316	ER16	1:1	6000	25Nm	–	X	66	–	–	–	–	CHUB36	CHMNER16
BGL1020416	ER16	1:1	6000	25Nm	P=30bar	X	66	–	–	–	–	CHUB36	CHMNER16
BGL1020320	ER20	1:1	6000	25Nm	–	X	58.2	–	–	–	–	CHUB36	CHSTER20
BGL1020420	ER20	1:1	6000	25Nm	P=30bar	X	65.7	–	–	–	–	CHUB36	CHSTER20
BGL1020325	ER25	1:1	6000	25Nm	-	X	59.2	-	-	-	-	CHUB36	CHSTER25
BGL1020120	ERA20	1:1	6000	25Nm	–	X	42.2	–	–	–	–	CHUB36	CHUB22
BGL1020220	ERA20	1:1	6000	25Nm	P=30bar	X	49.7	–	–	–	–	CHUB36	CHUB22
BGL1020512	WELDON 12	1:1	6000	25Nm	–	X	–	42.5	–	–	–	–	–
BGL1020716	Ø16x17	1:1	6000	25Nm	–	X	–	–	38.5	16	17	CHUB36	CH_VTCROCE_M08 •

BIGLIA

MOD: B436

MODULO MOTORIZZATO RADIALE
Radial driven tool
Radial angetriebenes Werkzeug

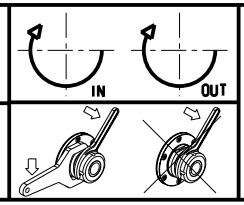

M.T. srl
Via Casino Albini 480
Tel. 0541/956034-957884
Fax 0541/956341
47842 S. GIOVANNI IN M. (RN)
e-mail: mtma@mtmarchetti.com
http://www.mtmarchetti.com

PRODUZIONE MODULI ROTANTI

MT

PAGINA BGL010-2-00

03/2015

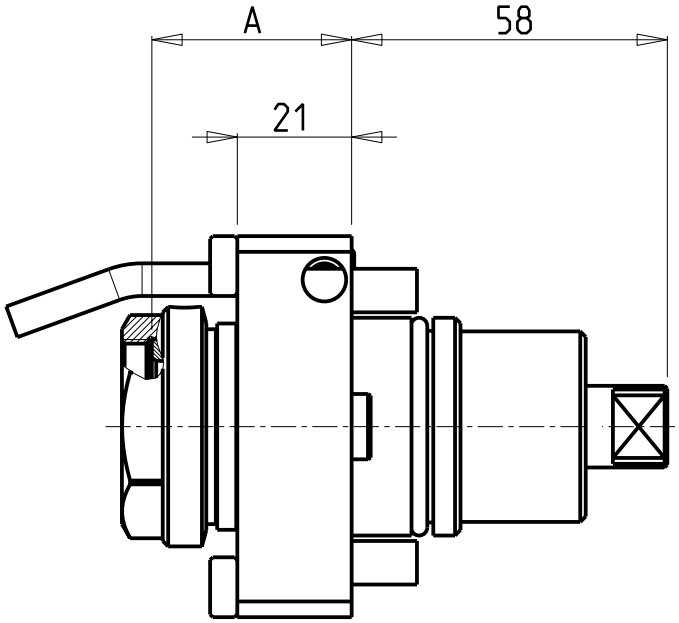

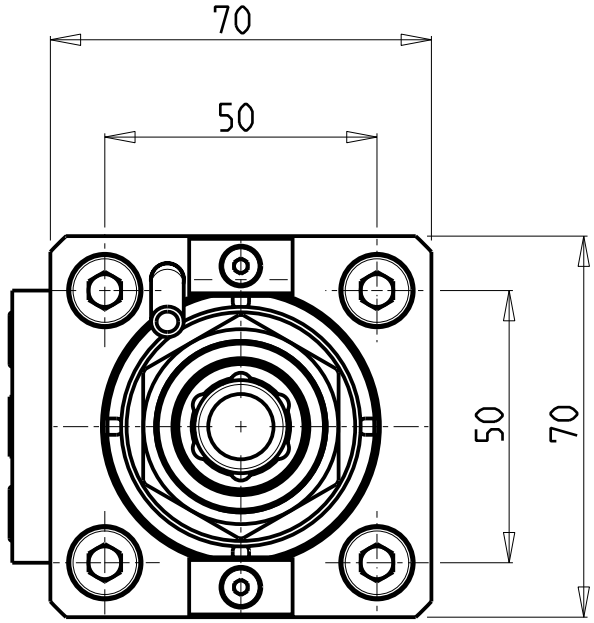

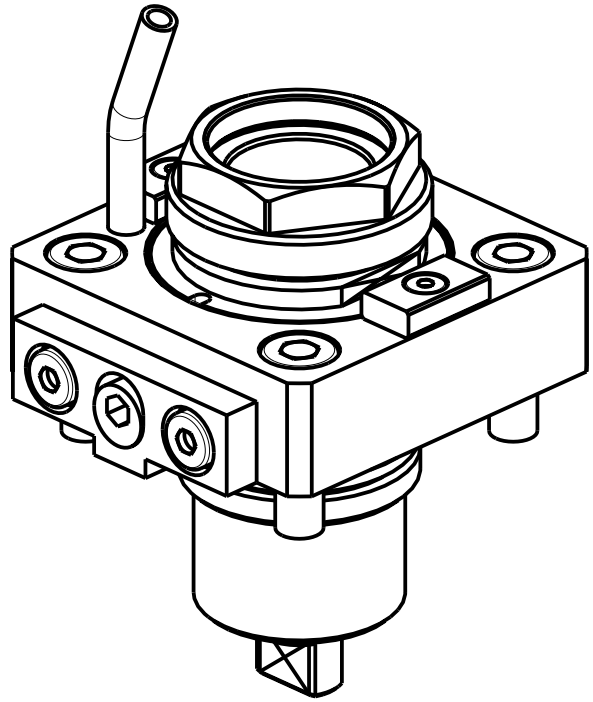

PER PORTAUTENSILI MODULARI MTSK-32 VEDI PAG. TBL300-1-32
FOR MTSK-32 QUIK CHANGE TOOLHOLDERS CLAMPINGS SEE PAGE TBL300-1-32
FUER MTSK-32 MODULARE WERKZEUGAUFNAHMEN SIEHE SEITE TBL300-1-32

Cod. MT	Mandrino Spindle Spindel	I	RPM	Coppia Max Max Torque Max Drehmoment	Lubr.interna Coolant through Innenkuehlung	Lubrificazione est. Ext. coolant Aussenkuehlung	A	CHIAVI NON INCLUSE Keys not included Schluessel nicht einbegriffen		
BGL1230132	MTSK-32	1:1	6000	25Nm	-	X	36.7	CHUB36	OKU0290009 •	NEW
BGL1230232	MTSK-32	1:1	6000	25Nm	P=30bar	X	44.7	CHUB36	OKU0290009 •	NEW

• Chiave inclusa
• Key included
• Schluessel inbegriffen

BIGLIA
MOD: B436

MODULO MOTORIZZATO RADIALE MTSK
Radial MTSK driven tool
Radial MTSK angetriebenes Werkzeug

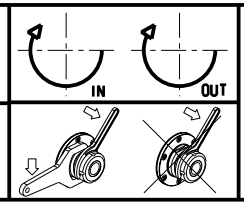

M.T. srl
Via Casino Albini 480
Tel. 0541/956034-957884
Fax 0541/956341
47842 S. GIOVANNI IN M. (RN)
e-mail: mtma@mtmarchetti.com
http://www.mtmarchetti.com

PRODUZIONE MODULI ROTANTI

PAGINA BGL010-2-00-K

03/2015

CUSCINETTI MAGGIORATI PER LAVORAZIONI PESANTI

Reinforced bearings for heavy machining

Vergroesserte lager fuer schwerere Bearbeitungen

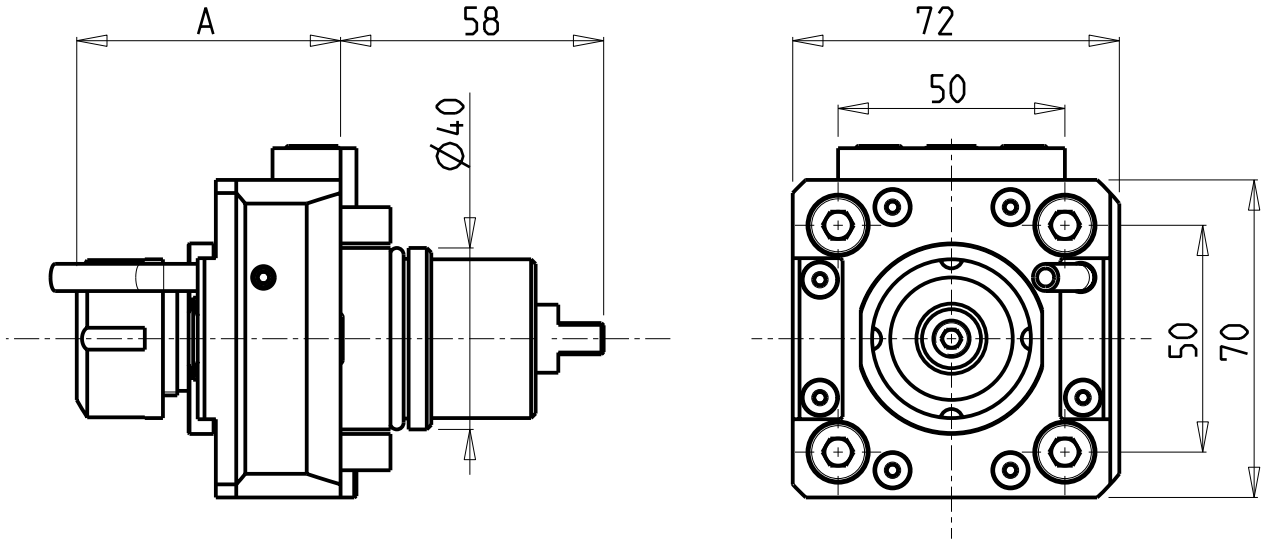

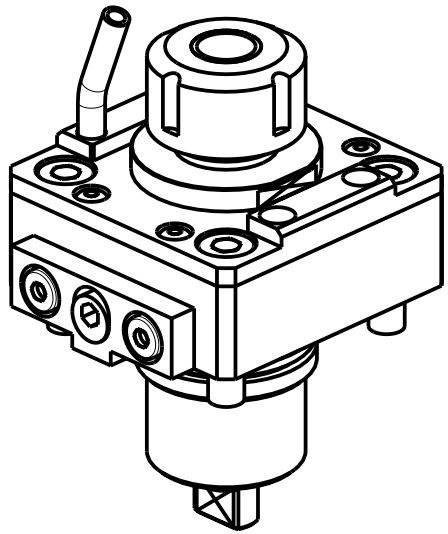

Cod. MT	Mandrino Spindle Spindel	I	RPM	Coppia Max Max Torque Max Drehmoment	Lubrificazione est. Ext. coolant Aussenkuehlung	A	CHIAVI NON INCLUSE Keys not included Schluessel nicht einbegriffen	
BGL1190320	ER20	1:1	6000	50Nm	X	58.2	OKU0290009 •	CHSTER20
BGL1190325	ER25	1:1	6000	50Nm	X	59.2	OKU0290009 •	CHSTER25

• Chiave inclusa

• Key included

• Schluessel inbegriffen

BIGLIA

MOD: B436

MODULO MOTORIZZATO RADIALE MAGGIORATO

Radial reinforced driven tool

Radial angetriebenes Werkzeug vergroessert

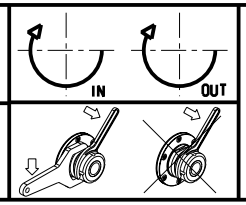

M.T. srl

Via Casino Albini 480
Tel. 0541/956034-957884
Fax 0541/956341
47842 S. GIOVANNI IN M. (RN)
e-mail: mtma@mtmarchetti.com
http://www.mtmarchetti.com

PRODUZIONE MODULI ROTANTI

MT

PAGINA BGL020-2-00

03/2015

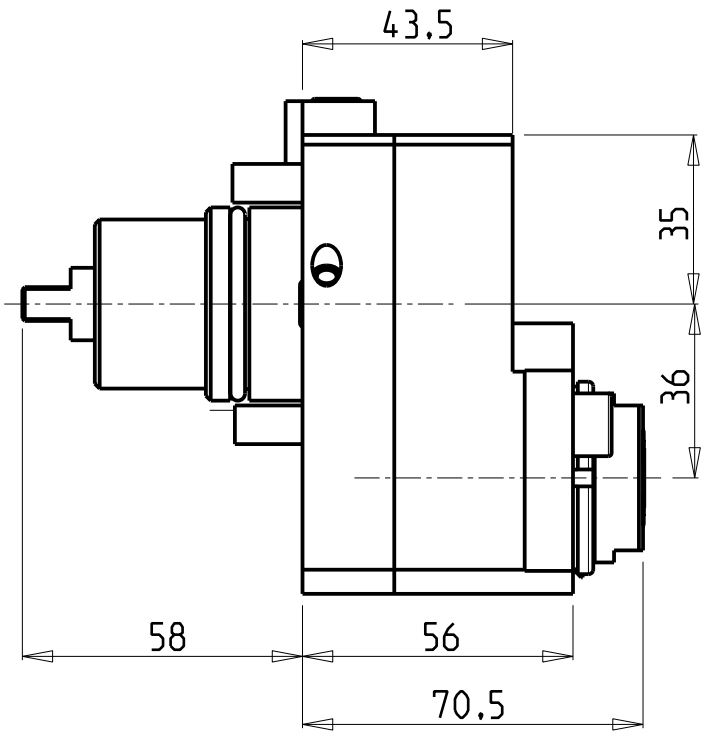

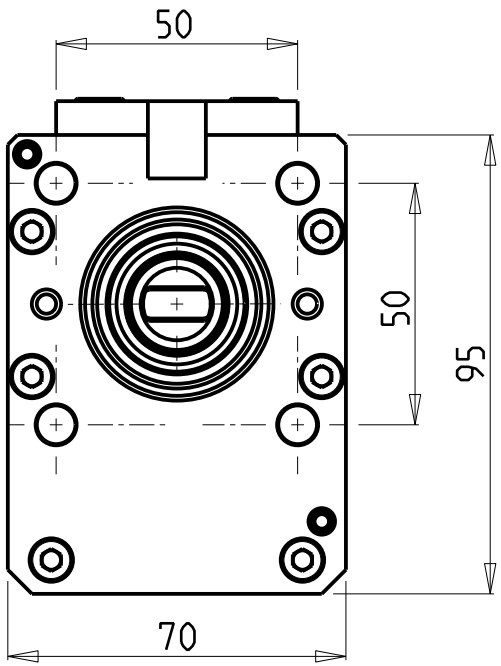

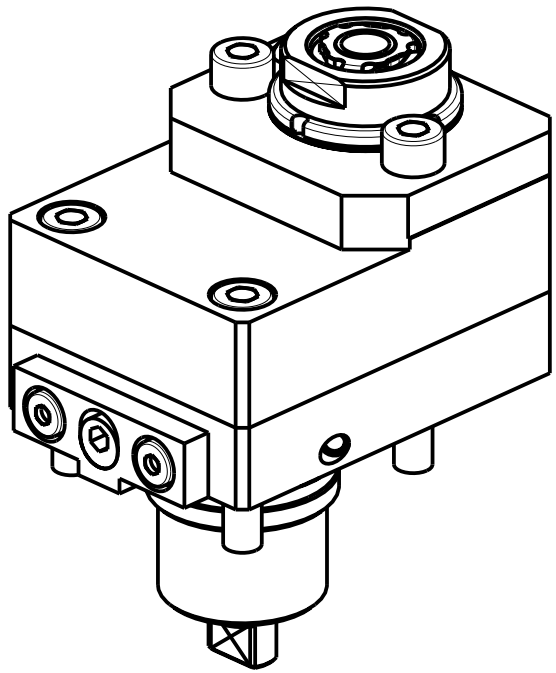

Cod. MT	Mandrino Spindle Spindel	I	RPM	Coppia Max Max Torque Max Drehmoment	Reversibile lato mandrino/contromandrino Reversible sub/main spindle side Umkehrbare Spindelseite/ Gegenspindelseite	Lubrificazione int. Coolant through Innenkuehlung	Lubrificazione est. Ext. coolant Aussenkuehlung	CHIAVI NON INCLUSE Keys not included Schluessel nicht einbegriffen		
BGL1130316	ERA16	1:1	6000	25Nm	X	-	X	CHUB30	CHUB19_SP3	CHTAER16ZC •
BGL1130416	ERA16	1:1	6000	25Nm	X	P=70bar	X	CHUB30	CHUB19_SP3	CHTAER16ZC •

• Chiave inclusa
• Key included
• Schluessel inbegriffen

BIGLIA
MOD: B436

MODULO MOTORIZZATO RADIALE DISASSATO IN Z 36mm
Radial driven tool re-directed in Z by 36mm
Radial angetriebenes Werkzeug achsversetzt in Z um 36mm

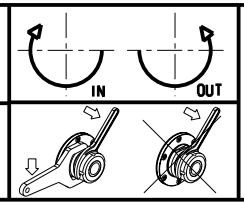

M.T. srl
Via Casino Albini 480
Tel. 0541/956034-957884
Fax 0541/956341
47842 S. GIOVANNI IN M. (RN)
e-mail: mtma@mtmarchetti.com
http://www.mtmarchetti.com

PRODUZIONE MODULI ROTANTI

03/2015

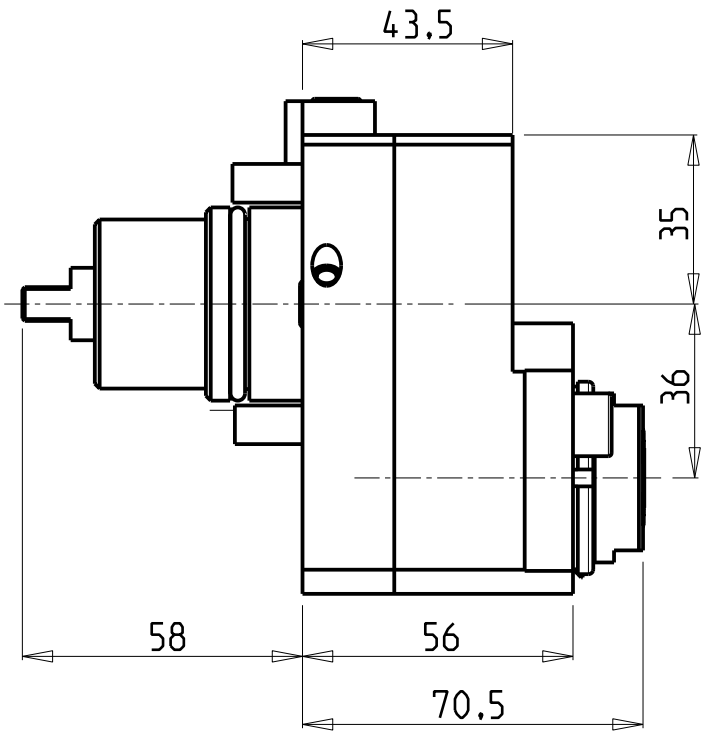

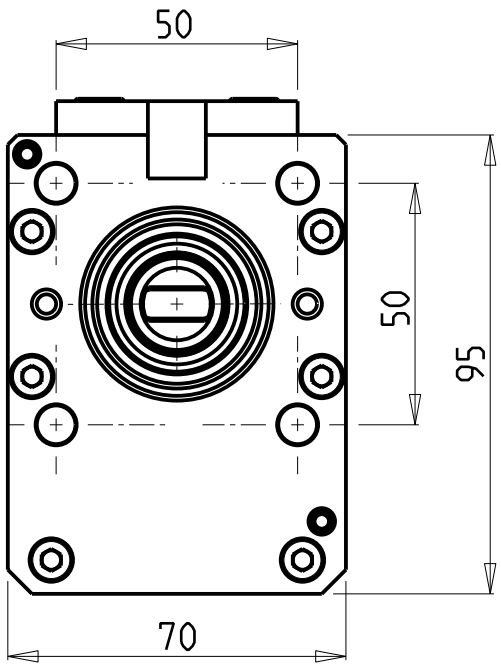

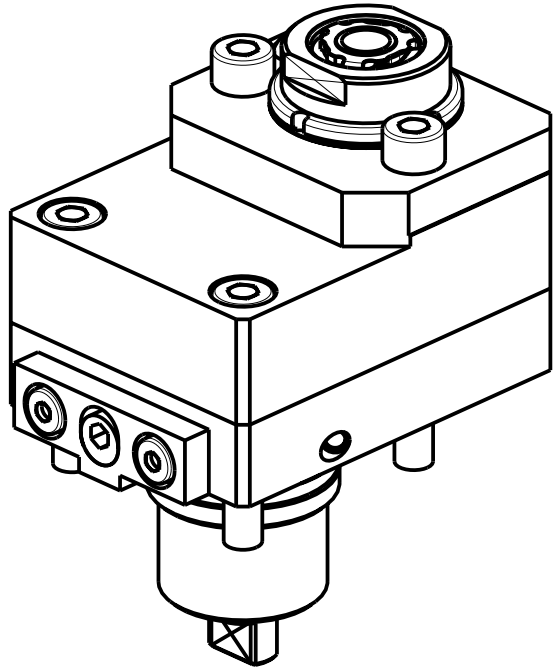

Cod. MT	Mandrino Spindle Spindel	I	RPM	Coppia Max Max Torque Max Drehmoment	Reversibile lato mandrino/contromandrino Reversible sub/main spindle side Umkehrbare Spindelseite/ Gegenspindelseite	Lubrificazione int. Coolant through Innenkuehlung	Lubrificazione est. Ext. coolant Aussenkuehlung	CHIAVI NON INCLUSE Keys not included Schluessel nicht einbegriffen		
BGL1131316	ERA16	1:2	12000	15Nm	X	–	X	CHUB30	CHUB19_SP3	CHTAER16ZC •
BGL1131416	ERA16	1:2	12000	15Nm	X	P=70bar	X	CHUB30	CHUB19_SP3	CHTAER16ZC •

• Chiave inclusa
• Key included
• Schluessel inbegriffen

BIGLIA
MOD: B436

MODULO MOTORIZZATO RADIALE MOLTIPLICATO I=1:2 DISASSATO IN Z 36mm
Radial geared-up I=1:2 driven tool re-directed in Z by 36mm
Radial angetriebenes Werkzeug uebersetzt I=1:2 achsversetzt in Z um 36mm

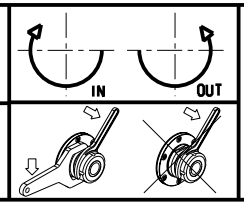

M.T. srl
Via Casino Albini 480
Tel. 0541/956034-957884
Fax 0541/956341
47842 S. GIOVANNI IN M. (RN)
e-mail: mtma@mtmarchetti.com
http://www.mtmarchetti.com

PRODUZIONE MODULI ROTANTI

PAGINA BGL030-2-30

03/2015

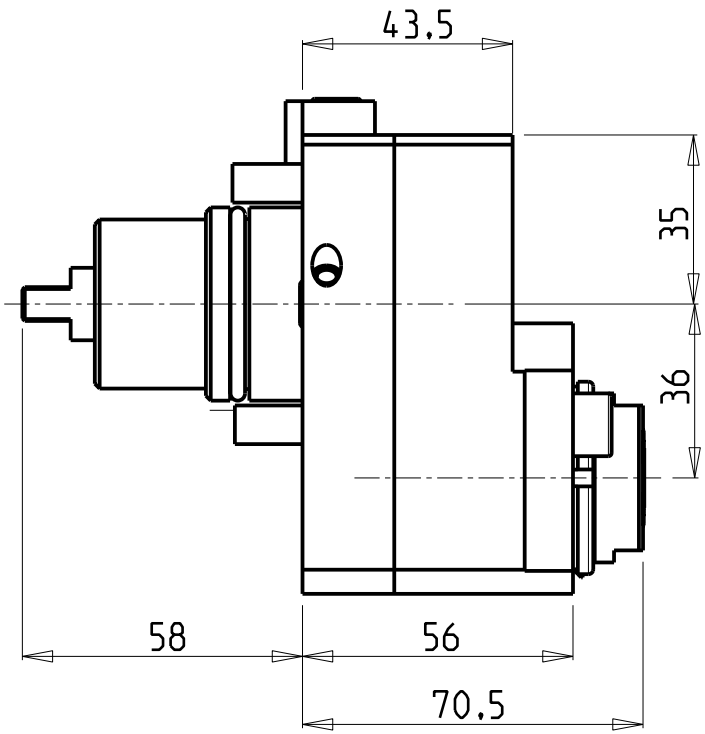

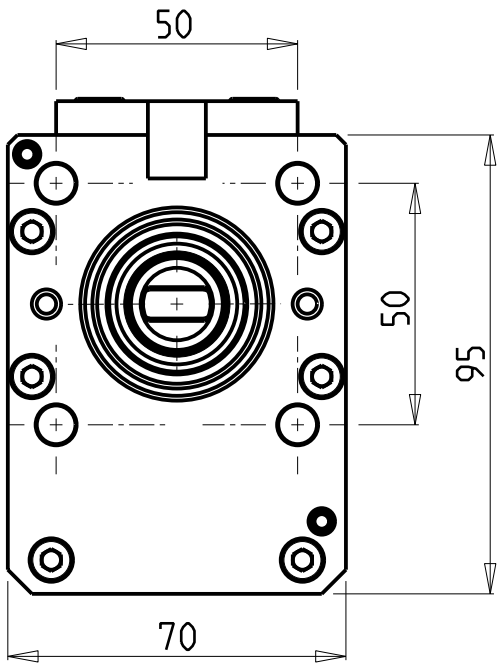

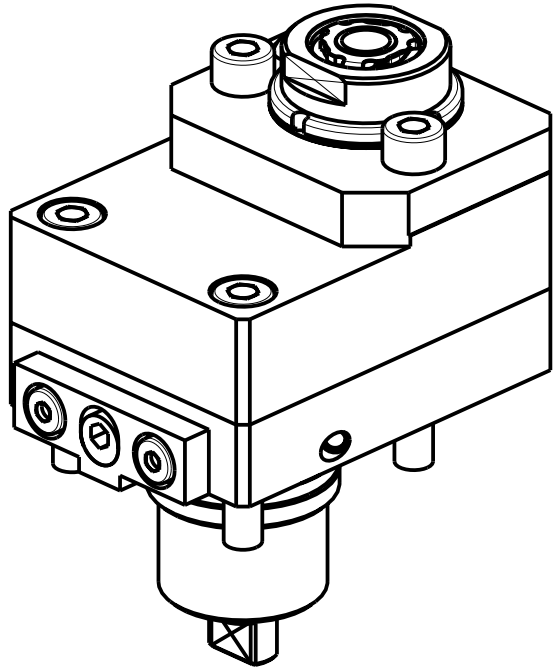

Cod. MT	Mandrino Spindle Spindel	I	RPM	Coppia Max Max Torque Max Drehmoment	Reversibile lato mandrino/contromandrino Reversible sub/main spindle side Umkehrbare Spindelseite/ Gegenspindelseite	Lubrificazione int. Coolant through Innenkuehlung	Lubrificazione est. Ext. coolant Aussenkuehlung	CHIAVI NON INCLUSE Keys not included Schluessel nicht einbegriffen		
BGL1132316	ERA16	1:3	18000	10Nm	X	–	X	CHUB30	CHUB19_SP3	CHTAER16ZC •
BGL1132416	ERA16	1:3	18000	10Nm	X	P=70bar	X	CHUB30	CHUB19_SP3	CHTAER16ZC •

• Chiave inclusa
• Key included
• Schluessel inbegriffen

BIGLIA
MOD: B436

MODULO MOTORIZZATO RADIALE MOLTIPLICATO I=1:3 DISASSATO IN Z 36mm
Radial geared-up I=1:3 driven tool re-directed in Z by 36mm
Radial angetriebenes Werkzeug uebersetzt I=1:3 achsversetzt in Z um 36mm

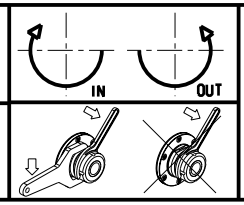

M.T. srl
Via Casino Albini 480
Tel. 0541/956034-957884
Fax 0541/956341
47842 S. GIOVANNI IN M. (RN)
e-mail: mtma@mtmarchetti.com
http://www.mtmarchetti.com

PRODUZIONE MODULI ROTANTI

PAGINA BGL030-2-50

03/2015

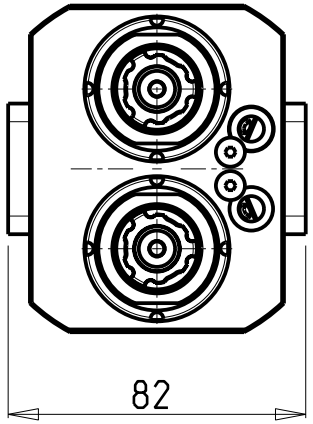

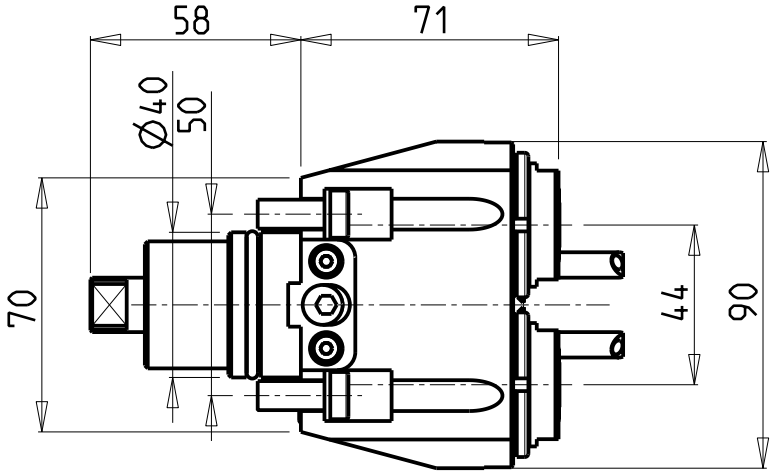

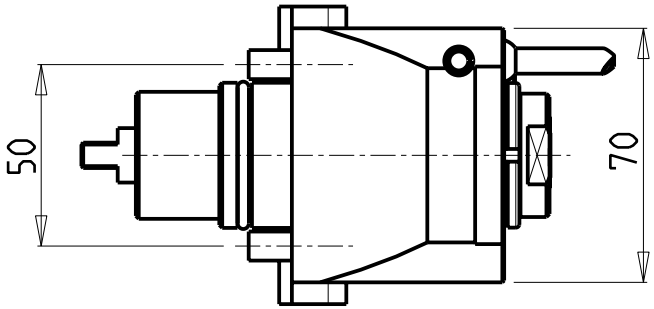

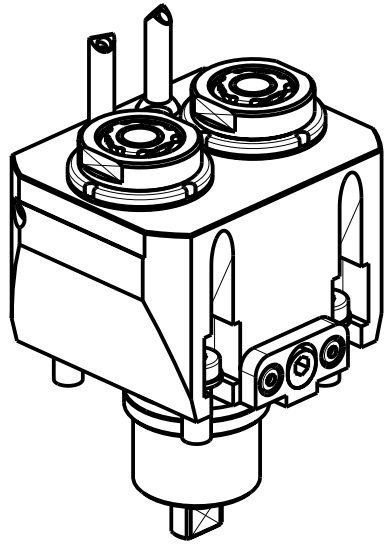

ATTENZIONE - ATTENTION - ACHTUNG

- Per lo smontaggio degli utensili utilizzare sempre la chiave di contrasto come indicato nel manuale d'uso.
- For disassembly of the tools use always the contrast key as mentioned in the user instructions.
- Fuer das Abmontieren der Werkzeuge immer den Gegenschluessel benutzen wie in der Bedienungsanleitung erwaehnt.

Cod. MT	Mandrino Spindle Spindel	I	RPM	Coppia Max Max Torque Max Drehmoment	Lubrificazione est. Ext. coolant Aussenkuehlung	CHIAVI NON INCLUSE Keys not included Schluessel nicht einbegriffen		
BGL1050216	ERA16	1:1	6000	20Nm	X	CHUB19_SP3	CHTAER16ZC •	CHUB30

- • Chiave inclusa
- • Key included
- • Schluessel inbegriffen

BIGLIA
MOD: B436

MODULO MOTORIZZATO RADIALE 2 USCITE IN Y
Radial single side twin head driven tool in Y
Radial angetriebenes Werkzeug 2 Ausgaenge in Y

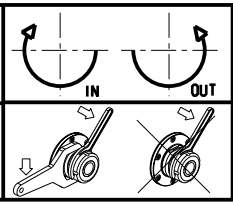

M.T. srl
Via Casino Albini 480
Tel. 0541/956034-957884
Fax 0541/956341
47842 S. GIOVANNI IN M. (RN)
e-mail: mtma@mtmarchetti.com
http://www.mtmarchetti.com

PRODUZIONE MODULI ROTANTI

03/2015

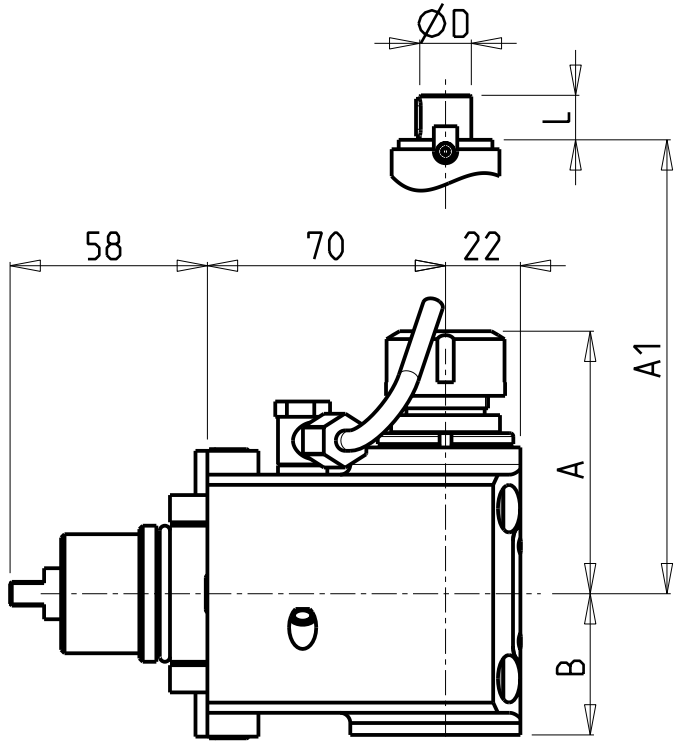

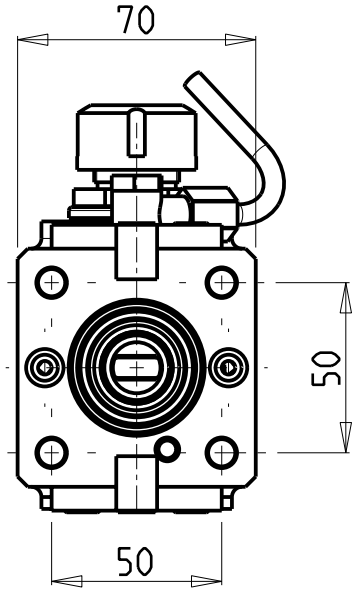

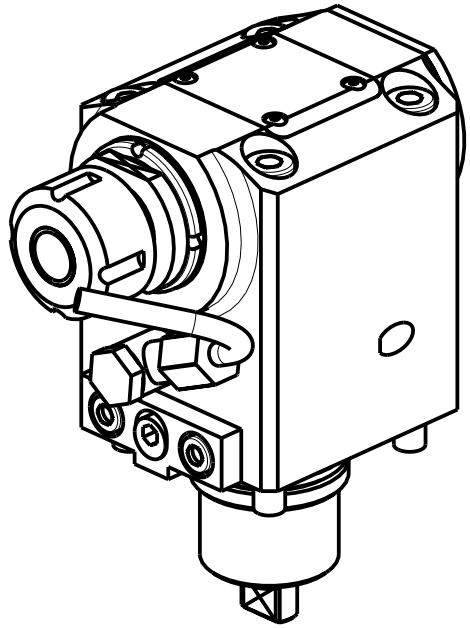

• Chiave inclusa
• Key included
• Schluessel inbegriffen

Cod. MT	Mandrino Spindle Spindel	I	RPM	Coppia Max Max Torque Max Drehmoment	Reversibile lato mandrino/contromandrino Reversible sub/main spindle side Umkehrbare Spindelseite/ Gegenspindelseite	Lubrificazione int. Coolant through Innenkuehlung	Lubrificazione est. Ext. coolant Aussenkuehlung	A	A1	B	D	L	CHIAVI NON INCLUSE Keys not included Schluessel nicht einbegriffen	
BGL1010120	ER20	1:1	6000	25Nm	X	-	X	77.16	-	41.5	-	-	CHSTER20	CHUB32
BGL1010220	ER20	1:1	6000	25Nm	X	P=70bar	X	77.16	-	49.5	-	-	CHSTER20	CHUB32
BGL1010516	Ø16x17	1:1	6000	25Nm	X	-	X	-	57	41.5	16	17	CH_VTCROCE_M08 •	CHUB32

BIGLIA

MOD: B436

MODULO MOTORIZZATO ASSIALE H=70mm
Axial driven tool H=70mm
Axial angetriebenes Werkzeug H=70mm

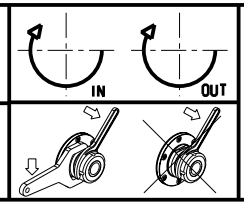

M.T. srl
Via Casino Albini 480
Tel. 0541/956034-957884
Fax 0541/956341
47842 S. GIOVANNI IN M. (RN)
e-mail: mtma@mtmarchetti.com
http://www.mtmarchetti.com

PRODUZIONE MODULI ROTANTI

MT

03/2015

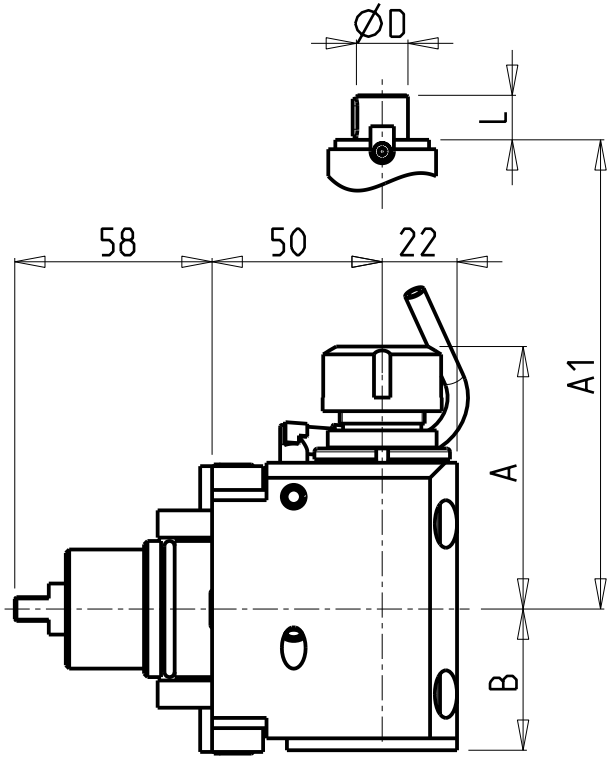

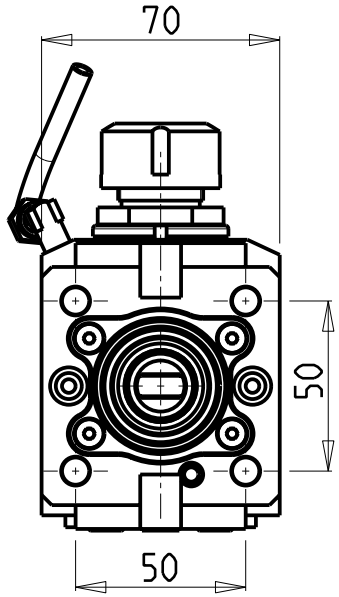

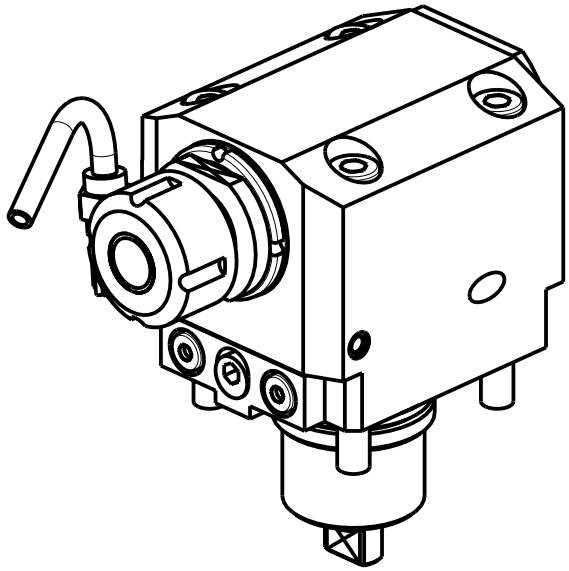

• Chiave inclusa
• Key included
• Schluessel inbegriffen

Cod. MT	Mandrino Spindle Spindel	I	RPM	Coppia Max Max Torque Max Drehmoment	Reversibile lato mandrino/contromandrino Reversible sub/main spindle side Umkehrbare Spindelseite/ Gegenspindelseite	Lubrificazione int. Coolant through Innenkuehlung	Lubrificazione est. Ext. coolant Aussenkuehlung	A	A1	B	D	L	CHIAVI NON INCLUSE Keys not included Schluessel nicht einbegriffen	
BGL1170120	ER20	1:1	6000	25Nm	X	-	X	77.16	-	41.5	-	-	CHSTER20	CHUB32
BGL1170220	ER20	1:1	6000	25Nm	X	P=70bar	X	77.16	-	49.5	-	-	CHSTER20	CHUB32
BGL1170516	Ø16x17	1:1	6000	25Nm	X	-	X	-	57	41.5	16	17	CH_VTCROCE_M08 •	CHUB32

BIGLIA

MOD: B436

MODULO MOTORIZZATO ASSIALE H=50mm
Axial driven tool H=50mm
Axial angetriebenes Werkzeug H=50mm

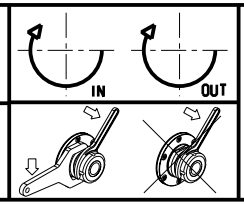

M.T. srl
Via Casino Albini 480
Tel. 0541/956034-957884
Fax 0541/956341
47842 S. GIOVANNI IN M. (RN)
e-mail: mtma@mtmarchetti.com
http://www.mtmarchetti.com

PRODUZIONE MODULI ROTANTI

03/2015

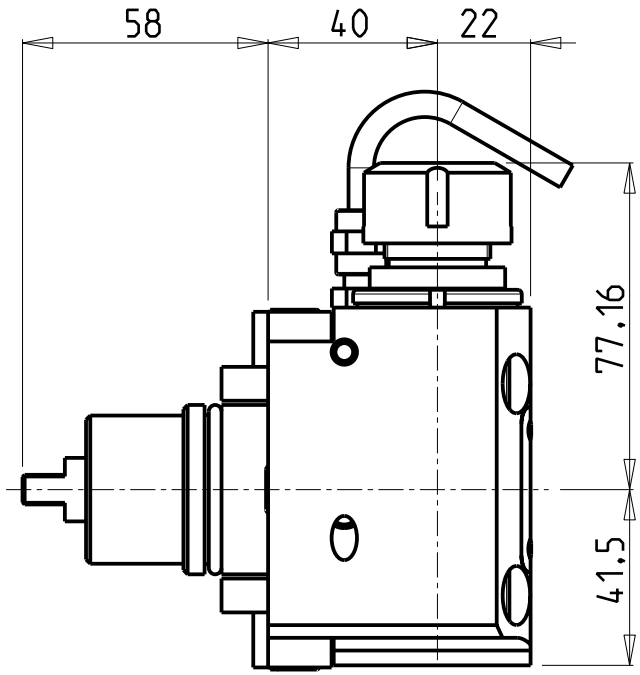

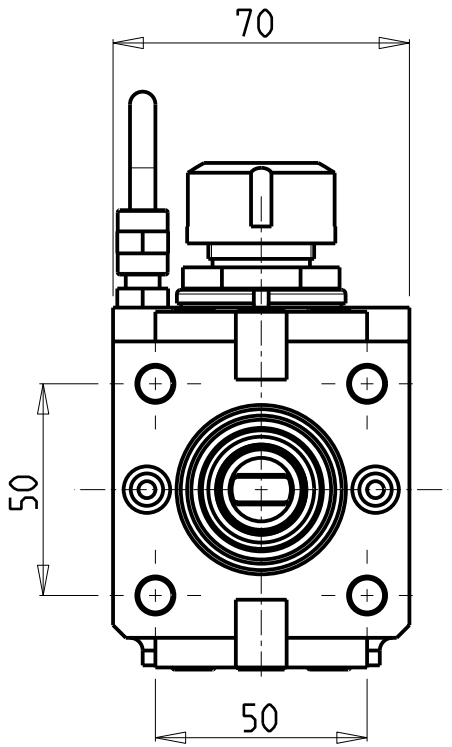

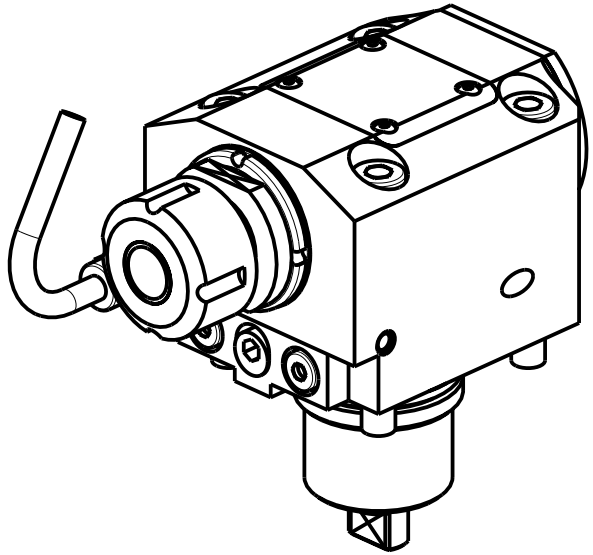

Cod. MT	Mandrino Spindle Spindel	I	RPM	Coppia Max Max Torque Max Drehmoment	Reversibile lato mandrino/contromandrino Reversible sub/main spindle side Umkehrbare Spindelseite/ Gegenspindelseite	Lubrificazione est. Ext. coolant Aussenkuehlung	CHIAVI NON INCLUSE Keys not included Schluessel nicht einbegriffen	
BGL1180120	ER20	1:1	6000	25Nm	X	X	CHSTER20	CHUB32

BIGLIA

MOD: B436

MODULO MOTORIZZATO ASSIALE H=40mm

Axial driven tool H=40mm

Axial angetriebenes Werkzeug H=40mm

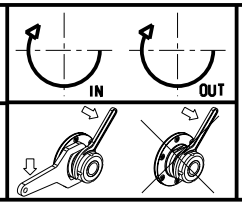

M.T. srl
Via Casino Albini 480
Tel. 0541/956034-957884
Fax 0541/956341
47842 S. GIOVANNI IN M. (RN)
e-mail: mtma@mtmarchetti.com
http://www.mtmarchetti.com

PRODUZIONE MODULI ROTANTI

MT

03/2015

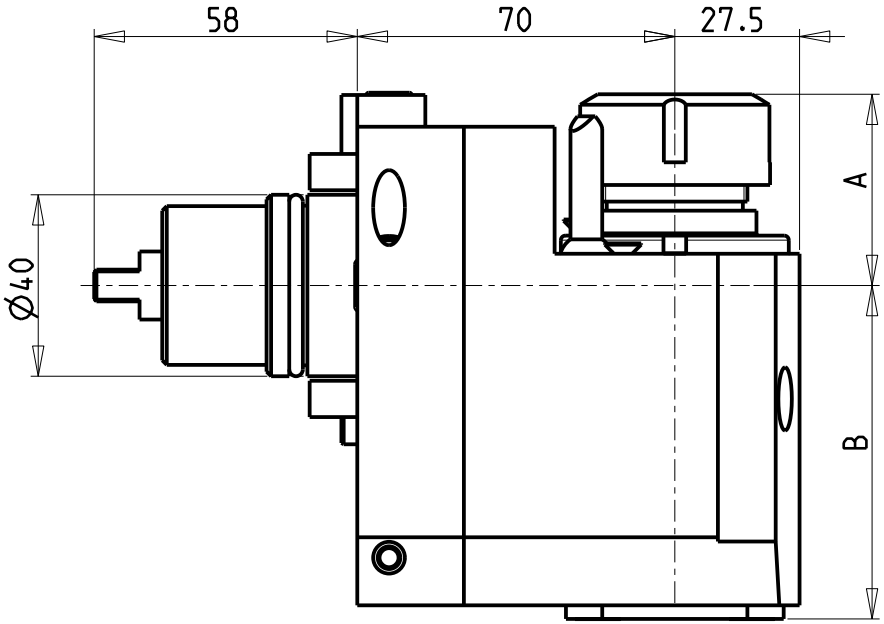

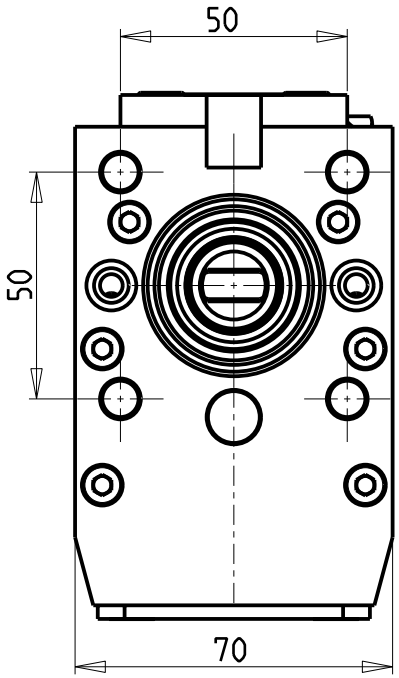

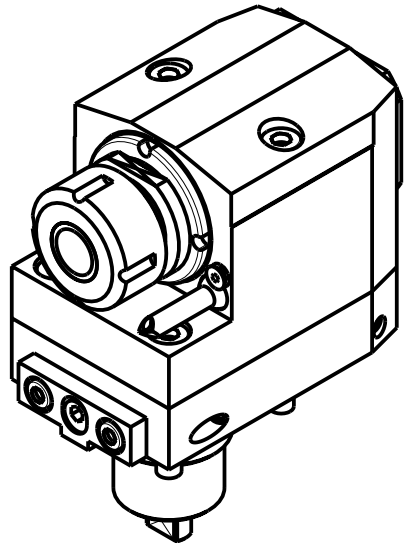

• Chiave inclusa
• Key included
• Schluessel inbegriffen

Cod. MT	Mandrino Spindle Spindel	I	RPM	Coppia Max Max Torque Max Drehmoment	Reversibile lato mandrino/contromandrino Reversible sub/main spindle side Umkehrbare Spindelseite/ Gegenspindelseite	Lubrificazione int. Coolant through Innenkuehlung	Lubrificazione est. Ext. coolant Aussenkuehlung	A	B	CHIAVI NON INCLUSE Keys not included Schluessel nicht einbegriffen		
BGL1030125	ER25	1:1	6000	25Nm	X		X	42.16	73.5	CHSTER25		CHUB38
BGL1030225	ER25	1:1	6000	25Nm	X	P=70bar	X	42.16	83.5	CHSTER25		CHUB38
BGL1030325	ERA25	1:1	6000	25Nm	X		X	28.5	73.5	CHUB38	CHUB27	CHTAER25ZC •
BGL1030425	ERA25	1:1	6000	25Nm	X	P=70bar	X	28.5	83.5	CHUB38	CHUB27	CHTAER25ZC •

BIGLIA
MOD: B436

MODULO MOTORIZZATO ASSIALE ARRETRATO
Axial rear-set driven tool
Axial angetriebenes Werkzeug zurueckversetzt

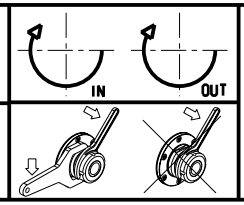

M.T. srl
Via Casino Albini 480
Tel. 0541/956034-957884
Fax 0541/956341
47842 S. GIOVANNI IN M. (RN)
e-mail: mtma@mtmarchetti.com
http://www.mtmarchetti.com

PRODUZIONE MODULI ROTANTI

03/2015

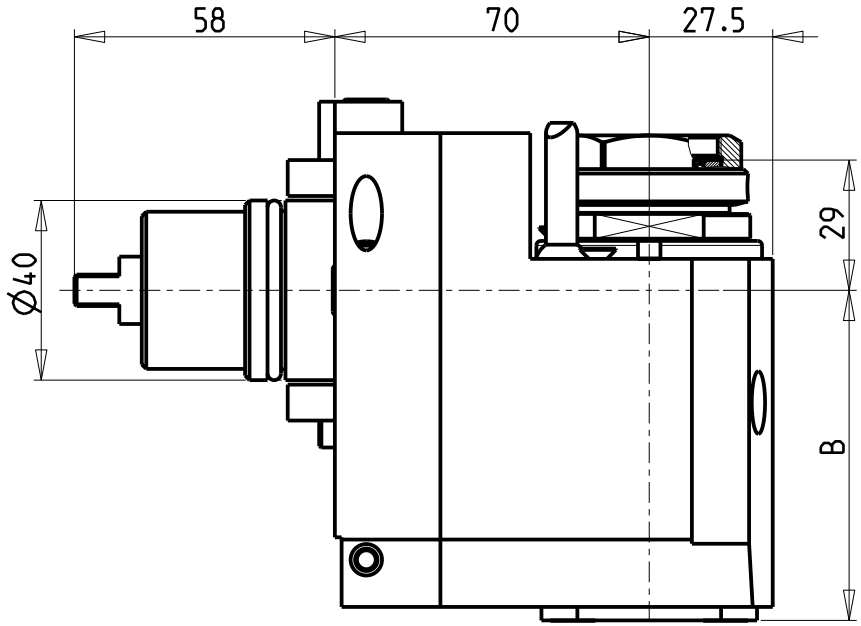

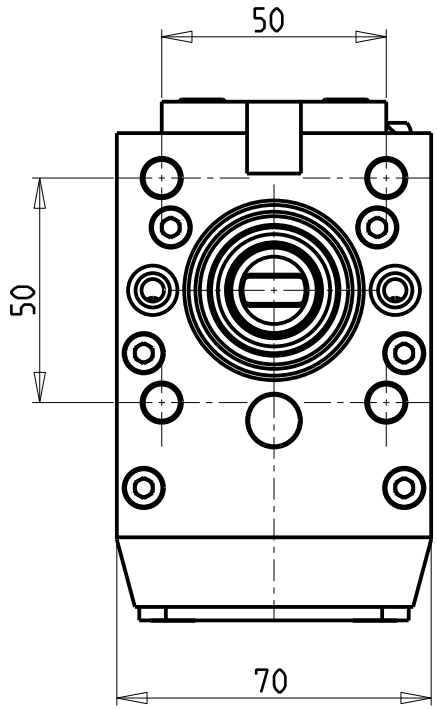

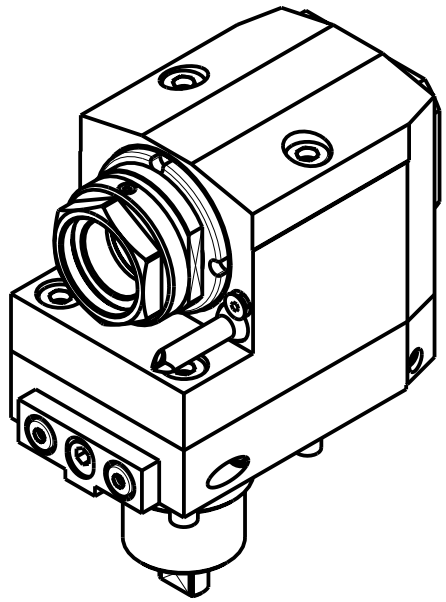

PER PORTAUTENSILI MODULARI MTSK-32 VEDI PAG. TBL300-1-32
FOR MTSK-32 QUIK CHANGE TOOLHOLDERS CLAMPINGS SEE PAGE TBL300-1-32
FUER MTSK-32 MODULARE WERKZEUGAUFNAHMEN SIEHE SEITE TBL300-1-32

Cod. MT	Mandrino Spindle Spindel	I	RPM	Coppia Max Max Torque Max Drehmoment	Reversibile lato mandrino/contromandrino Reversible sub/main spindle side Umkehrbare Spindelseite/ Gegenspindelseite	Lubr.interna Coolant through Innenkuehlung	Lubrificazione est. Ext. coolant Aussenkuehlung	B	CHIAVI NON INCLUSE Keys not included Schluessel nicht einbegriffen		
BGL1240132	MTSK-32	1:1	6000	25Nm	X	-	X	73.5	CHUB36	CHUB38	NEW
BGL1240232	MTSK-32	1:1	6000	25Nm	X	P=70bar	X	83.5	CHUB36	CHUB38	NEW

BIGLIA
MOD: B436

MODULO MOTORIZZATO ASSIALE ARRETRATO MTSK
Axial MTSK rear-set driven tool
Axial MTSK angetriebenes Werkzeug zurueckversetzt

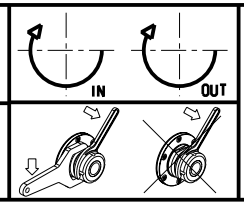

M.T. srl
Via Casino Albini 480
Tel. 0541/956034-957884
Fax 0541/956341
47842 S. GIOVANNI IN M. (RN)
e-mail: mtma@mtmarchetti.com
http://www.mtmarchetti.com

PRODUZIONE MODULI ROTANTI

03/2015

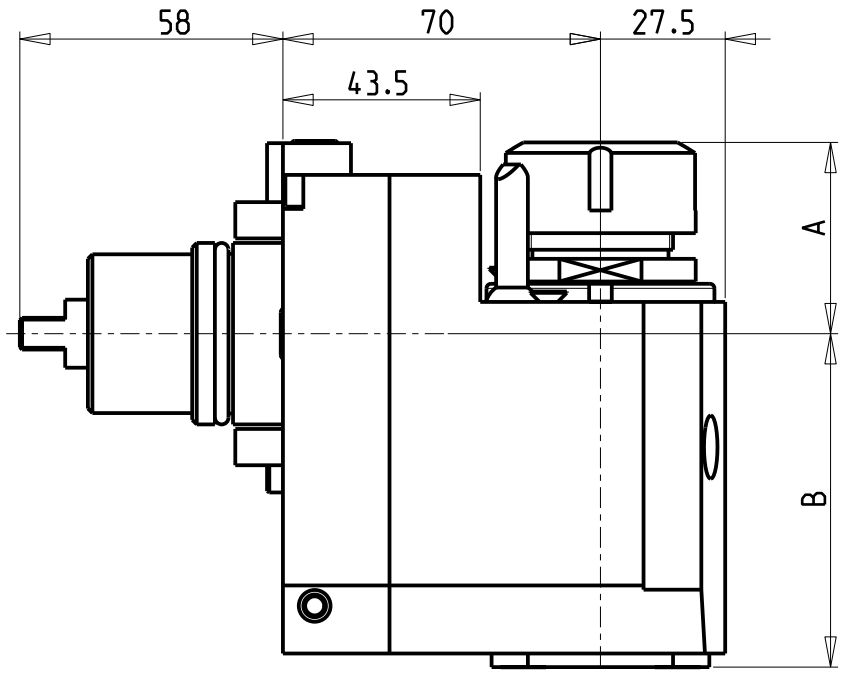

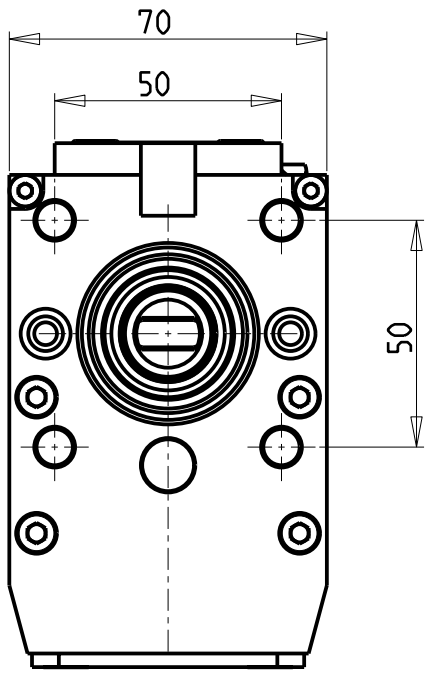

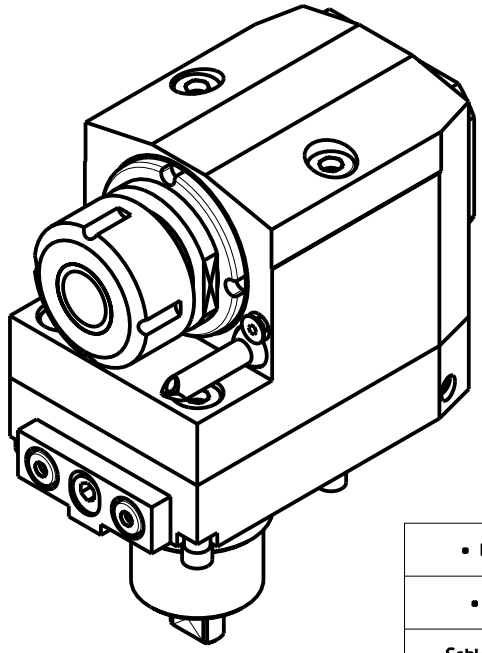

- Chiave inclusa
- Key included
- Schluessel inbegriffen

Cod. MT	Mandrino Spindle Spindel	I	RPM	Coppia Max Max Torque Max Drehmoment	Reversibile lato mandrino/contromandrino Reversible sub/main spindle side Umkehrbare Spindelseite/ Gegenspindelseite	Lubrificazione int. Coolant through Innenkuehlung	Lubrificazione est. Ext. coolant Aussenkuehlung	A	B	CHIAVI NON INCLUSE Keys not included Schluessel nicht einbegriffen		
BGL1090120	ER20	1:2	12000	15Nm	X		X	41.16	73.5	CHSTER20		CHUB38
BGL1090125	ER25	1:2	12000	15Nm	X		X	42.16	73.5	CHSTER25		CHUB38
BGL1090225	ER25	1:2	12000	15Nm	X	P=70bar	X	42.16	83.5	CHSTER25		CHUB38
BGL1090320	ERA20	1:2	12000	15Nm	X		X	24.5	73.5	CHUB38	CHUB22	CHTAER20ZC •
BGL1090420	ERA20	1:2	12000	15Nm	X	P=70bar	X	24.5	83.5	CHUB38	CHUB22	CHTAER20ZC •
BGL1090325	ERA25	1:2	12000	15Nm	X		X	28.5	73.5	CHUB38	CHUB27	CHTAER25ZC •
BGL1090425	ERA25	1:2	12000	15Nm	X	P=70bar	X	28.5	83.5	CHUB38	CHUB27	CHTAER25ZC •

BIGLIA

MOD: B436

MODULO MOTORIZZATO ASSIALE ARRETRATO MOLTIPLICATO I=1:2
Axial geard-up I=1:2 rear-set driven tool
Axial angetriebenes Werkzeug uebersetzt I=1:2 zurueckversetzt

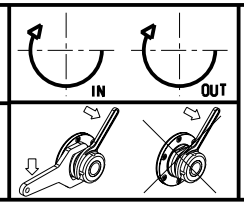

M.T. srl
Via Casino Albini 480
Tel. 0541/956034-957884
Fax 0541/956341
47842 S. GIOVANNI IN M. (RN)
e-mail: mtma@mtmarchetti.com
http://www.mtmarchetti.com

PRODUZIONE MODULI ROTANTI

MT

PAGINA BGL225-2-10

03/2015

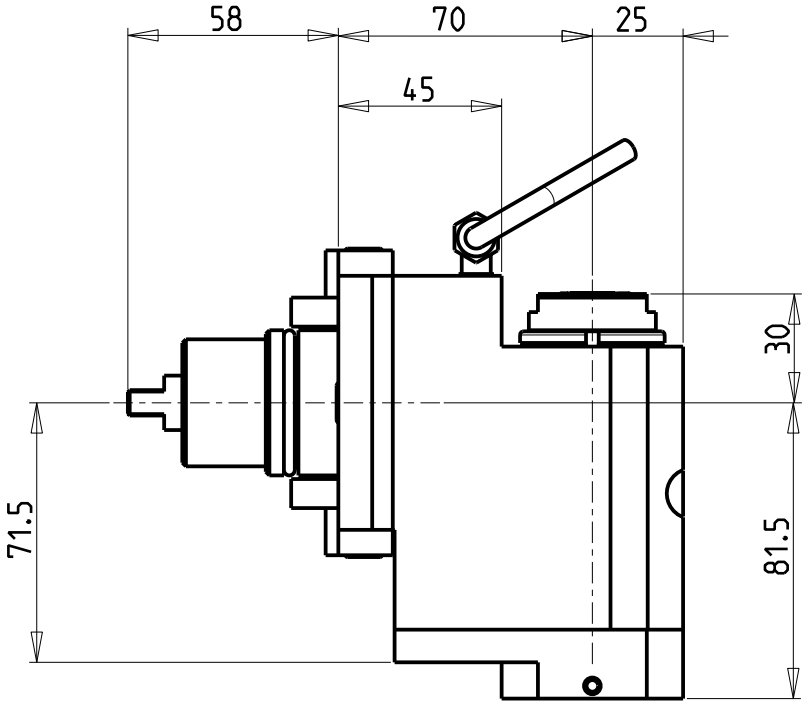

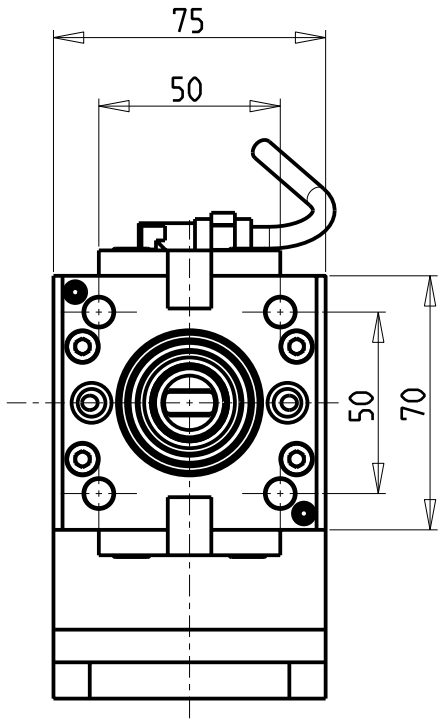

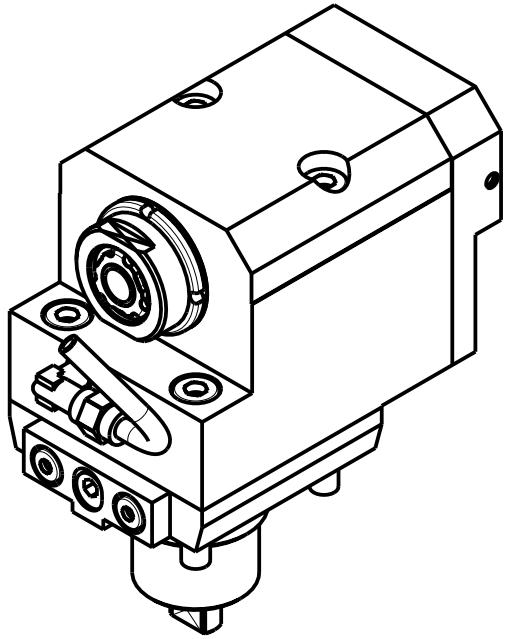

Cod. MT	Mandrino Spindle Spindel	I	RPM	Coppia Max Max Torque Max Drehmoment	Reversibile lato mandrino/contromandrino Reversible sub/main spindle side Umkehrbare Spindelseite/ Gegenspindelseite	Lubrificazione int. Coolant through Innenkuehlung	Lubrificazione est. Ext. coolant Aussenkuehlung	CHIAVI NON INCLUSE Keys not included Schluessel nicht einbegriffen		
BGL1120316	ERA16	1:3	18000	10Nm	X	-	X	CHUB30	CHUB19_SP3	CHTAER16ZC •
BGL1120416	ERA16	1:3	18000	10Nm	X	P=70bar	X	CHUB30	CHUB19_SP3	CHTAER16ZC •

• Chiave inclusa
• Key included
• Schluessel inbegriffen

BIGLIA
MOD: B436

MODULO MOTORIZZATO ASSIALE ARRETRATO MOLTIPLICATO I=1:3
Axial geard-up I=1:3 rear-set driven tool
Axial angetriebenes Werkzeug uebersetzt I=1:3 zurueckversetzt

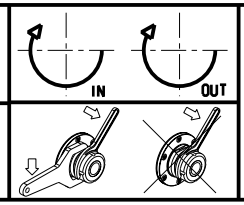

M.T. srl
Via Casino Albini 480
Tel. 0541/956034-957884
Fax 0541/956341
47842 S. GIOVANNI IN M. (RN)
e-mail: mtma@mtmarchetti.com
http://www.mtmarchetti.com

PRODUZIONE MODULI ROTANTI

PAGINA BGL226-2-10

03/2015

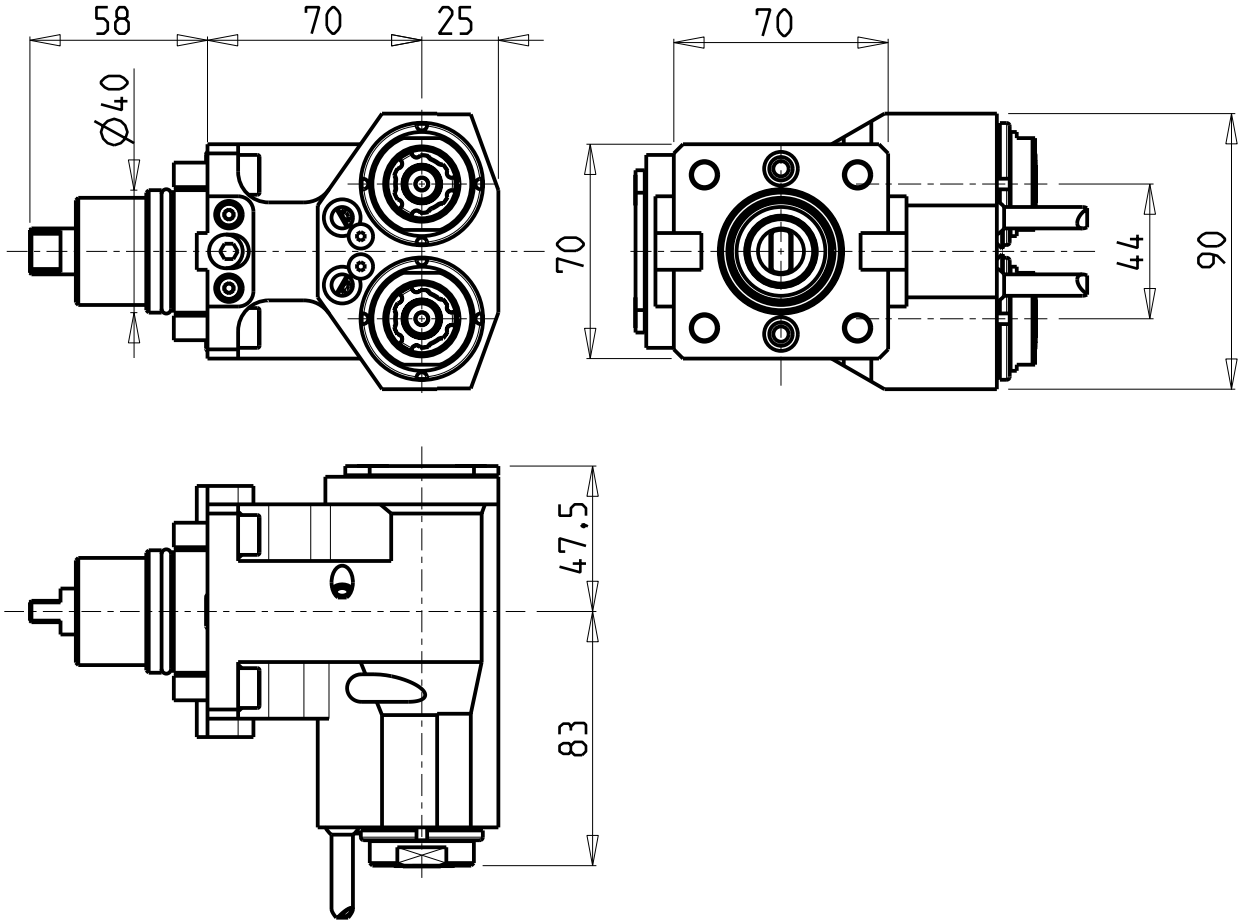

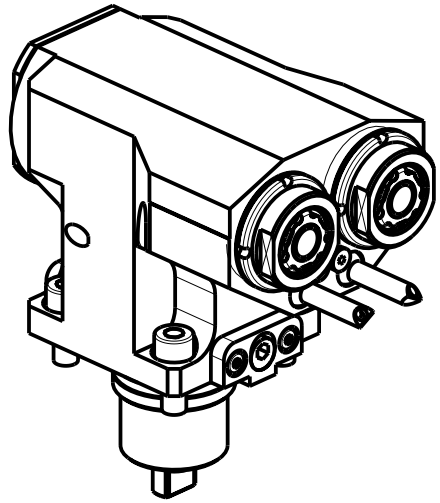

ATTENZIONE - ATTENTION - ACHTUNG

- Per lo smontaggio degli utensili utilizzare sempre la chiave di contrasto come indicato nel manuale d'uso.
- For disassembly of the tools use always the contrast key as mentioned in the user instructions.
- Fuer das Abmontieren der Werkzeuge immer den Gegenschluessel benutzen wie in der Bedienungsanleitung erwaehnt.

Cod. MT	Mandrino Spindle Spindel	I	RPM	Coppia Max Max Torque Max Drehmoment	Reversibile lato mandrino/contromandrino Reversible sub/main spindle side Umkehrbare Spindelseite/ Gegenspindelseite	Lubrificazione est. Ext. coolant Aussenkuehlung	CHIAVI NON INCLUSE Keys not included Schluessel nicht einbegriffen	
BGL1060216	ERA16	1:1	6000	20Nm	X	X	CHTAER16ZC •	CHUB30

- • Chiave inclusa
- • Key included
- • Schluessel inbegriffen

BIGLIA
MOD: B436

MODULO MOTORIZZATO ASSIALE 2 USCITE IN Y H=70mm
Axial single side twin head driven tool in Y H=70mm
Axial angetriebenes Werkzeug 2 Ausgange in Y H=70mm

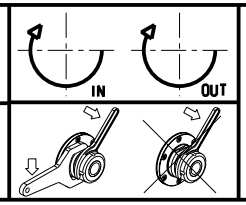

M.T. srl
Via Casino Albini 480
Tel. 0541/956034-957884
Fax 0541/956341
47842 S. GIOVANNI IN M. (RN)
e-mail: mtma@mtmarchetti.com
http://www.mtmarchetti.com

PRODUZIONE MODULI ROTANTI

03/2015

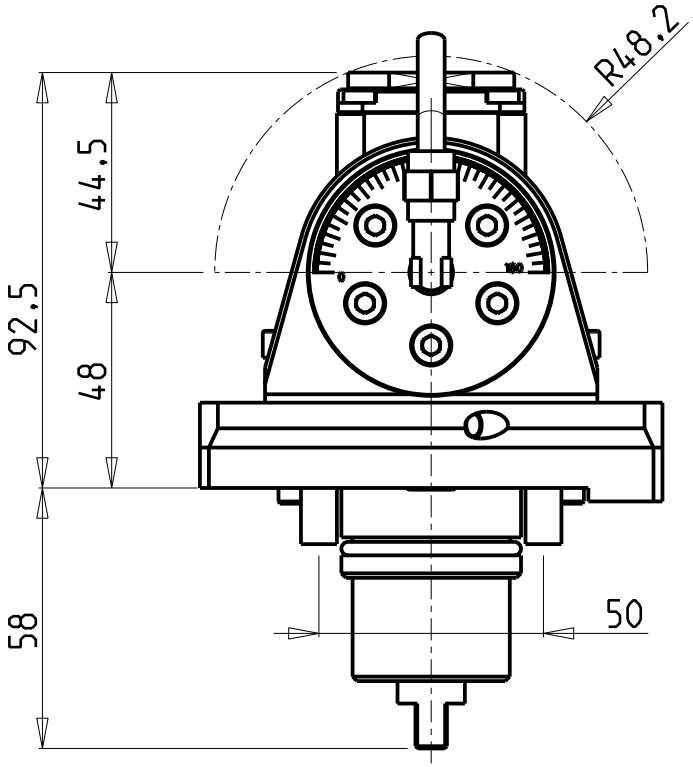

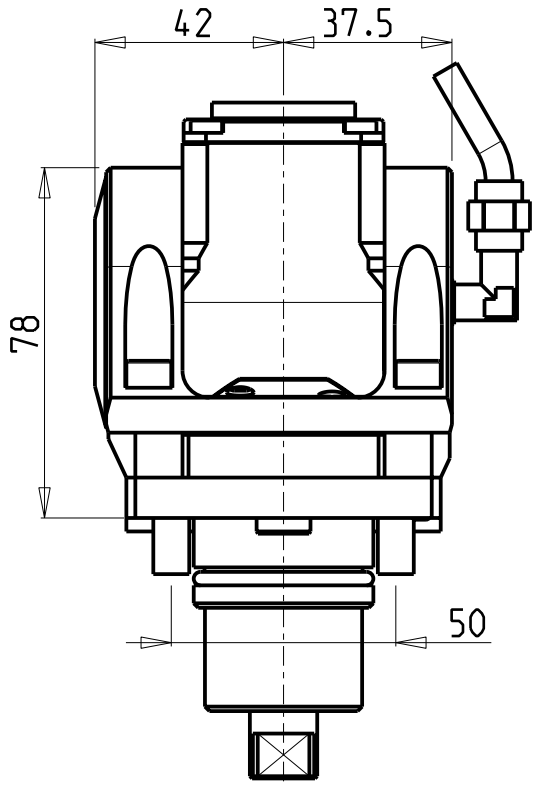

ATTENZIONE - ATTENTION - ACHTUNG

- Con l'utensile orientato a 0° o 180°, non è possibile eseguire lavorazioni a centro-pezzo!
- It is not possible to make machining operations at the center of the part with tool oriented at 0° or at 180°
- Mit einem Werkzeug um 0° oder 180° orientiert, ist es nich möglich, Verarbeitung von der Werkzeug-Mitte auszuführen.

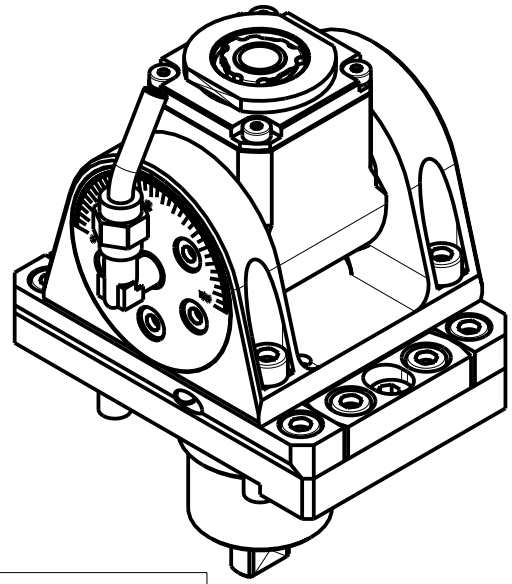

Cod. MT	Mandrino Spindle Spindel	I	RPM	Coppia Max Max Torque Max Drehmoment	Reversibile lato mandrino/contromandrino Reversible sub/main spindle side Umkehrbare Spindelseite/ Gegenspindelseite	Lubrificazione int. Coolant through Innenkuehlung	Lubrificazione est. Ext. coolant Aussenkuehlung	CHIAVI INCLUSE Keys included Schluessel inbegriffen			
BGL1100120	ER A 16	1:1	6000	20Nm	X		X	CHUB19_SP3	CHUB32	CHESL05	CHTAER16ZC
BGL1100220	ER A 16	1:1	6000	20Nm	X	P=70bar	X	CHUB19_SP3	CHUB32	CHESL05	CHTAER16ZC

BIGLIA

MOD: B436

MODULO MOTORIZZATO ORIENTABILE ±90° H=48mm
±90° adjustable angle driven tool H=48mm
Angetriebenes Werkzeug schwenkbar ±90° H=48mm

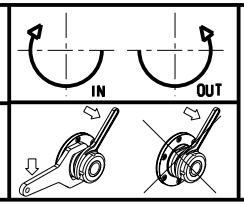

M.T. srl
Via Casino Albini 480
Tel. 0541/956034-957884
Fax 0541/956341
47842 S. GIOVANNI IN M. (RN)
e-mail: mtma@mtmarchetti.com
http://www.mtmarchetti.com

PRODUZIONE MODULI ROTANTI

MT

PAGINA BGL335-2-00

03/2015

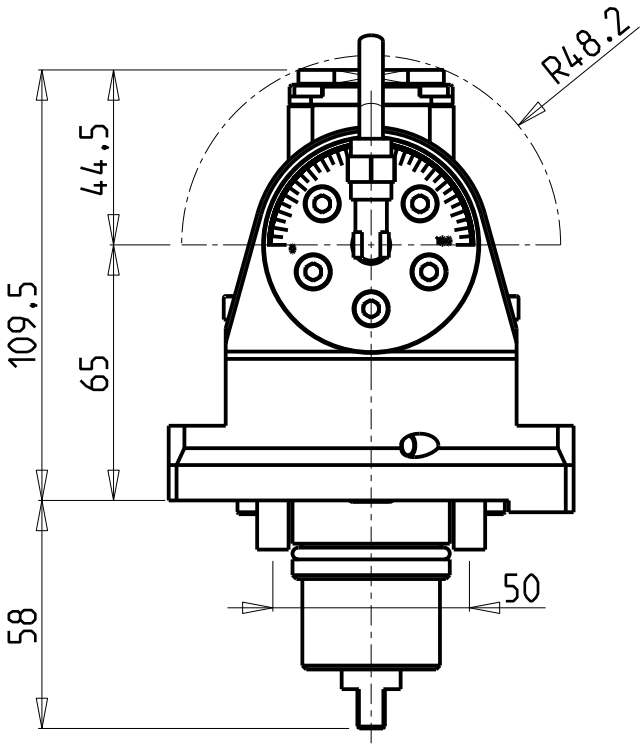

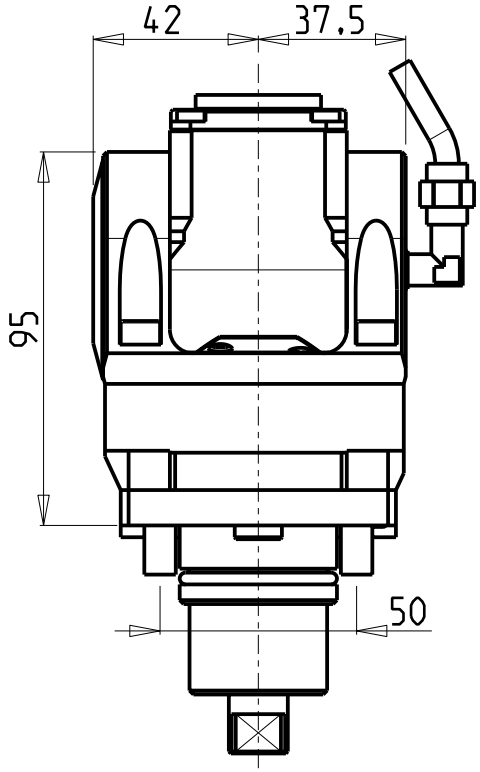

ATTENZIONE - ATTENTION - ACHTUNG

- VERIFICARE LE MISURE DI INGOMBRO PER POSSIBILE INTERFERENZA
- Please check the overall sizes for possible interferences
- Bitte überprüfen sie das Ausmass um mögliche Interferenzen zu vermeiden

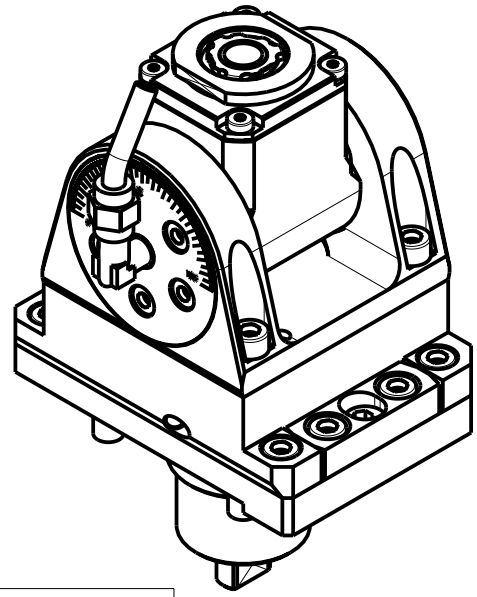

Cod. MT	Mandrino Spindle Spindel	I	RPM	Coppia Max Max Torque Max Drehmoment	Reversibile lato mandrino/contromandrino Reversible sub/main spindle side Umkehrbare Spindelseite/ Gegenspindelseite	Lubrificazione int. Coolant through Innenkuehlung	Lubrificazione est. Ext. coolant Aussenkuehlung	CHIAVI INCLUSE Keys included Schluessel inbegriffen			
BGL1101120	ER A 16	1:1	6000	20Nm	X		X	CHUB19_SP3	CHUB32	CHESL05	CHTAER16ZC
BGL1101220	ER A 16	1:1	6000	20Nm	X	P=70bar	X	CHUB19_SP3	CHUB32	CHESL05	CHTAER16ZC

BIGLIA

MOD: B436

MODULO MOTORIZZATO ORIENTABILE ±90° H=65mm
±90° adjustable angle driven tool H=65mm
Angetriebenes Werkzeug schwenkbar ±90° H=65mm

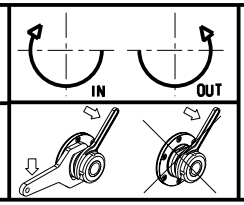

M.T. srl
Via Casino Albini 480
Tel. 0541/956034-957884
Fax 0541/956341
47842 S. GIOVANNI IN M. (RN)
e-mail: mtma@mtmarchetti.com
http://www.mtmarchetti.com

PRODUZIONE MODULI ROTANTI

MT

PAGINA BGL335-2-10

03/2015

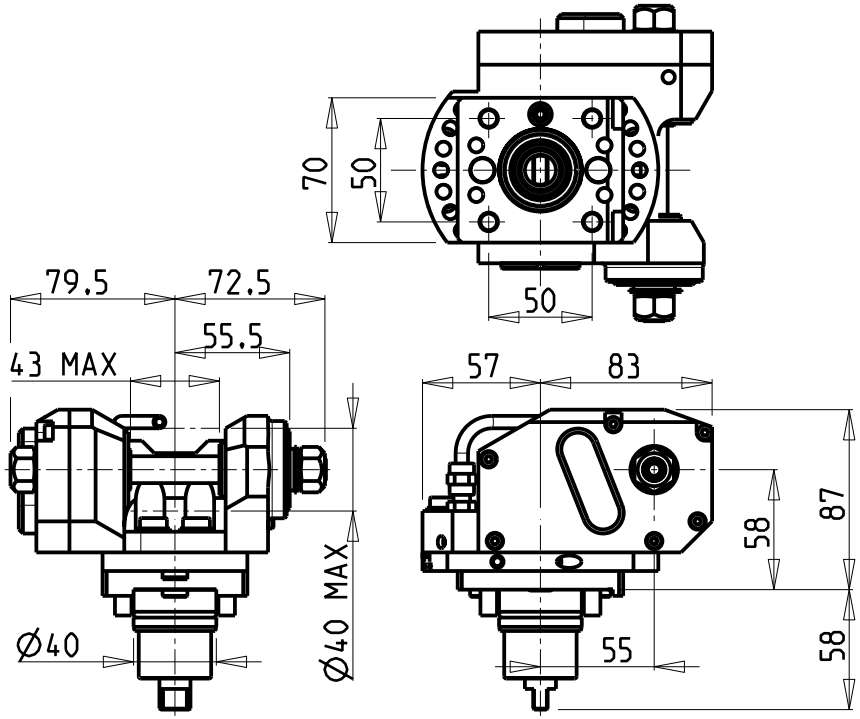

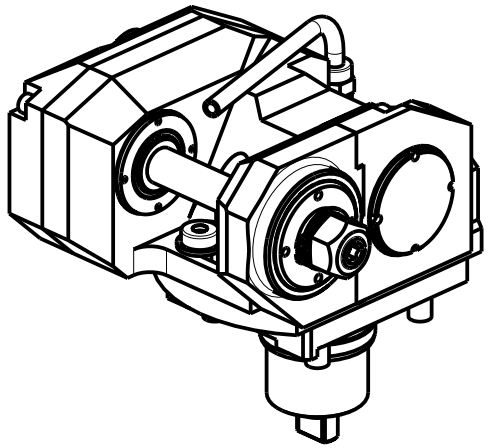

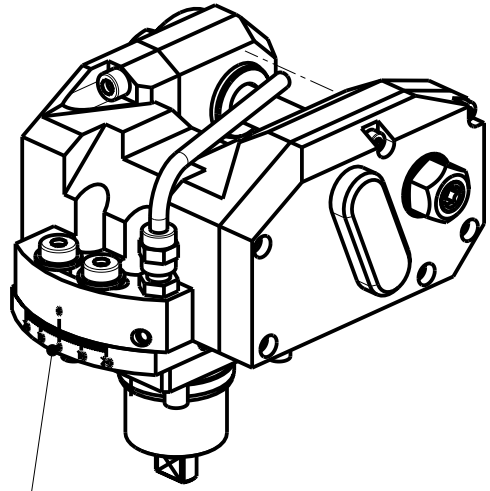

INCLINAZIONE
REGOLABILE ±20°

Cod. MT	I	RPM max	Coppia Max Max Torque Max Drehmoment	Lubrificazione est. Ext. coolant Aussenkuehlung	D (mm)	CHIAVI INCLUSE Keys included Schluessel inbegriffen				
BGL1081116	1:1	6000	30Nm	X	16	CHUB19	CHESL06	CHESL05	-	-
BGL1081113	1:1	6000	30Nm	X	13	CHUB19	CHESL06	CHESL05	-	-
BGL1081110	1:1	6000	30Nm	X	10	CHUB19	CHESL06	CHESL05	-	CHUB17
BGL1081108	1:1	6000	30Nm	X	8	CHUB19	CHESL06	CHESL05	CHESL04	CHUB13
BGL1082116	2:1	3000	50Nm	X	16	CHUB19	CHESL06	CHESL05	-	-
BGL1082113	2:1	3000	50Nm	X	13	CHUB19	CHESL06	CHESL05	-	-
BGL1082110	2:1	3000	50Nm	X	10	CHUB19	CHESL06	CHESL05	-	CHUB17
BGL1082108	2:1	3000	50Nm	X	8	CHUB19	CHESL06	CHESL05	CHESL04	CHUB13

BIGLIA
MOD: B436

MODULO MOTORIZZATO PORTACREATORE
Driven gear hobber
Angetriebenes Zahnradwaelzfraes-Werkzeug

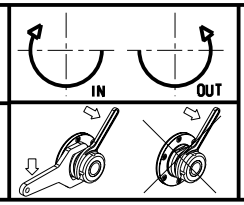

M.T. srl
Via Casino Albini 480
Tel. 0541/956034-957884
Fax 0541/956341
47842 S. GIOVANNI IN M. (RN)
e-mail: mtma@mtmarchetti.com
http://www.mtmarchetti.com

PRODUZIONE MODULI ROTANTI

MT

PAGINA BGL340-2-20

03/2015

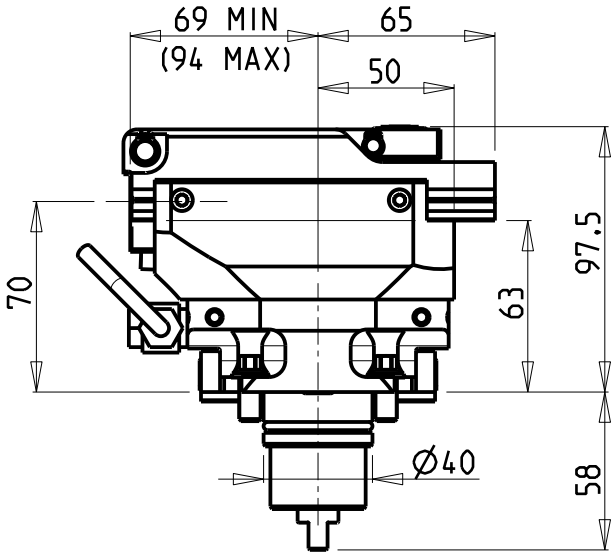

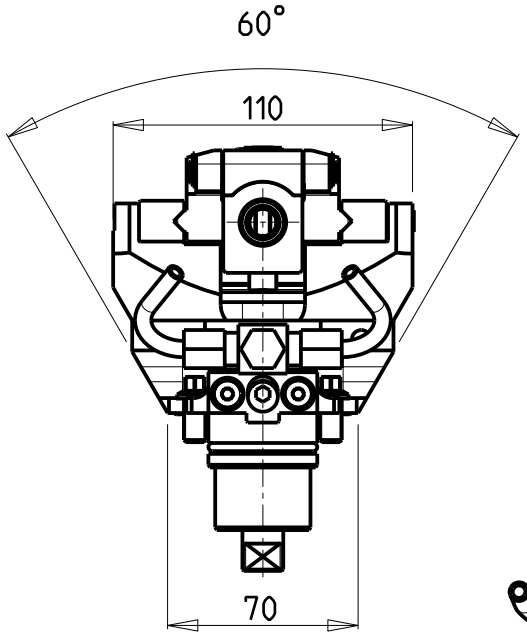

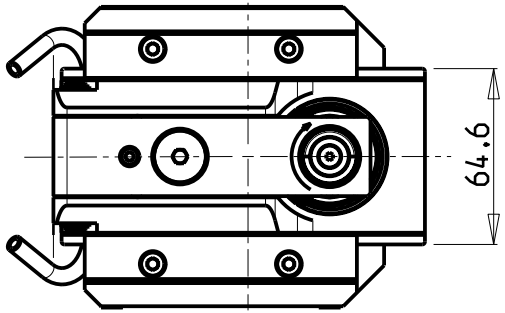

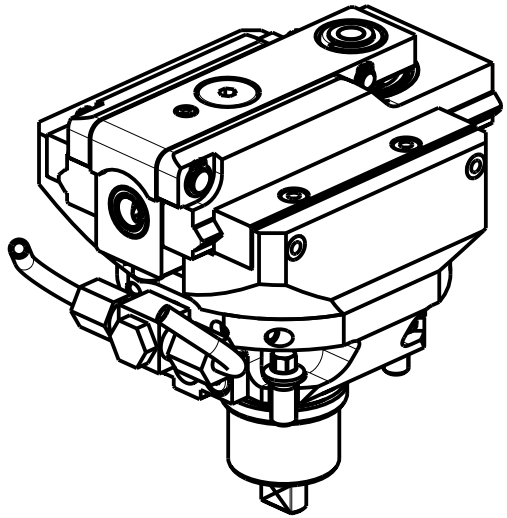

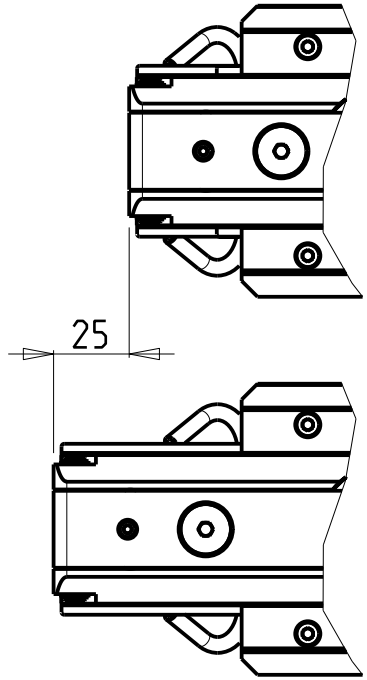

Cod. MT	I	RPM MAX	Reversibile lato mandrino/contromandrino Reversible sub/main spindle side Umkehrbare Spindelseite/ Gegenspindelseite	Lubr. esterna Ext. coolant Aussenkuehlung	
BGL1270200	4:1	2400	X	X	NEW

PER UTENSILI STOZZATORI VEDI PAG. TBL400-1-00
FOR DRIVEN SLOTTING TOOL CUTTING-TOOLS SEE PAGE TBL400-1-00
FÜR NUTENSTOSS-WERKZEUG SCHNEIDEWERKZEUGE SIEHE SEITE TBL400-1-00

BIGLIA
MOD: B436

MODULO MOTORIZZATO STOZZATORE CORSA 25mm H=70mm
Slotting driven tool 25mm stroke H=70mm
Keilnutenstossmaschine 25mm Hub H=70mm

M.T. srl
Via Casino Albini 480
Tel. 0541/956034-957884
Fax 0541/956341
47842 S. GIOVANNI IN M. (RN)
e-mail: mtma@mtmarchetti.com
http://www.mtmarchetti.com

PRODUZIONE MODULI ROTANTI

03/2015

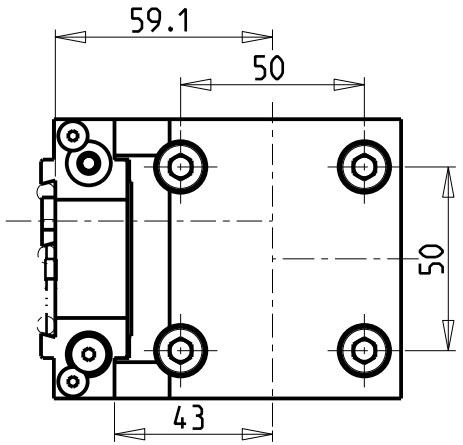

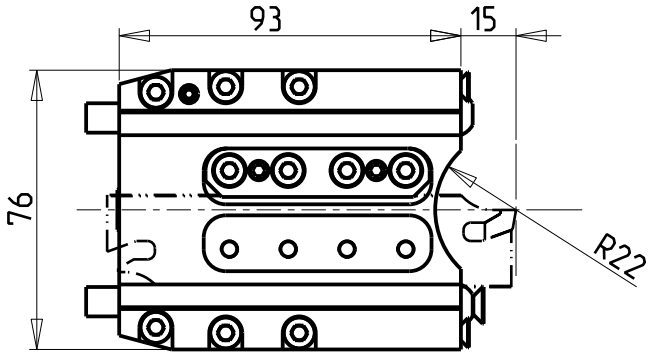

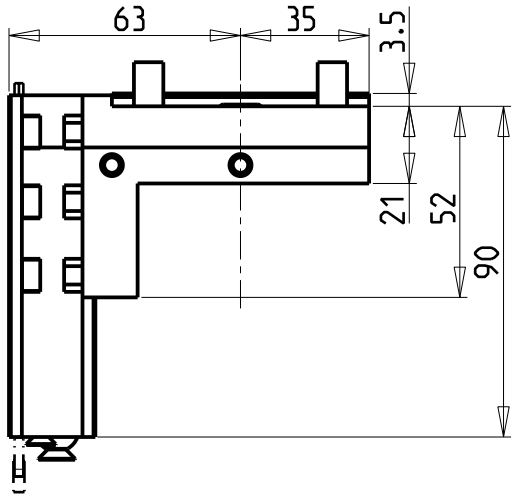

ATTENZIONE - ATTENTION - ACHTUNG
- FINO AD ESAURIMENTO SCORTE
- clearance sale
- solange vorrat

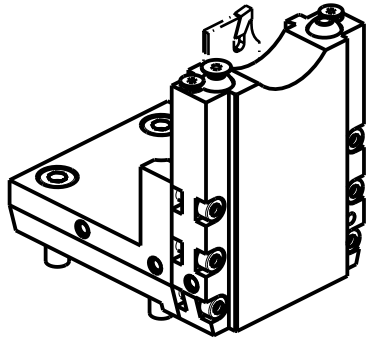

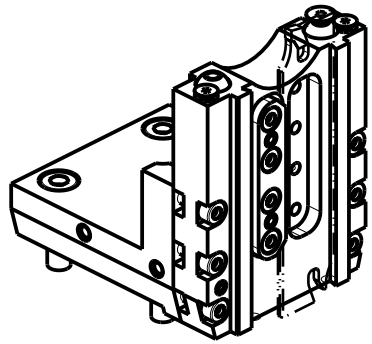

POSSIBILITA' DI LAVORO M3/M4
OPTION OF M3/M4 WORKING
ARBEITSMÖGLICHKEIT M3/M4

Cod. MT	N°Utensili N°Tools N°Werkzeuge	Reversibile lato mandrino/contromandrino Reversible sub/main spindle side Umkehrbare Spindelseite/ Gegenspindelseite	Lubr.esterna Ext. coolant Aussenkuehlung
BGL1040226	1	X	X

DOTAZIONI - SUPPLIED WITH - AUSSTATTUNG

N°1 - LAMA - BLADE - KLINGE KENNAMETAL H=26 Sp. 3/4mm

N°10 - INSERTI - INSERTS - EINLAGEN

N°1 - CHIAVE A T PER MONTAGGIO INSERTI
- T-WRENCH FOR INSERT SET UP
- T-SCHLUESSEL FUER EINSATZSTUECK-MONTAGE

BIGLIA
MOD: B436

PORTAUTENSILE RADIALE PER LAMA
Radial blade holder
Radial Abstechhalter

M.T. srl
Via Casino Albini 480
Tel. 0541/956034-957884
Fax 0541/956341
47842 S. GIOVANNI IN M. (RN)
e-mail: mtma@mtmarchetti.com
http://www.mtmarchetti.com

PRODUZIONE MODULI ROTANTI

03/2015

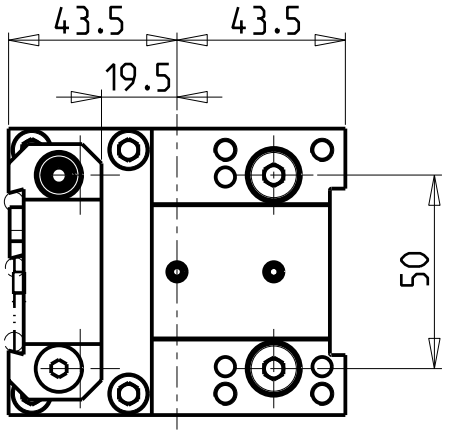

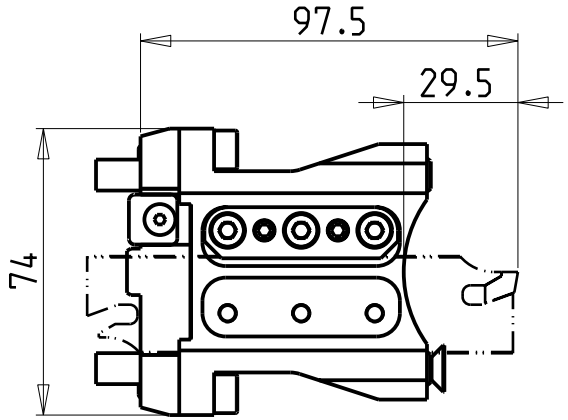

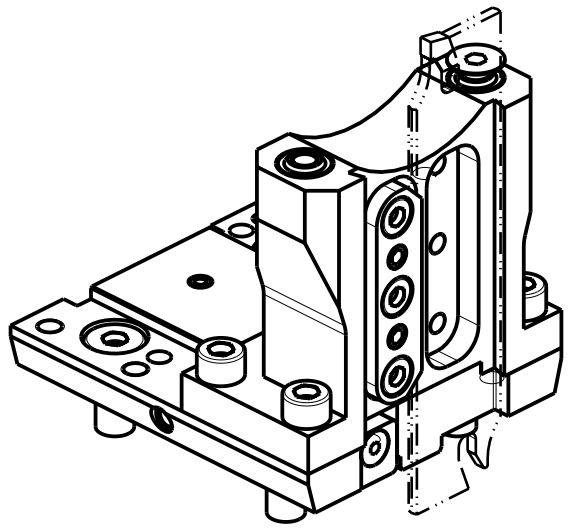

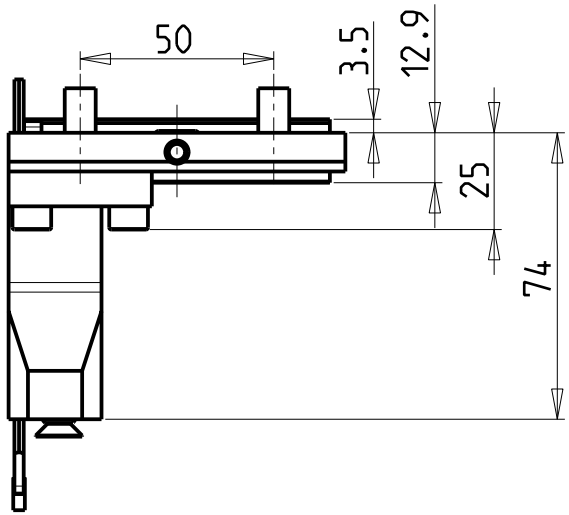

POSSIBILITA' DI LAVORO M3/M4
OPTION OF M3/M4 WORKING
ARBEITSMÖGLICHKEIT M3/M4

Cod. MT	N°Utensili N°Tools N°Werkzeuge	Reversibile lato mandrino/contromandrino Reversible sub/main spindle side Umkehrbare Spindelseite/ Gegenspindelseite	Lubr.esterna Ext. coolant Aussenkuehlung
BGL1140126	1	X	X

DOTAZIONI - SUPPLIED WITH - AUSSTATTUNG

N°1 - LAMA - BLADE - KLINGE KENNAMETAL H=26 Sp. 3/4mm

N°10 - INSERTI - INSERTS - EINLAGEN

N°1 - CHIAVE A T PER MONTAGGIO INSERTI
- T-WRENCH FOR INSERT SET UP
- T-SCHLUESSEL FUER EINSATZSTUECK-MONTAGE

BIGLIA
MOD: B436

PORTAUTENSILE RADIALE PER LAMA
Radial blade holder
Radial Abstechhalter

M.T. srl
Via Casino Albini 480
Tel. 0541/956034-957884
Fax 0541/956341
47842 S. GIOVANNI IN M. (RN)
e-mail: mtma@mtmarchetti.com
http://www.mtmarchetti.com

PRODUZIONE MODULI ROTANTI

03/2015

		PAGINA Page Seite
MODULO MOTORIZZATO RADIALE Radial driven tool Radial angetriebenes Werkzeug	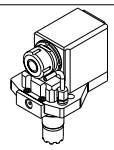	BID010.1.00
MODULO MOTORIZZATO ASSIALE Axial driven tool Axial angetriebenes Werkzeug	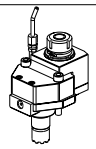	BID150.1.10
MODULO MOTORIZZATO ASSIALE RIDOTTO I=2:1 Axial geared-down I=2:1 driven tool Axial angetriebenes Werkzeug untersetzt I=2:1	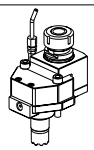	BID190.1.10
MODULO MOTORIZZATO ASSIALE MOLTIPLICATO I=1:2 Axial geared-up I=1:2 driven tool Axial angetriebenes Werkzeug uebersetzt I=1:2	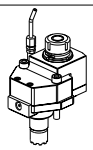	BID200.1.10
MODULO MOTORIZZATO ORIENTABILE 0-90° 0-90° adjustable angle driven tool Angetriebenes Werkzeug schwenkbar 0-90°	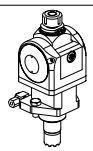	BID330.1.00

SU RICHIESTA E' POSSIBILE AVERE LA CHIAVETTA DI ALLINEAMENTO LARGA 2"
On request you may have the fitting wedge large 2"
Auf Anfrage ist es moeglich den Ausrichtungskeil Breite 2" zu erhalten

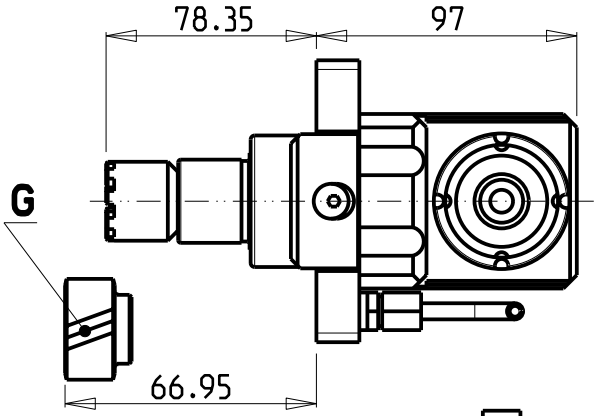

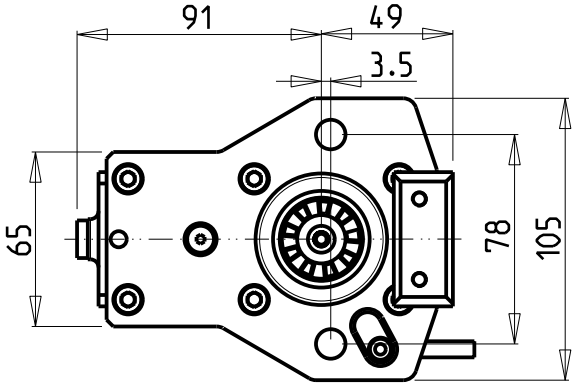

TORRETTA IDRAULICA
Hydraulic turret
Hydraulik Revolver

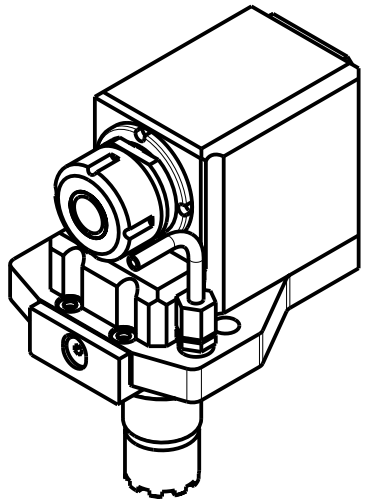

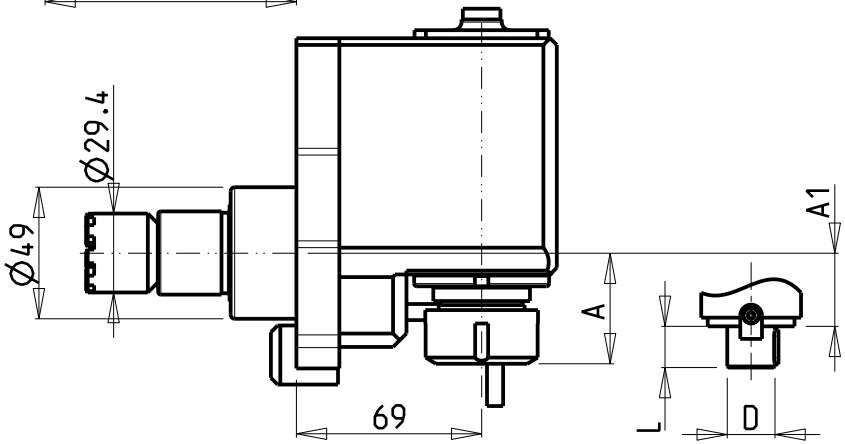

PER ORDINARE CON INGRANAGGIO AGGIUNGERE "G" AL CODICE IN TABELLA.
ESEMPIO: 0081225 DIVENTA 0081225G

TO ORDER WITH GEARS ADD A "G" IN THE CODE-CHARTS.
EXAMPLE: 0081225 BECOMES 0081225G

UM MIT ZAHNRAD ZU BESTELLEN, MUSS MAN DEM TABELLEN-CODE EIN "G" ANHÄNGEN.
BEISPIEL: 0081225 WIRD DANN 0081225G

• Chiave inclusa
• Key included
• Schluessel inbegriffen

Cod. MT	Cod. BIGLIA	Mandrino Spindle Spindel	I	RPM	Coppia Max Max Torque Max Drehmoment	Lubr.esterna Ext. coolant Aussenkuehlung	Presa di moto frontale Front-type drive Frontzapfwelle-Anschluss	Presa di moto con ingranaggio Gear-type drive Getriebezapfwelle-Anschluss	A	A1	D	L	CHIAVI NON INCLUSE Keys not included Schluessel nicht einbegriffen	
0081225	T134-00004	ER25	1:1	3500	40Nm	X	X	X	41.26	–	–	–	CHSTER25	CHUB36
0081132	T134-00041	ER32	1:1	3500	40Nm	X	X	X	54.96	–	–	–	CHSTER32	CHUB36
0081617	-	Ø16x17	1:1	3500	40Nm	X	X	X	-	22.90	16	17	CH_VTCROCE_M08 •	CHUB36

BIGLIA (torretta idraulica - Hydraulic turret - Hydraulik Revolver)
MOD: B500 B501 B1000 B56

MODULO MOTORIZZATO RADIALE
Radial driven tool
Radial angetriebenes Werkzeug

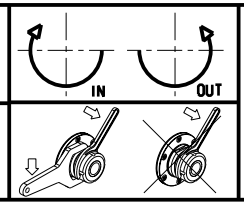

M.T. srl
Via Casino Albini 480
Tel. 0541/956034-957884
Fax 0541/956341
47842 S. GIOVANNI IN M. (RN)
e-mail: mtma@mtmarchetti.com
http://www.mtmarchetti.com

PRODUZIONE MODULI ROTANTI

PAGINA BID010-1-00

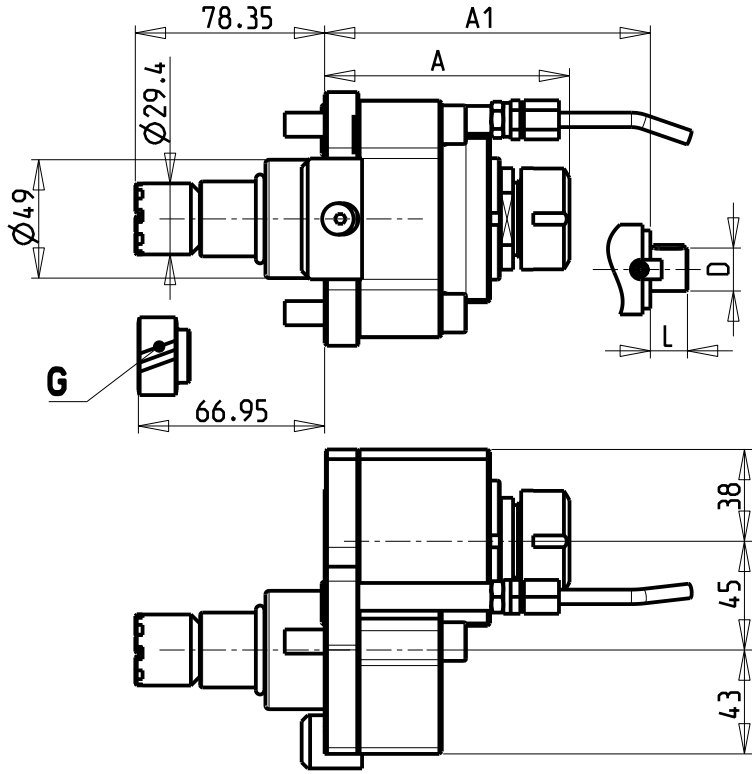

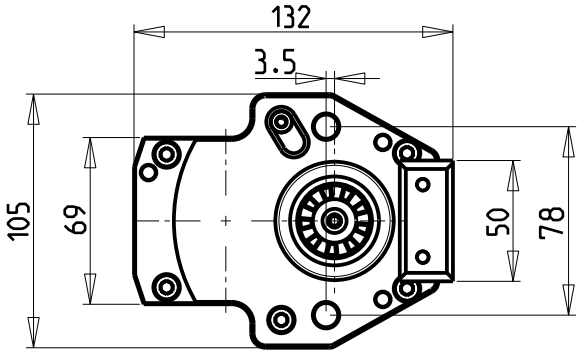

TORRETTA IDRAULICA
Hydraulic turret
Hydraulik Revolver

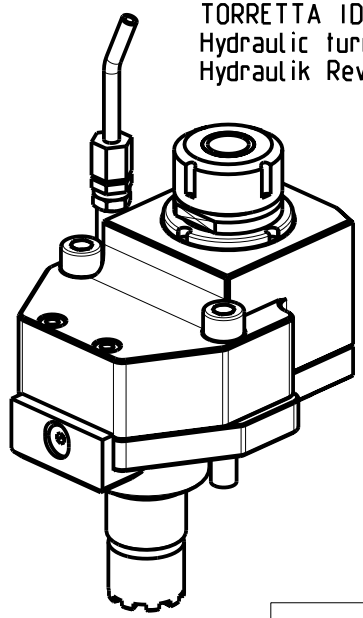

PER ORDINARE CON INGRANAGGIO AGGIUNGERE "G" AL CODICE IN TABELLA. ESEMPIO: 0090425 DIVENTA 0092425G

TO ORDER WITH GEARS ADD A "G" IN THE CODE-CHARTS. EXAMPLE: 0092425 BECOMES 0092425G

UM MIT ZAHNRAD ZU BESTELLEN, MUSS MAN DEM TABELLEN-CODE EIN "G" ANHANGEN. BEISPIEL: 0092425 WIRD DANN 0092425G

- • Chiave inclusa
- • Key included
- • Schluessel inbegriffen

Cod. MT	Cod. BIGLIA	Mandrino Spindle Spindel	I	RPM	Coppia Max Max Torque Max Drehmoment	Lubr.esterna Ext. coolant Aussenkuhlung	Presa di moto frontale Front-type drive Frontzapfwelle-Anschluss	Presa di moto con ingranaggio Gear-type drive Getriebezapfwelle-Anschluss	A	A1	D	L	CHIAVI NON INCLUSE Keys not included Schluessel nicht einbegriffen	
0090425	T134-00005	ER25	1:1	3500	40Nm	X	X	X	101.36	-	-	-	CHSTER25	CHUB36
0090332	T134-00039	ER32	1:1	3500	40Nm	X	X	X	115	-	-	-	CHSTER32	CHUB36
0091617	-	Ø16x17	1:1	3500	40Nm	X	X	X	-	83	16	17	CH_VTCROCE_M08 •	CHUB36
0092219	-	Ø22x19	1:1	3500	40Nm	X	X	X	-	85	22	19	CH_VTCROCE_M10 •	CHUB36
0092721	41.32.152.00	Ø27x21	1:1	3500	40Nm	X	X	X	-	87	27	21	CH_VTCROCE_M12 •	CHUB36

BIGLIA (torretta idraulica - Hydraulic turret - Hydraulik Revolver)
MOD: B500 B501 B1000 B56

MODULO MOTORIZZATO ASSIALE
Axial driven tool
Axial angetriebenes Werkzeug

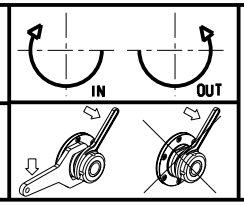

M.T. srl
Via Casino Albini 480
Tel. 0541/956034-957884
Fax 0541/956341
47842 S. GIOVANNI IN M. (RN)
e-mail: mtma@mtmarchetti.com
http://www.mtmarchetti.com

PRODUZIONE MODULI ROTANTI

03/2015

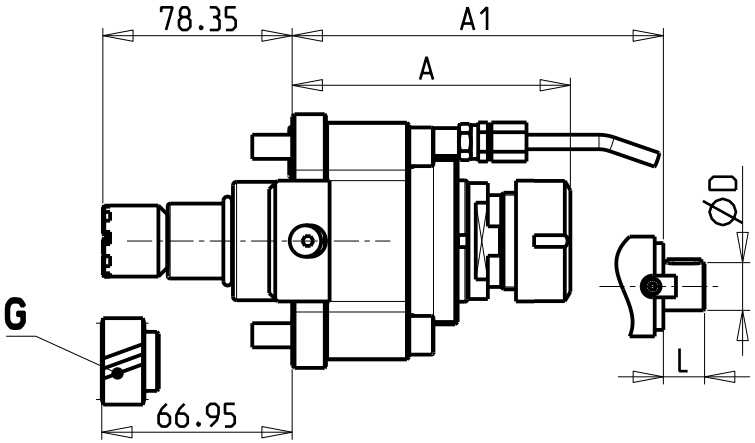

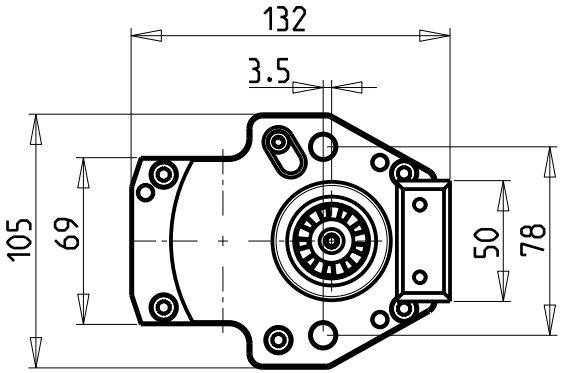

TORRETTA IDRAULICA
Hydraulic turret
Hydraulik Revolver

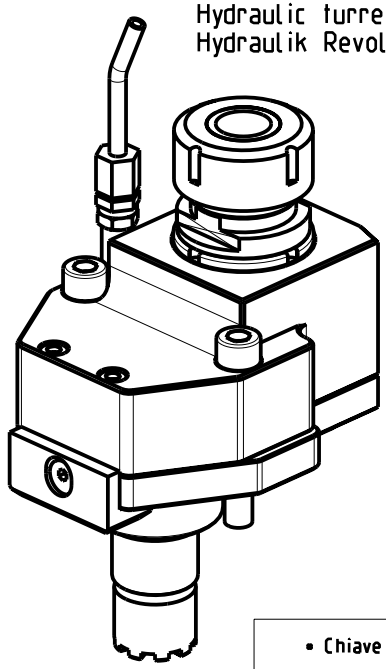

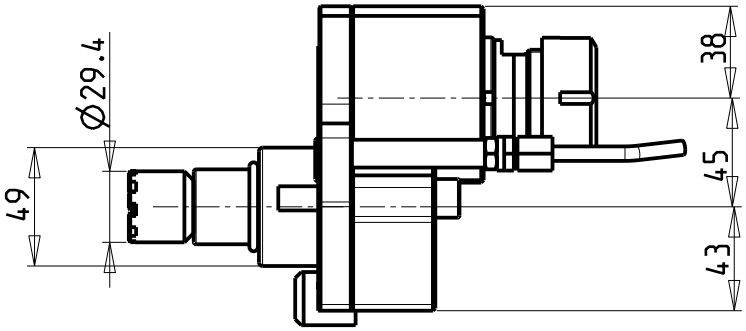

PER ORDINARE CON INGRANAGGIO AGGIUNGERE "G" AL CODICE IN TABELLA.
ESEMPIO: 0160025 DIVENTA 0160025G

TO ORDER WITH GEARS ADD A "G" IN THE CODE-CHARTS.
EXAMPLE: 0160025 BECOMES 0160025G

UM MIT ZAHNRAD ZU BESTELLEN, MUSS MAN DEM TABELLEN-CODE EIN "G" ANHANGEN.
BEISPIEL: 0160025 WIRD DANN 0160025G

- Chiave inclusa
- Key included
- Schluessel inbegriffen

Cod. MT	Mandrino Spindle Spindel	I	RPM	Coppia Max Max Torque Max Drehmoment	Lubr.esterna Ext. coolant Aussenkuehlung	Presa di moto frontale Front-type drive Frontzapfwelle-Anschluss	Presa di moto con ingranaggio Gear-type drive Getriebezapfwelle-Anschluss	A	A1	D	L	CHIAVI NON INCLUSE Keys not included Schluessel nicht einbegriffen	
0160025	ER25	2:1	1750	60Nm	X	X	X	101.36	-	-	-	CHSTER25	CHUB36
0160032	ER32	2:1	1750	60Nm	X	X	X	115	-	-	-	CHSTER32	CHUB36
0161617	Ø16x17	2:1	1750	60Nm	X	X	X	-	83	16	17	CH_VTCROCE_M08 •	CHUB36
0162219	Ø22x19	2:1	1750	60Nm	X	X	X	-	85	22	19	CH_VTCROCE_M10 •	CHUB36
0162721	Ø27x21	2:1	1750	60Nm	X	X	X	-	87	27	21	CH_VTCROCE_M12 •	CHUB36

BIGLIA (torretta idraulica - Hydraulic turret - Hydraulik Revolver)
MOD: B500 B501 B1000 B56

MODULO MOTORIZZATO ASSIALE RIDOTTO I=2:1
Axial geared-down I=2:1 driven tool
Axial angetriebenes Werkzeug untersetzt I=2:1

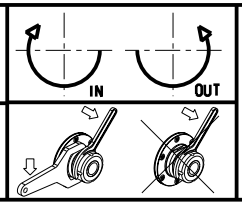

M.T. srl
Via Casino Albini 480
Tel. 0541/956034-957884
Fax 0541/956341
47842 S. GIOVANNI IN M. (RN)
e-mail: mtma@mtmarchetti.com
http://www.mtmarchetti.com

PRODUZIONE MODULI ROTANTI

03/2015

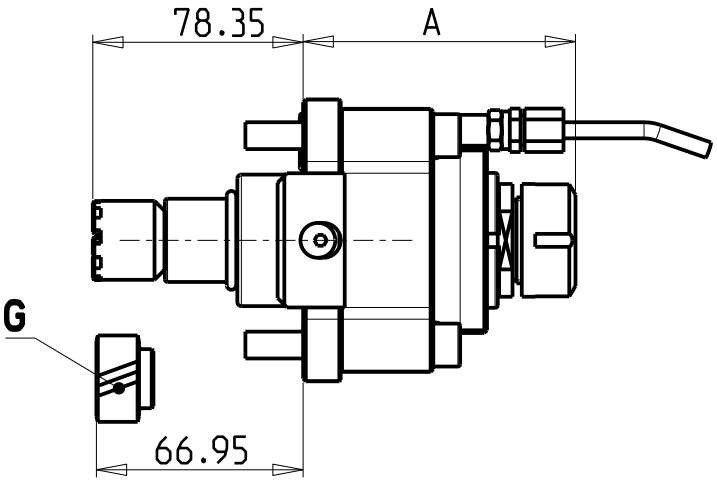

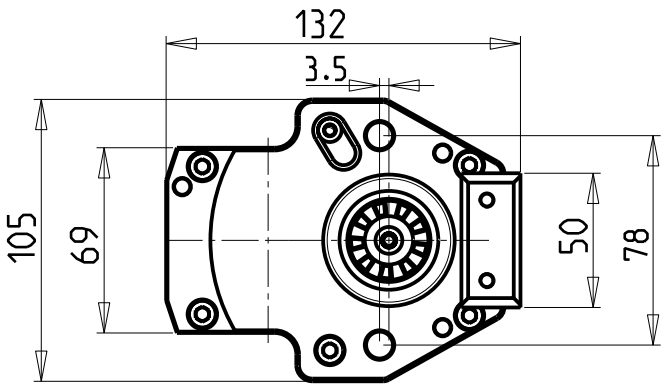

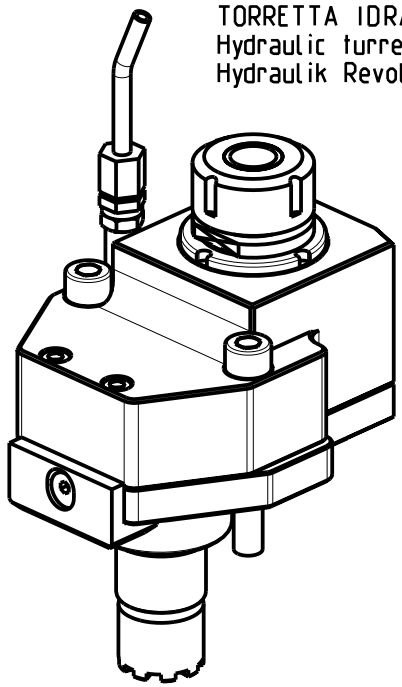

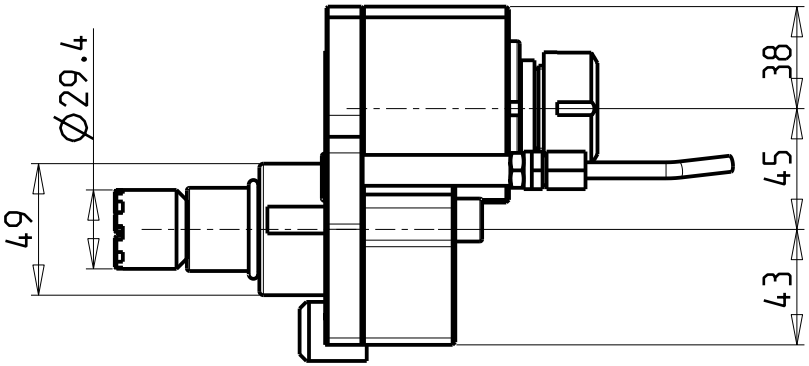

PER ORDINARE CON INGRANAGGIO AGGIUNGERE "G" AL CODICE IN TABELLA.
ESEMPIO: 0120025 DIVENTA 0120025G

TO ORDER WITH GEARS ADD A "G" IN THE CODE-CHARTS.
EXAMPLE: 0120025 BECOMES 0120025G

UM MIT ZAHNRAD ZU BESTELLEN, MUSS MAN DEM TABELLEN-CODE EIN "G" ANHANGEN.
BEISPIEL: 0120025 WIRD DANN. 0120025G

Cod. MT	Mandrino Spindle Spindel	I	RPM	Coppia Max Max Torque Max Drehmoment	Lubrificazione est. Ext. coolant Aussenkuehlung	Presa di moto frontale Front-type drive Frontzapfwelle-Anschluss	Presa di moto con ingranaggio Gear-type drive Getriebezapfwelle-Anschluss	A	CHIAVI NON INCLUSE Keys not included Schluessel nicht einbegriffen	
0120025	ER25	1:2	7000	30Nm	X	X	X	103.16	CHSTER25	CHUB36
0120032	ER32	1:2	7000	30Nm	X	X	X	115.66	CHSTER32	CHUB36

BIGLIA (torretta idraulica - Hydraulic turret - Hydraulik Revolver)
MOD: B500 B501 B1000 B56

MODULO MOTORIZZATO ASSIALE MOLTIPLICATO I=1:2
Axial geared-up I=1:2 driven tool
Radial angetriebenes Werkzeug uebersetzt I=1:2

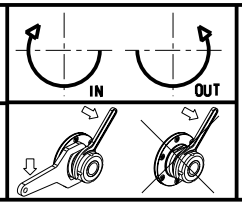

M.T. srl
Via Casino Albini 480
Tel. 0541/956034-957884
Fax 0541/956341
47842 S. GIOVANNI IN M. (RN)
e-mail: mtma@mtmarchetti.com
http://www.mtmarchetti.com

PRODUZIONE MODULI ROTANTI

PAGINA BID200-1-10

03/2015

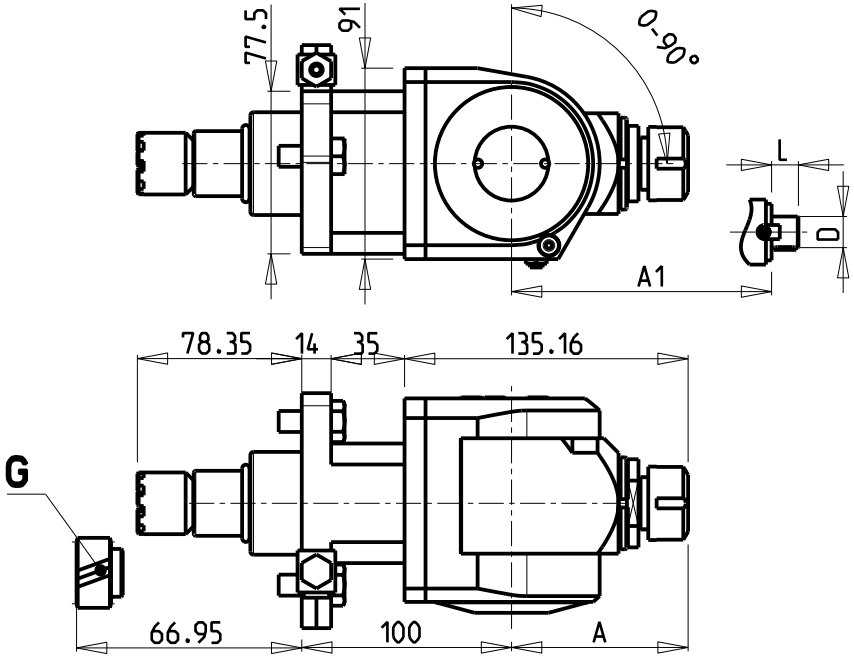

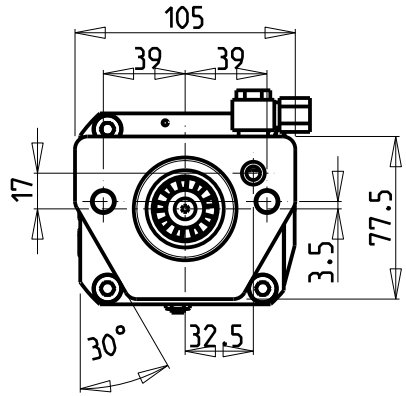

TORRETTA IDRAULICA
Hydraulic turret
Hydraulik Revolver

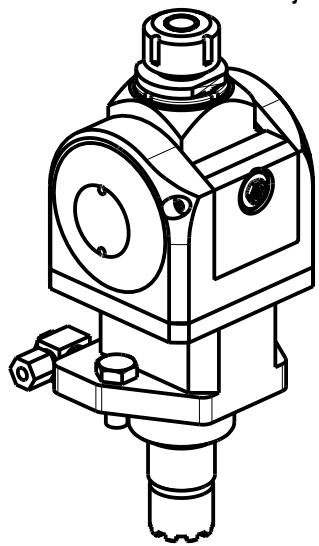

PER ORDINARE CON INGRANAGGIO AGGIUNGERE "G" AL CODICE IN TABELLA. ESEMPIO: 0120025 DIVENTA 0120025G

TO ORDER WITH GEARS ADD A "G" IN THE CODE-CHARTS. EXAMPLE: 0120025 BECOMES 0120025G

UM MIT ZAHNRAD ZU BESTELLEN, MUSS MAN DEM TABELLEN-CODE EIN "G" ANHANGEN. BEISPIEL: 0120025 WIRD DANN 0120025G

Cod. MT	Mandrino Spindle Spindel	I	RPM	Coppia Max Max Torque Max Drehmoment	Reversibile lato mandrino/contromandrino Reversible sub/main spindle side Umkehrbare Spindelseite/ Gegenspindelseite	Presa di moto tipo frontale Front-type drive Frontzapfwelle-Anschluss	Presa di moto con ingranaggio Gear-type drive Getriebezapfwelle-Anschluss	Lubr.esterna Ext. coolant Aussenkuehlung	A	A1	D	L	CHIAVI INCLUSE Keys included Schluessel inbegriffen		
0670020	ER20	1:1	3500	40Nm	X	X	X	X	84.16	-	-	-	CHSTER20	CHUB36	CHUB17
0670025	ER25	1:1	3500	40Nm	X	X	X	X	85.66	-	-	-	CHSTER25	CHUB36	CHUB17
0671617	Ø16x17	1:1	3500	40Nm	X	X	X	X	-	65	16	17	CH_VTCROCE_M08	CHUB36	CHUB17
0672219	Ø22x19	1:1	3500	40Nm	X	X	X	X	-	66	22	19	CH_VTCROCE_M10	CHUB36	CHUB17
0671905	Ø3/4"x3/4"	1:1	3500	40Nm	X	X	X	X	-	65	3/4"	3/4"	CH_VTCROCE_M12	CHUB36	CHUB17

BIGLIA (torretta idraulica - Hydraulic turret - Hydraulik Revolver)
MOD: B500 B501 B1000 B56

MODULO MOTORIZZATO ORIENTABILE 0-90°
0-90° adjustable angle driven tool
Angetriebenes Werkzeug schwenkbar 0-90°

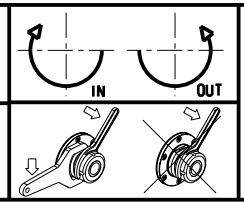

M.T. srl
Via Casino Albini 480
Tel. 0541/956034-957884
Fax 0541/956341
47842 S. GIOVANNI IN M. (RN)
e-mail: mtma@mtmarchetti.com
http://www.mtmarchetti.com

PRODUZIONE MODULI ROTANTI

PAGINA BID330-1-00

03/2015